Szakemberek számára

# Szerelési és karbantartási útmutató

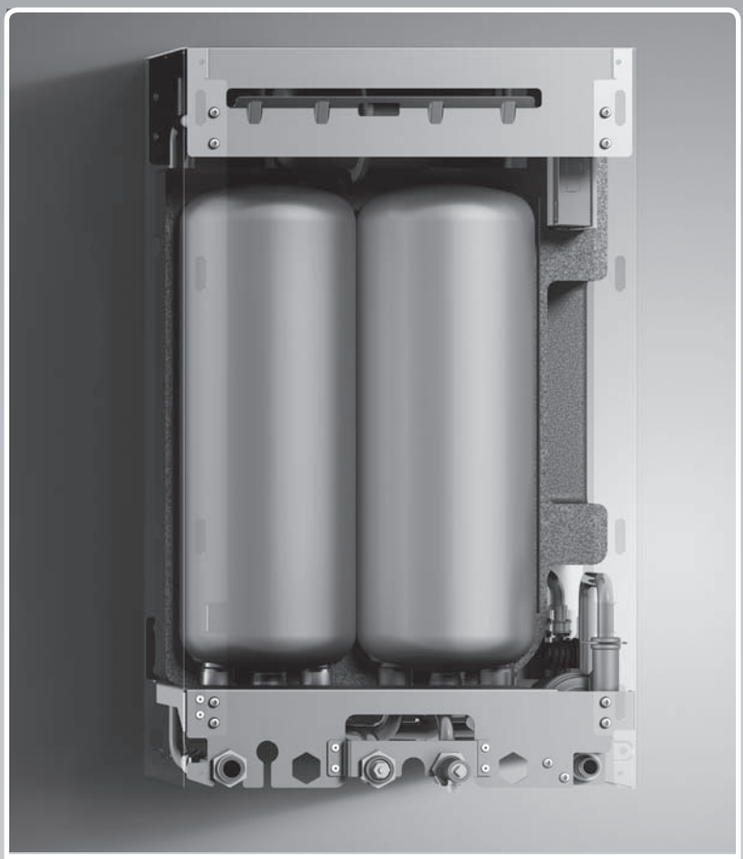

## actoSTOR

VIH CL S

HU

**Kiadó/gyártó**
**Vaillant GmbH**
Berghauser Str. 40 ▮ D-42859 Remscheid
Tel. +49 21 91 18-0 ▮ Fax +49 21 91 18-28 10
info@vaillant.de ▮ www.vaillant.de

# Tartalom


| | | |
|---|---|---|
| **1** | **Biztonság** | **3** |
| 1.1 | Kezelésre vonatkozó figyelmeztetések | 3 |
| 1.2 | Rendeltetésszerű használat | 3 |
| 1.3 | Általános biztonsági utasítások | 3 |
| 1.4 | Előírások (irányelvek, törvények, szabványok) | 4 |
| **2** | **Megjegyzések a dokumentációhoz** | **5** |
| 2.1 | Tartsa be a jelen útmutatóval együtt érvényes dokumentumokban foglaltakat | 5 |
| 2.2 | A dokumentumok megőrzése | 5 |
| 2.3 | Az útmutató érvényessége | 5 |
| **3** | **A termék leírása** | **5** |
| 3.1 | Adatok az adattáblán | 5 |
| 3.2 | Funkcionális elemek | 5 |
| 3.3 | A funkciók leírása | 5 |
| 3.4 | CE-jelölés | 5 |
| **4** | **Szerelés** | **6** |
| 4.1 | A szerelés előfeltételei | 6 |
| 4.2 | A termék kicsomagolása | 6 |
| 4.3 | A szállítási terjedelem ellenőrzése | 6 |
| 4.4 | A termék méretei és csatlakozó méretei | 6 |
| 4.5 | Szükséges minimális távolságok/szereléshez szükséges szabad terek | 7 |
| 4.6 | A hőtermelő üzemen kívül helyezése | 7 |
| 4.7 | A rétegtöltésű melegvíztároló készüléktartójának használata | 7 |
| 4.8 | A rétegtöltésű melegvíztároló felfüggesztése | 8 |
| 4.9 | A hőtermelő felfüggesztése | 8 |
| 4.10 | A hőtermelő átépítése actoSTOR kompatibilitásra | 8 |
| **5** | **Szerelés** | **8** |
| 5.1 | A gáz bekötése | 9 |
| 5.2 | Hidraulikus bekötés | 9 |
| 5.3 | Elektromos installálás | 10 |
| **6** | **Üzembe helyezés** | **11** |
| **7** | **Beállítás a fűtési rendszerhez** | **11** |
| 7.1 | A tárolótöltés ellenőrzése | 11 |
| **8** | **Zavarelhárítás** | **11** |
| 8.1 | A hibás alkatrészek cseréje | 11 |
| **9** | **Ellenőrzés és karbantartás** | **13** |
| 9.1 | Ellenőrzési és karbantartási időközök betartása | 13 |
| 9.2 | Pótalkatrészek beszerzése | 13 |
| 9.3 | A szűrő tisztítása a hidegvízbemenetben | 13 |
| **10** | **Újrahasznosítás és ártalmatlanítás** | **13** |
| **11** | **Vevőszolgálat** | **14** |
| **Melléklet** | | **15** |
| **A** | **Diagnosztikai kódok** | **15** |
| **B** | **Hibakódok** | **15** |
| **C** | **VIH CL .. bekötési kapcsolási rajz. S** | **16** |

# 1 Biztonság

## 1.1 Kezelésre vonatkozó figyelmeztetések

### A műveletekre vonatkozó figyelmeztetések osztályozása

A műveletekre vonatkozó figyelmeztetések osztályozása az alábbiak szerint figyelmeztető ábrákkal és jelzőszavakkal a lehetséges veszély súlyossága szerint történik:

### Figyelmeztető jelzések és jelzőszavak

**Veszély!**
Közvetlen életveszély vagy súlyos személyi sérülések veszélye

**Veszély!**
Áramütés miatti életveszély

**Figyelmeztetés!**
Könnyebb személyi sérülés veszélye

**Vigyázat!**
Anyagi és környezeti károk kockázata

## 1.2 Rendeltetésszerű használat

Szakszerűtlen vagy nem rendeltetésszerű használat esetén a felhasználó vagy harmadik személy testi épségét és életét fenyegető veszély állhat fenn, ill. megsérülhet a termék, vagy más anyagi károk is keletkezhetnek.

A termék melegvíztárolónak készült, háztartások központi melegvíztárolásához. A termék csak azokkal a Vaillant hőtermelőkkel kombinálható, amelyek fel vannak sorolva a műszaki adatokban.

A rendeltetésszerű használat a következőket jelenti:

- a termék , valamint a rendszer összes további komponenseihez mellékelt üzemeltetési, szerelési és karbantartási útmutatóinak figyelembe vétele
- a termék- és rendszerengedélynek megfelelő telepítés és összeszerelés
- az útmutatókban feltüntetett ellenőrzési és karbantartási feltételek betartása.

A rendeltetésszerű használat a fentieken kívül az IP osztálynak megfelelő szerelést is magába foglalja.

A jelen útmutatóban ismertetett használattól eltérő vagy az azt meghaladó használat nem rendeltetésszerű használatnak minősül. Nem rendeltetésszerű használatnak minősül a termék minden közvetlenül kereskedelmi és ipari célú használata.

**Figyelem!**

Minden, a megengedettől eltérő használat tilos.

## 1.3 Általános biztonsági utasítások

### 1.3.1 Veszély nem megfelelő szakképzettség miatt

Összeszerelést és szétszerelést, telepítést, üzembe helyezést, karbantartást, javítást és üzemen kívül helyezést csak olyan szakemberek végezhetnek, akik ezekhez megfelelő szakképzettséggel rendelkeznek, a termékhez mellékelt útmutatásokat figyelembe veszik, a technika jelenlegi színvonala szerint járnak el, és az összes vonatkozó irányelvet, szabványt, törvényt és egyéb előírást betartják.

### 1.3.2 Hibás kezelés miatti veszély

A hibás kezeléssel saját magát vagy másokat veszélyeztethet, és anyagi károkat okozhat.

- Gondosan olvassa végig a szóban forgó útmutatót, és az összes kapcsolódó dokumentumot, különösen a "Biztonság" című fejezetet és a figyelmeztető információkat.

### 1.3.3 Áramütés miatti életveszély

Ha feszültség alatt álló komponenseket érint meg, akkor fennáll az áramütés miatti életveszély.

Mielőtt dolgozna a termékkel:

- Az összes áramellátás kikapcsolásával kapcsolja feszültségmentesre a terméket (legalább 3 mm érintkezőnyílású elektromos leválasztókészülék, pl. biztosíték vagy vezetékvédő kapcsoló segítségével).
- Biztosítsa a visszakapcsolás ellen.
- Várjon legalább 3 percet, míg a kondenzátorok kisülnek.
- Ellenőrizze a feszültségmentességet.

### 1.3.4 Életveszély hiányzó biztonsági berendezések miatt

Az ebben a dokumentumban található vázlatokon nem szerepel minden, a szakszerű

telepítéshez szükséges biztonsági berendezés.

- Telepítse a szükséges biztonsági berendezéseket a rendszerben.
- Vegye figyelembe a vonatkozó nemzeti és nemzetközi szabványokat, irányelveket és törvényeket.

### 1.3.5 Égési vagy forrázási sérülések veszélye a forró alkatrészek miatt

- Minden alkatrészen csak akkor végezzen munkát, ha az már lehűlt.

### 1.3.6 Anyagi kár veszélye fagy miatt

- Ne szerelje be a terméket fagyveszélyes helyiségbe.

### 1.3.7 Anyagi kár kockázata nem megfelelő szerszám használata révén

- A csavarkötések meghúzásához és oldásához mindig megfelelő szerszámot használjon.

## 1.4 Előírások (irányelvek, törvények, szabványok)

- Vegye figyelembe a nemzeti előírásokat, szabványokat, irányelveket és törvényeket.

# 2 Megjegyzések a dokumentációhoz

## 2.1 Tartsa be a jelen útmutatóval együtt érvényes dokumentumokban foglaltakat

- Feltétlenül tartson be minden, a rendszer részegységeihez tartozó üzemeltetési és szerelési útmutatót.

## 2.2 A dokumentumok megőrzése

- Jelen útmutatót, valamint az összes, vele együtt érvényes dokumentumot adja át a rendszer üzemeltetőjének.

## 2.3 Az útmutató érvényessége

Ez az útmutató kizárólag az alábbiakra érvényes:

– VIH CL 20 S: 0020222001

# 3 A termék leírása

## 3.1 Adatok az adattáblán

A típustábla gyárilag a termék felső oldalán van elhelyezve.

| Adatok az adattáblán | Jelentés |
|---|---|
| Sorozatszám | azonosításhoz; 7–16. számjegy = a termék cikkszáma |
| VIH | Vaillant indirekt fűtésű tároló |
| CL xx S | falon függő, töltőrendszer xx rétegtöltésű melegvíztároló |
| Vs (pl. 20 l) | Névleges térfogat, l |
| PMW (pl. 10 bar (1 MPa)) | A melegvízkészítés maximálisan megengedett nyomása |
| $T_{max.}$ (pl. 85 °C) | Max. előremenő hőmérséklet |
| CE jelölés | A termék megfelel az európai szabványoknak és irányelveknek |

## 3.2 Funkcionális elemek

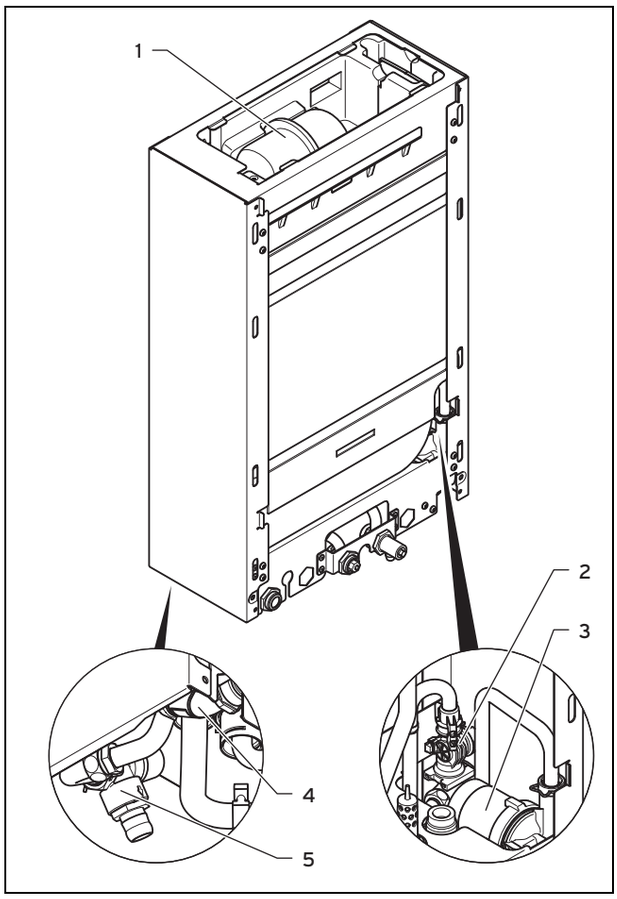


| | | | |
|---|---|---|---|
| 1 | Tágulási tartály (a következő cikkszámnál nincs: 0020021999) | 3 | Tárolótöltő szivattyú |
| 2 | Lapátkerekes érzékelő | 4 | Melegvíz NTC-érzékelő |
| | | 5 | Biztonsági szelep |

## 3.3 A funkciók leírása

A termék egy rétegtöltésű melegvíztároló, melegvíz tárolására készült, és az ecoTEC/ecoBLOCK plus kombinált hőtermelők funkcionalitását bővíti. A moduláló tárolótöltő szivattyú a kombinált hőtermelőben felmelegített vizet a hőszigetelt rétegtöltésű melegvíztárolóba szivattyúzza. A melegvízellátásnak elsőbbsége van a központi fűtéssel szemben.

## 3.4 CE-jelölés

A CE-jelölés azt dokumentálja, hogy az adattábla szerinti készülékek megfelelnek a rájuk vonatkozó irányelvek alapvető követelményeinek.

A megfelelőségi nyilatkozat a gyártónál megtekinthető.

# 4 Szerelés

## 4.1 A szerelés előfeltételei

Ez a szerelési és karbantartási útmutató a rétegtöltésű melegvíztároló és kombinált készülék kombinációjával kapcsolatos tudnivalókat tartalmazza a következő termékekhez:

– VCI/VMI/VUI .../5-5

## 4.2 A termék kicsomagolása

1. Vegye ki a terméket a csomagolásból.
2. Távolítsa el a védőfóliákat a termék minden részéről.

## 4.3 A szállítási terjedelem ellenőrzése

► Ellenőrizze a szállítási terjedelem teljességét és sértetlenségét.

| Mennyiség | Megnevezés |
|---|---|
| 1 | actoSTOR modul |
| 1 | Cső szerelőkészlet |
| 1 | Fali szerelőkészlet |
| 1 | Átszerelőkészlet |
| 1 | Cső (rétegtöltésű melegvíztároló biztonsági szelep) |
| 1 | Apró alkatrészek szereléshez |
| 1 | Tömlő |
| 1 | Dokumentációk |

## 4.4 A termék méretei és csatlakozó méretei

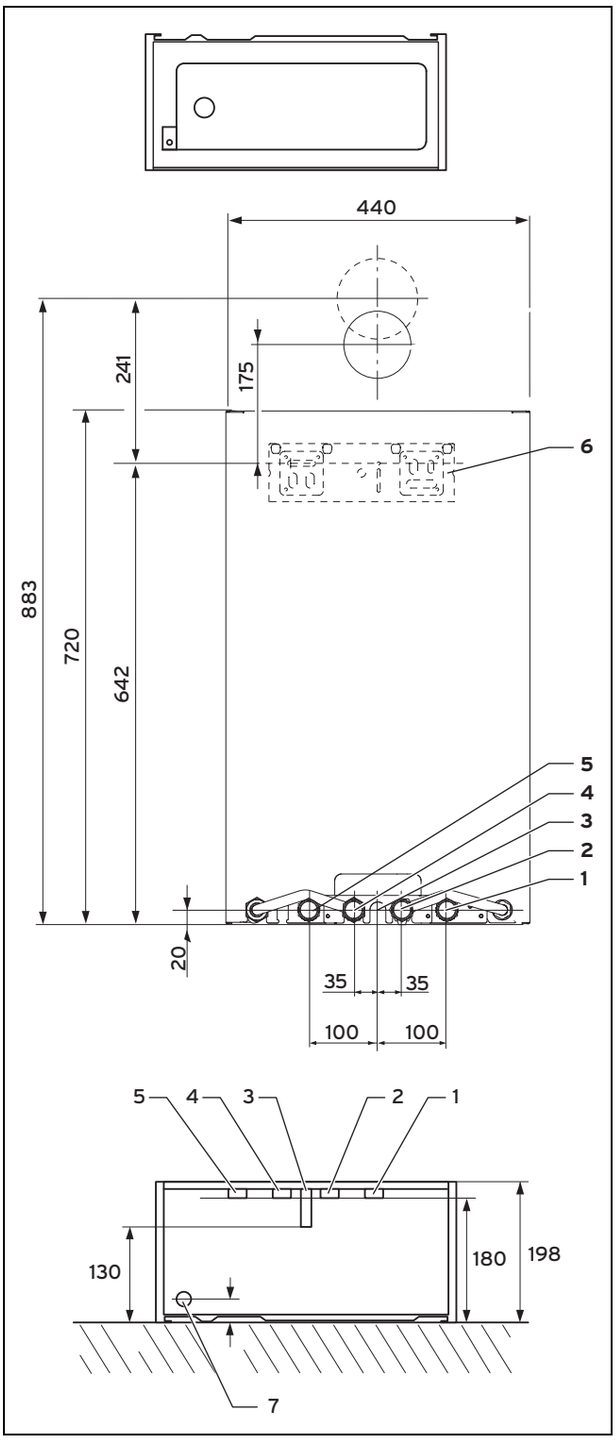


| | | | |
|---|---|---|---|
| 1 | Fűtés visszatérő vezeték (Ø 22 × 1,5) | 5 | Fűtés előremenő vezeték (Ø 22 × 1,5) |
| 2 | Hidegvíz-csatlakozó (Ø 15 × 1,5) | 6 | Készüléktartó |
| 3 | Gázcsatlakozó | 7 | Biztonsági szelep lefolyóvezeték csatlakozó Ø 15 mm |
| 4 | Melegvíz csatlakozó (Ø 15 × 1,5) | | |

## 4.5 Szükséges minimális távolságok/szereléshez szükséges szabad terek

Mind a termék telepítéséhez/szereléséhez, mind a későbbi karbantartási munkák elvégzéshez szüksége van a következő minimális távolságokra, illetve a szereléshez minimálisan szükséges szabad terekre:

– oldalsó távolság: 5 mm (optimális: 50 mm)
– távolság az alsó oldaltól: 250 mm
– távolság a felső oldaltól: 300 mm

A termék és az éghető részeket tartalmazó elemek között nincs szükség távolságra, mivel a termék névleges terhelésekor nem sugározhat nagyobb hőmérsékletet, mint a maximális megengedett 85 °C.

## 4.6 A hőtermelő üzemen kívül helyezése

**Veszély!**
**Áramütés veszélye!**

A hálózati csatlakozókapcsok a főkapcsoló kikapcsolása esetén is feszültség alatt állnak!

- Válassza le a hőtermelőt az elektromos hálózatról, ehhez húzza ki a hálózati dugót, vagy feszültségmentesítse a hőtermelőt egy legalább 3 mm érintkezőnyitású leválasztókészülék (pl. biztosíték vagy megszakító) segítségével.
- Biztosítsa az áramellátást visszakapcsolás ellen.

**Veszély!**
**Égési vagy forrázott sérülések veszélye a forró alkatrészek miatt!**

Az összes fűtővizet vezető alkatrészen égés és leforrázás veszélye áll fenn.

- Minden alkatrészen csak akkor végezzen munkát, ha az már lehűlt.

**Feltételek**: Telepítve van a régi hőtermelő

- Zárja el a gázelzáró csapot a gázvezetéken, valamint – ha be vannak építve – a karbantartó csapokat a fűtési előremenő és visszatérő ágban.
- Zárja el a hidegvízelzáró szelepet a kombinált bemeneten.
- Ürítse le a hőtermelőt.
- Ügyeljen arra, hogy ne csöpögjön víz az áramot vezető részegységekre (pl. a kapcsolódobozra).

**Feltételek**: Hálózati csatlakozókábel hálózati dugóval

- Húzza ki a hálózati csatlakozódugót az aljzatból.

**Feltételek**: Fixen telepített hálózati csatlakozóvezeték

- Hajtsa előre a kapcsolódobozt.
- Oldja ki a kapcsolódoboz hátsó fedelét rögzítő 4 csíptetőt a tartókból a kapcsolódoboz hátulján és oldalain.
- Hajtsa fel a fedelet.
- Oldja a hálózati csatlakozókábel húzásmentesítőit.
- Oldja a hálózati csatlakozókábel szorítókapcsait.
- Húzza ki a hálózati csatlakozókábelt a kapcsolódobozból és a termék alján a kábelátvezetésből.

1. Oldja a fűtési rendszerhez, a hideg- és melegvízellátáshoz és a gázellátáshoz, valamint a levegő-/égéstermékelvezető-rendszerhez tartozó csatlakozásokat és csavarkötéseket.
2. Emelje ki a hőtermelőt felfelé a készüléktartóból.
3. Távolítsa el a készüléktartót.
4. Adott esetben később illessze hozzá a fűtési rendszer levegő-/égés termékelvezető-rendszerét a termékkombinációhoz.

## 4.7 A rétegtöltésű melegvíztároló készüléktartójának használata

**Tudnivaló**
Vegye figyelembe a termékkombináció ossztömegét és a fal teherbírását. Ha szükséges, fúrjon alternatív rögzítőfuratokat. Ha szükséges, használjon alternatív rögzítőelemeket.

**Feltételek**: Telepítve van a régi hőtermelő

- Szerelje le a régi telepítés hőtermelőjét.
- Szerelje le a hőtermelő készüléktartóját.
- Használja a rétegtöltésű melegvíztároló erősített készüléktartóját.

**Tudnivaló**
A furatok elrendezése ugyanaz.

**Feltételek**: Új telepítésű rétegtöltésű melegvíztároló és hőtermelő

- Használja a hőtermelő szerelősablonját és a rétegtöltésű melegvíztároló erősített készüléktartóját.

**Tudnivaló**
A furatok elrendezése ugyanaz.

- Állítsa be függőlegesen a szerelősablont a felszerelés helyén.
- Rögzítse a sablont a falon.
- Jelölje meg a falon az összes helyet, amelyekre a termék felszereléséhez szüksége van.
- Vegye le a szerelősablont a falról.
- Fúrja ki a szükséges furatokat.
- Adott esetben készítse el az összes, szükséges áttörést.

### 4.8 A rétegtöltésű melegvíztároló felfüggesztése

**Veszély!**

**Veszély nem megfelelő rögzítés miatt**

A felhasznált rögzítőelemeket a fal tulajdonságainak megfelelően kell kiválasztani. Ellenkező esetben a rögzítés kihúzódhat a falból és a termék leeshet. Ilyenkor a tömítetlen csatlakozók életveszélyes helyzetet okozhatnak.

- ► Bizonyosodjon meg róla, hogy a fal teherbírása megfelelő a termék üzemi tömegéhez.
- ► Mindig a fal adottságainak megfelelő rögzítőelemeket használjon.
- ► Adott esetben használjon külön állványt.

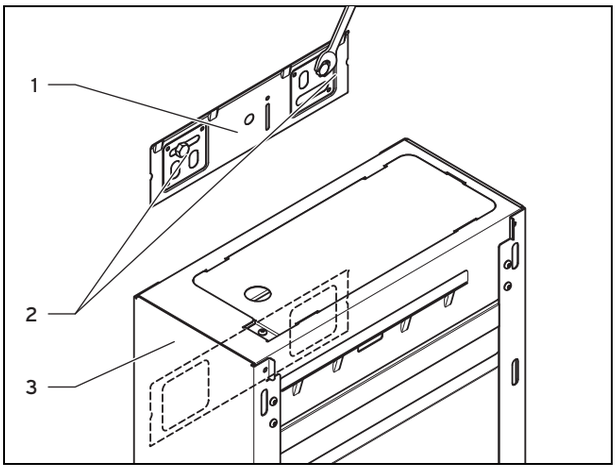


1. Szerelje fel a rétegtöltésű melegvíztároló erősített készüléktartóját **(1)** a falra.
2. Akassza rá a rétegtöltésű melegvíztárolót felülről az akasztókengyelekkel a készüléktartóra.

### 4.9 A hőtermelő felfüggesztése

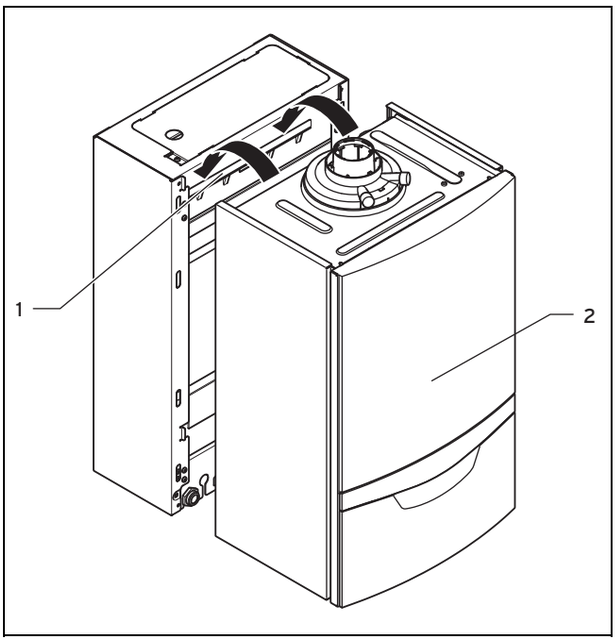


1. Emelje rá a hőtermelőt **(2)** a rétegtöltésű melegvíztárolóra úgy, hogy egy kicsit magasabban legyen, mint a készüléktartó a rétegtöltésű melegvíztárolón **(1)**.
2. Lassan engedje rá a hőtermelőt a készüléktartóra a rétegtöltésű melegvíztárolón úgy, hogy az akasztókengyel a hőtermelő hátulján teljesen beakadjon a készüléktartóba a rétegtöltésű melegvíztárolón.

### 4.10 A hőtermelő átépítése actoSTOR kompatibilitásra

- ► Szerelje le a lapátkerekes érzékelőt és szerelje fel az új csővezeték-könyököt az átépítőkészlethez mellékelt átépítési útmutató segítségével.

## 5 Szerelés

**Veszély!**

**Forrázás- és/vagy sérülésveszély a szakszerűtlen telepítés és az ennek következtében kilépő víz miatt!**

A csatlakozó vezetékek feszülései tömítetlenségeket okozhatnak.

- ► Ügyeljen rá, hogy szerelés közben a csatlakozó vezetékek ne feszülhessenek meg.

**Vigyázat!**

**Sérülésveszély a szennyezett vezetékek miatt!**

A vízvezetékekben lévő idegen testek, mint a hegesztési maradványok, tömítésmaradványok vagy szennyeződések károkat okozhatnak a hőtermelőben.

- ► A telepítés előtt alaposan öblítse át a fűtési rendszert.

A gumihoz hasonló anyagokból készült tömítések deformálódhatnak és ez nyomásveszteségekhez vezethet. Azt ajánljuk, hogy préselt papírszerű szálas anyagokból készült tömítéseket használjon.

## 5.1 A gáz bekötése

► Végezze el a gáz bekötését a hőtermelő szerelési és karbantartási útmutatójában leírtaknak megfelelően.

## 5.2 Hidraulikus bekötés

► Vegye figyelembe a hőtermelő szerelési és karbantartási útmutatójában található, a víz bekötésével kapcsolatos utasításokat.

### 5.2.1 Az összekötőcsövek beszerelése a rétegtöltésű melegvíztároló és a hőtermelő közé

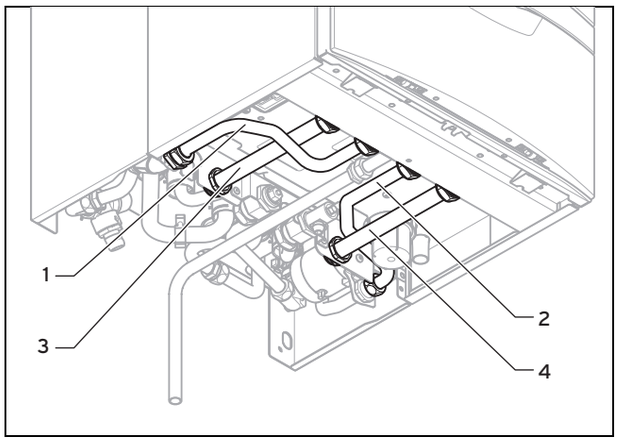


1. Szerelje be az összekötőcsöveket a rétegtöltésű melegvíztároló és a hőtermelő közé.
2. Először szerelje be szakszerűen a rétegtöltésű melegvíztároló szerelőkészletből a **(1)** és **(2)** csöveket, majd azután a **(3)** és **(4)** csöveket.

   ◁ A rétegtöltésű melegvíztároló és a hőtermelő így össze van kötve a VCI/VMI/VUI termékkel.

### 5.2.2 Hideg- és melegvíz-csatlakozó felszerelése

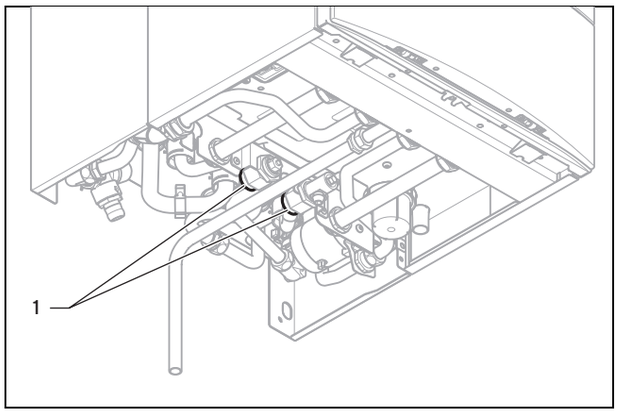


► A szabványoknak megfelelően készítse el a vízcsatlakozásokat **(1)**.

### 5.2.3 A fűtés előremenő ág és a visszatérő ág csatlakoztatása

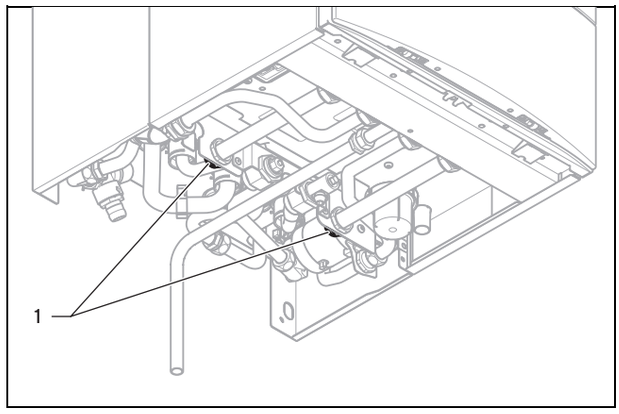


► A szabványoknak megfelelően készítse el a fűtéscsatlakozásokat **(1)**.

### 5.2.4 Kondenzvíz-elvezető vezeték csatlakoztatása

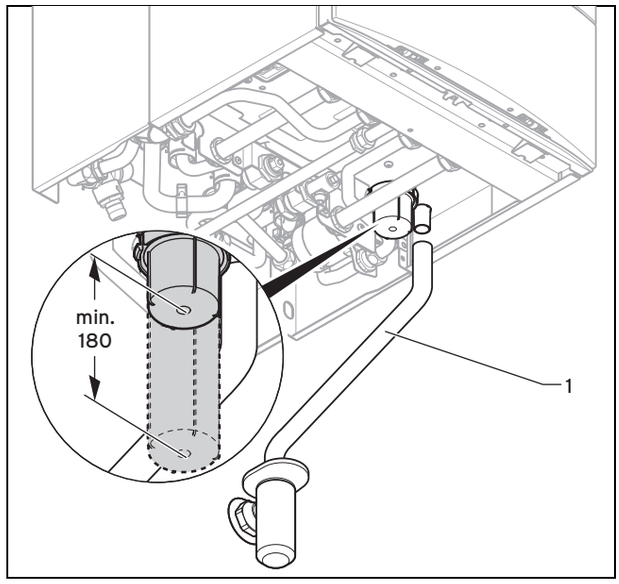


► Szerelje fel a kondenzvízelvezető vezetéket **(1)** a hőtermelő szerelési és karbantartási útmutatójában leírtaknak megfelelően.

### 5.2.5 A lefolyócső csatlakoztatása a hőtermelő biztonsági szelepéhez

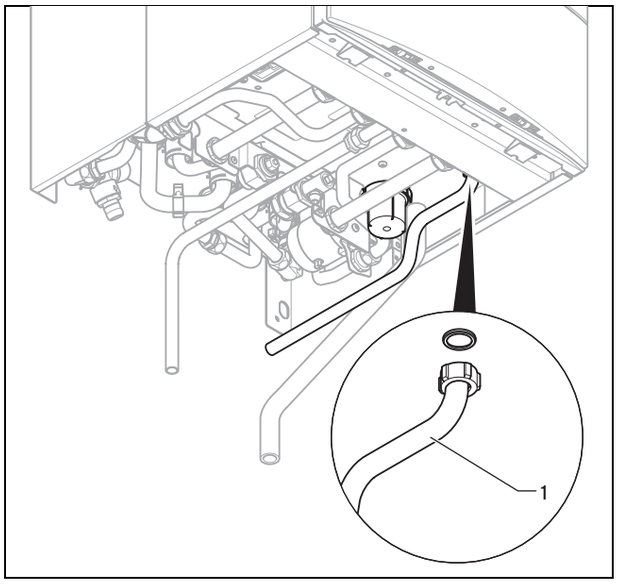


► Szerelje fel a lefolyócsövet **(1)** a hőtermelő biztonsági szelepére a hőtermelő szerelési és karbantartási útmutatójában leírtaknak megfelelően.

### 5.2.6 A rugalmas tömlő csatlakoztatása a rétegtöltésű melegvíztároló biztonsági szelepére

**Veszély!**

**Forrázásveszély!**

A biztonsági szelep lefolyóján kilépő fűtővíz súlyos forrázási sérüléseket okozhat.

► Szerelje fel szakszerűen a biztonsági szelep lefolyóját.

► Használja a szállítási terjedelemben található rugalmas tömlőt.

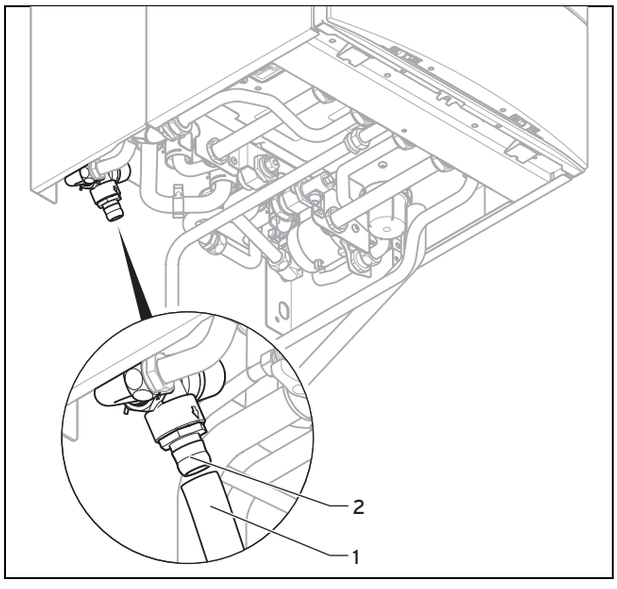


1. Dugja rá a rugalmas tömlőt **(1)** a biztonsági szelepre **(2)**.
2. Vezesse el a rugalmas tömlő végét egy nyitott csatlakozással egy lefolyótölcsérig. Ügyeljen rá, hogy a tömlőnek megfelelő esése legyen.
3. Biztosítsa, hogy a vezeték vége megfigyelhető legyen.

## 5.3 Elektromos installálás

► Vegye figyelembe a hőtermelő szerelési és karbantartási útmutatójában található, az elektromos installálással kapcsolatos utasításokat.

### 5.3.1 A rétegtöltésű melegvíztároló csatlakoztatása a hőtermelő elektronikájához

1. Nyissa ki a hőtermelő elektromos dobozát.
2. Vegye figyelembe a függelékben található bekötési kapcsolási rajzot (→ Oldal: 16).

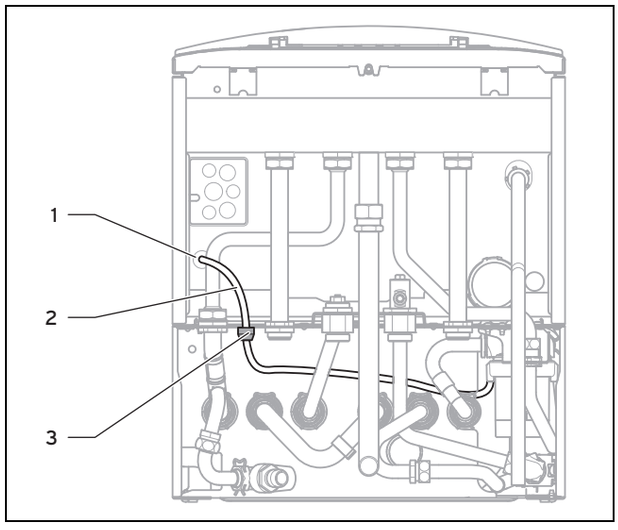


**Vigyázat!**

**Anyagi károk veszélye nem megfelelő kábelvezetés miatt**

A kábelek megsérülhetnek, ha hozzáérnek a termék forró részeihez.

► A kábeleket mindig úgy vezesse el, hogy ne érhessenek hozzá a termék forró részeihez.

3. Vezesse át a rétegtöltésű melegvíztároló kábelkorbácsát **(2)** az átvezető tömszelencékkel **(3)** a rétegtöltésű melegvíztárolón és a hőtermelőn található kábelátvezetéseken.
4. Használja a kábelátvezetőt a hőtermelőn **(1)**.
5. Rögzítse a tömszelencéket a kábelátvezetőkön a mellékelt rugós kapcsokkal.

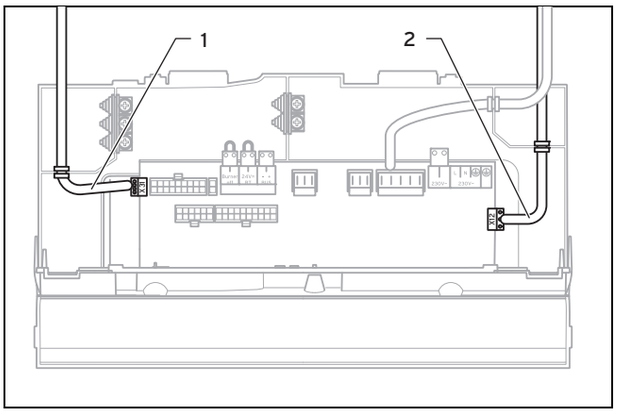


6. Vezesse ki a szivattyú vezetékét **(2)** az **X12** csatlakozódugóval a kapcsolódobozból.
7. Csatlakoztassa a szivattyú vezeték **X12** csatlakozódugóját az **X12** csatlakozóra (a vezérlőpanel jobb oldalán).
8. Vezesse el az érzékelő kábelét **(1)** az **X31** csatlakozódugóval a vezérlőpanelhez.
9. Csatlakoztassa az érzékelővezeték **X31** csatlakozódugóját az **X31** csatlakozóra (a vezérlőpanel bal oldalán).
10. Rögzítse a kábelt a kábelbilincsekkel a csatlakozódobozban.

### 5.3.2 Az áramellátás bekötése

► Csatlakoztassa az áramellátást a hőtermelő szerelési és karbantartási útmutatójában leírtaknak megfelelően.

## 6 Üzembe helyezés

► Vegye figyelembe a hőtermelő szerelési és karbantartási útmutatójában található, az üzembe helyezéssel kapcsolatos utasításokat.

## 7 Beállítás a fűtési rendszerhez

► Amikor beállítja a hőtermelőt a fűtési rendszerhez, vegye figyelembe a hőtermelő szerelési és karbantartási útmutatójában található utasításokat.

### 7.1 A tárolótöltés ellenőrzése

**Tudnivaló**
A tároló töltése gyárilag ki van kapcsolva és az első üzembe helyezéskor be kell kapcsolni.

A rétegtöltésű melegvíztároló tárolótöltése csak akkor aktív, ha a komfortüzem be van kapcsolva. Ha a komfortüzem aktiválva van, megjelenik egy „C“ szimbólum a kijelzőn (lásd üzemeltetési útmutató).

Ha a tárolótöltés be van kapcsolva, a melegvíz hőmérsékletéhez a következő hőmérsékleteket lehet beállítani (lásd üzemeltetési útmutató):

– minimális hőmérséklet: 50 °C
  maximális hőmérséklet: 65 °C

Kikapcsolt tárolótöltésnél a melegvíz hőmérsékletéhez a következő hőmérsékleteket lehet beállítani:

– minimális hőmérséklet: 35 °C
  maximális hőmérséklet: 65 °C

Ha a tárolótöltés ki van kapcsolva, a készülék nem tartja a hőmérsékletet a tárolóban. Ha kinyitja a vízcsapot, akkor bekapcsol a hőtermelő és ebben az esetben csak átfolyó vízmelegítőként működik.

**Veszély!**
**Forrázásveszély!**
A termék fel van szerelve egy automatikus, legionella elleni védelmet szolgáló funkcióval: ha a melegvíztárolóban 50 °C alá esik a hőmérséklet, akkor a rendszer a legionella elleni védelem miatt 24 óra időközönként egyszer felfűti a tárolót 70 °C-ra.

► Ilyen esetben lehetőleg ne vételezzen vizet.

► Adott esetben az üzemeltetővel történt egyeztetés után kapcsolja ki a **D.074** diagnosztikai pontnál a legionella elleni védelmet.
  Diagnosztikai kódok (→ Oldal: 15)
► Hívja le az **élő monitoring** funkciót.
  – **Menü** → **Élő monitoring**
  ◁ Ha a melegvíz készítés megfelelően működik, a kijelzőn az **S.24** felirat jelenik meg.

## 8 Zavarelhárítás

A rétegtöltésű melegvíztároló funkciói és állapota a hőtermelő diagnosztikai rendszerébe vannak integrálva.

Ez a szerelési és karbantartási útmutató csak a rétegtöltésű melegvíztároló diagnosztikai- és hibakódjait tartalmazza.

Diagnosztikai kódok (→ Oldal: 15)

Hibakódok (→ Oldal: 15)

► Vegye figyelembe a hőtermelő szerelési és karbantartási útmutatójában található, a zavarelhárítással, valamint a többi diagnosztikai- és hibakóddal kapcsolatos információkat.

### 8.1 A hibás alkatrészek cseréje

#### 8.1.1 A rétegtöltésű melegvíztároló tárolótöltő szivattyújának cseréje

1. Zárja el a melegvízrendszer elzárószelepeit és ürítse ki a hőtermelő és a rétegtöltésű melegvíztároló melegvízoldalát.

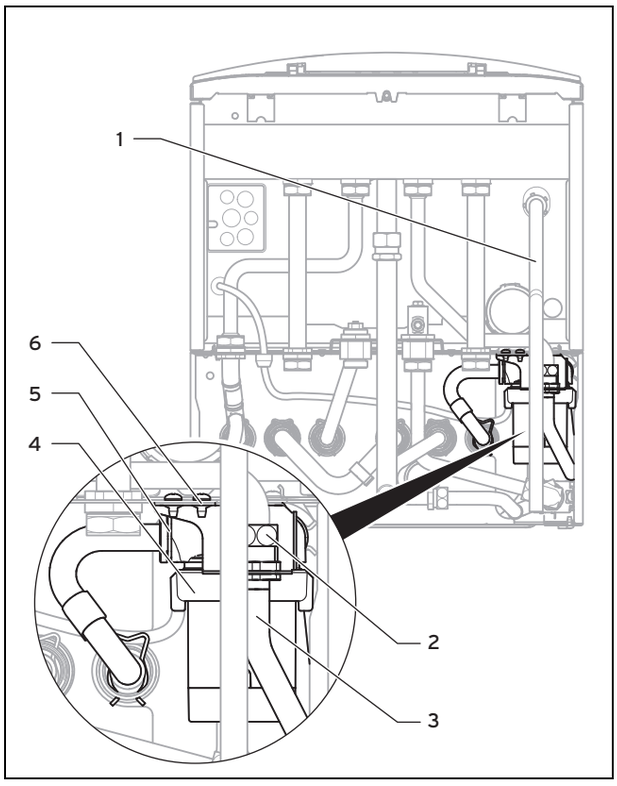


2. Vegye le a lefolyócsövet **(1)** a hőtermelő biztonsági szelepéről.
3. Hajtsa előre a hőtermelő elektromos dobozát.
4. Nyissa ki az elektronika dobozát.
5. Húzza le az **X12** csatlakozót a panelről.
6. Húzza át óvatosan a vezeték szabad végét a hőtermelő és a rétegtöltésű melegvíztároló átvezető tömszelencéin.
7. Válassza le a szivattyú érzékelőjének vezetékét a kábelkötegről, ehhez húzza el a csatlakozót a kábelkötegtől.
8. Szerelje le a csőidomot **(6)** a házról.
9. Oldja a csavarkötést **(2)** az összekötőcsövön **(3)**.
10. Oldja a rugós kapcsot **(5)** a tárolótöltő szivattyú **(4)** házán. Egyidejűleg támassza meg a másik kezével a tárolótöltő szivattyút, hogy ne essen ki a házból.
11. Húzza ki a tárolótöltő szivattyút lefelé a házból.
12. Szerelje fel a csőidomot az új tárolótöltő szivattyúra és ehhez használjon új tömítéseket.
13. Szerelje be az új tárolótöltő szivattyút a kiszereléssel ellentétes sorrendben és ehhez használjon új tömítéseket.
14. Csatlakoztassa az elektromos vezetékeket a szivattyúra a leszereléssel ellentétes sorrendben. Ügyeljen a vezetékek helyes elvezetésére.
15. Szerelje vissza a lefolyócsövet **(1)** és ehhez használjon új tömítéseket.
16. Töltse fel és légtelenítse a hőtermelőt és a rétegtöltésű melegvíztárolót.

### 8.1.2 A rétegtöltésű melegvíztároló lapátkerekes érzékelőjének cseréje

1. Zárja el a melegvízrendszer elzárószelepeit és ürítse ki a hőtermelő és a rétegtöltésű melegvíztároló melegvízoldalát.

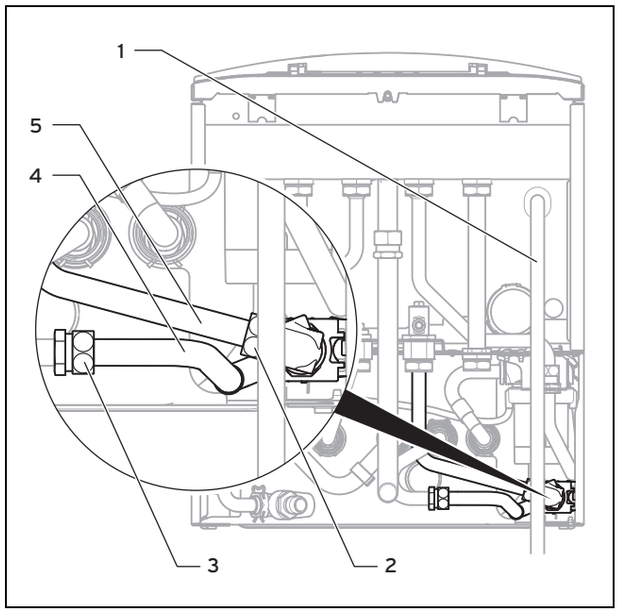


2. Vegye le a lefolyócsövet **(1)** a hőtermelő biztonsági szelepéről.
3. Húzza le a csatlakozót a lapátkerekes érzékelőről.
4. Oldja a csavarkötéseket **(2)** és **(3)** az idomokon **(4)** és **(5)**.
5. Forgassa ki a lapátkerekes érzékelőt egy kissé oldalra és húzza ki lefelé a házból.
6. Szerelje le a csőidomot a lapátkerekes érzékelőről.
7. Szerelje fel a csőidomot az új lapátkerekes érzékelőre és ehhez használjon új tömítéseket.
8. Szerelje be az új lapátkerekes érzékelőt a kiszereléssel ellentétes sorrendben és ehhez használjon új tömítéseket.
9. Csatlakoztassa a csatlakozókábel csatlakozóját az új lapátkerekes érzékelőre.
10. Szerelje vissza a lefolyócsövet **(1)** és ehhez használjon új tömítéseket.
11. Töltse fel és légtelenítse a hőtermelőt és a rétegtöltésű melegvíztárolót.

### 8.1.3 A rétegtöltésű melegvíztároló paneljének cseréje

1. Vegye figyelembe a pótalkatrészekhez mellékelt szerelési és telepítési útmutatókat.
2. Csavarja ki a csavart a rétegtöltésű melegvíztároló burkolatán és vegye le a burkolatot.

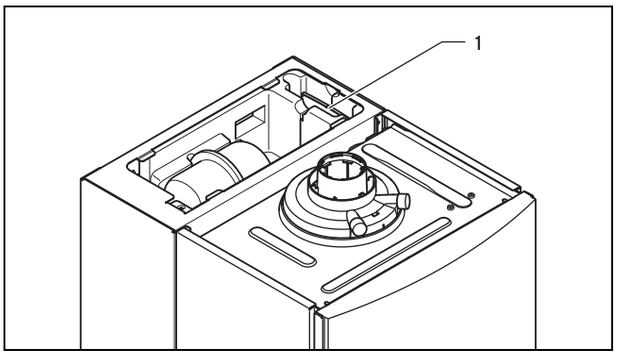


3. Vegye ki az elektronika dobozát a rétegtöltésű melegvíztároló paneljével **(1)** a készülékaknából.
4. Nyissa ki az elektronika dobozát és húzza le a csatlakozót a panelről.
5. Szerelje be az új panelt fordított sorrendben.
6. Helyezze üzembe a terméket.

# 9 Ellenőrzés és karbantartás

► Vegye figyelembe a hőtermelő szerelési és karbantartási útmutatójában található, a felülvizsgálattal és karbantartással kapcsolatos utasításokat.

## 9.1 Ellenőrzési és karbantartási időközök betartása

A szakszerű, rendszeres ellenőrzés (1 × évente) és a karbantartások (az ellenőrzések eredményétől függően, azonban legalább 2 évente) elvégzése, valamint az eredeti pótalkatrészek kizárólagos használata a termék zavarmentes üzeme és hosszú élettartama szempontjából létfontosságú jelentőséggel bírnak.

Azt ajánljuk, hogy kössön ellenőrzési és karbantartási szerződést.

### Felülvizsgálat

Az ellenőrzés célja a termék tényleges állapotának összehasonlítása az előírt állapottal. Ez méréseket, vizsgálatokat, szemrevételezést takar.

### Karbantartás

A karbantartásra azért van szükség, hogy adott esetben elkerülhető legyen a tényleges állapot eltérése az előírt állapottól. A karbantartás rendszerint tisztítást és beállítást, adott esetben egyes, kopásnak kitett alkatrészek cseréjét jelenti.

A tapasztalatok szerint normál üzemi körülmények esetén nincs szükséges pl. a hőcserélő évenkénti tisztítására. A karbantartási időközöket és a karbantartás során elvégzendő műveleteket Ön szakemberként a termék ellenőrzések során feltárt állapota alapján határozhatja meg, azonban két évente mindenképpen szükség van karbantartás elvégzésére.

## 9.2 Pótalkatrészek beszerzése

A termék eredeti alkatrészeit a megfelelőségi vizsgálat keretében a termékkel együtt tanúsították. Ha a karbantartás vagy a javítás során nem a termékkel együtt tanúsított eredeti Vaillant pótalkatrészeket használja, akkor a termék megfelelősége érvényét veszíti. Ezért nyomatékosan ajánljuk az eredeti Vaillant pótalkatrészek beszerelését. A rendelkezésre álló, eredeti Vaillant pótalkatrészekkel kapcsolatos információkat a hátoldalon feltüntetett elérhetőségeken szerezheti be.

► Ha a karbantartáshoz vagy a javításhoz pótalkatrészekre van szüksége, akkor kizárólag eredeti Vaillant pótalkatrészt használjon.

## 9.3 A szűrő tisztítása a hidegvízbemenetben

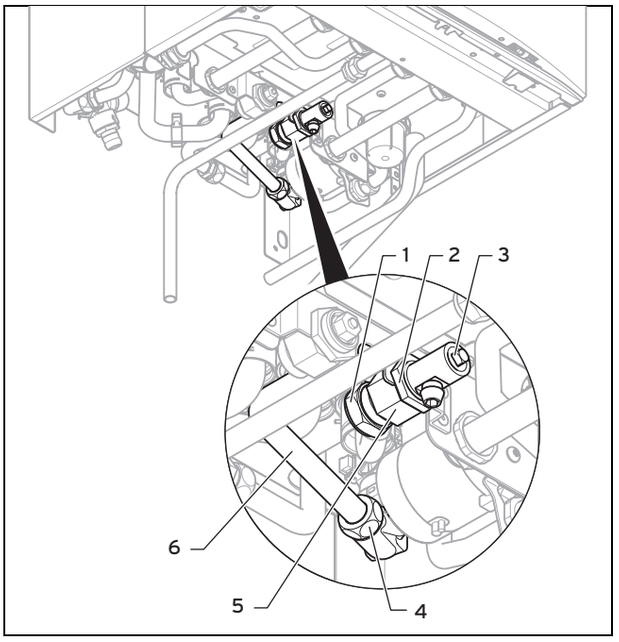


1. Zárja el a hidegvízelzáró szelepet.
2. Ürítse le a termék melegvízoldalát **(3)**.
3. Csavarja le a hidegvízvezeték hollandi anyáját **(1)**.
4. Oldja az anyát **(2)** a csatlakozócsonkon **(5)**.
5. Csavarja le a hollandi anyát **(4)**.
6. Távolítsa el a csatlakozócsonkot az összekötő csővel **(6)** együtt.
7. Öblítse át a csatlakozócsonkot vízsugárral a folyásiránnyal ellentétes irányban.
8. Helyezze vissza a csatlakozócsonkot.
9. Használjon mindig új tömítéseket, és húzza meg az anyákat és a két hollandi anyát.
10. Nyissa ki a hideg-víz elzárócsapját.

# 10 Újrahasznosítás és ártalmatlanítás

### A csomagolás ártalmatlanítása

► A csomagolást előírásszerűen ártalmatlanítsa.
► Tartson be minden erre vonatkozó előírást.

## 11 Vevőszolgálat

Javítási és felszerelési tanácsért forduljon a Vaillant központi képviseletéhez, amely saját márkaszervizzel és szerződött Vaillant Partnerhálózattal rendelkezik. Megszűnik a gyári garancia, ha a készüléken nem a Vaillant Márkaszerviz vagy a javításra feljogosított Vaillant Partnerszerviz végzett munkát, illetve ha a készülékbe nem eredeti Vaillant alkatrészeket építettek be!

Melléklet

# A Diagnosztikai kódok

| Kód | Paraméter | Értékek vagy magyarázatok | Gyári beállítás | Saját beállítás |
|---|---|---|---|---|
| D.074 | actoSTOR legionella elleni védelmi funkció | 0 = KI<br>1 = BE | 1 = BE | |
| D.092 | actoSTOR modul felismerés | 0 = nincs csatlakoztatva<br>1 = kapcsolat hiba:nincs eBus kommunikáció, a rendszer korábban felismerte az actoSTOR modult<br>2 = aktív kapcsolat | | |

# B Hibakódok

| Kód | Jelentés | A hiba oka |
|---|---|---|
| F.02 | Az actoSTOR tárolótöltés érzékelő (NTC) hibája, csak F.91 paraméterrel együtt | Az NTC hibás, NTC kábel hibás, hibás csatlakozó az NTC-n, hibás csatlakozó az actoSTOR elektronikán |
| F.03 | Az actoSTOR tároló érzékelő (NTC) hibája, csak F.91 paraméterrel együtt | Az NTC hibás, NTC kábel hibás, hibás csatlakozó az NTC-n, hibás csatlakozó az actoSTOR elektronikán |
| F.12 | Rövidzárlat az actoSTOR tárolótöltés érzékelőn (NTC), csak F.91 paraméterrel együtt | NTC hiba, rövidzárlat a kábelkötegben, a kábel/ház között |
| F.13 | Rövidzárlat az actoSTOR tárolóérzékelőn (NTC), csak F.91 paraméterrel együtt | NTC hiba, rövidzárlat a kábelkötegben, a kábel/ház között |
| F.80 | Szekunder hőcserélő bemenő érzékelő szakadás vagy rövidzárlat hiba; csak F.91 paraméterrel együtt | Az NTC hibás, NTC kábel hibás, hibás csatlakozó az NTC-n, hibás csatlakozó az actoSTOR elektronikán<br>Testzárlat az érzékelő csatlakozója és a ház között, rövidzárlat a kábelkötegben, az érzékelő hibás |
| F.81 | actoSTOR töltőszivattyú hiba; csak F.91-gyel együtt | A tároló egy bizonyos idő után nincs teljesen feltöltve.<br>– Ellenőrizze a tárolótöltés érzékelőjét és a tároló érzékelőjét<br>– Levegő az actoSTOR szivattyúban<br>– Ellenőrizze a szivattyú kábelkötegét<br>– Ellenőrizze a szárnykerekes áramlásérzékelőt és/vagy a termék visszacsapó szelepét<br>– Előnykapcsoló váltószelep hiba<br>– Szekunder hőcserélő eldugult<br>– Szivattyú hiba |
| F.90 | Megszakadt a kommunikáció az actoSTOR modullal | Ellenőrizze a termék és az actoSTOR közötti kábelköteget (PEBus).<br>Ha a terméket az actoSTOR modul nélkül kívánja üzemeltetni, állítsa be: D.092 = 0. |
| F.91 | Érzékelő / végrehajtó hiba az actoSTOR modulban | |

# C VIH CL .. bekötési kapcsolási rajz. S

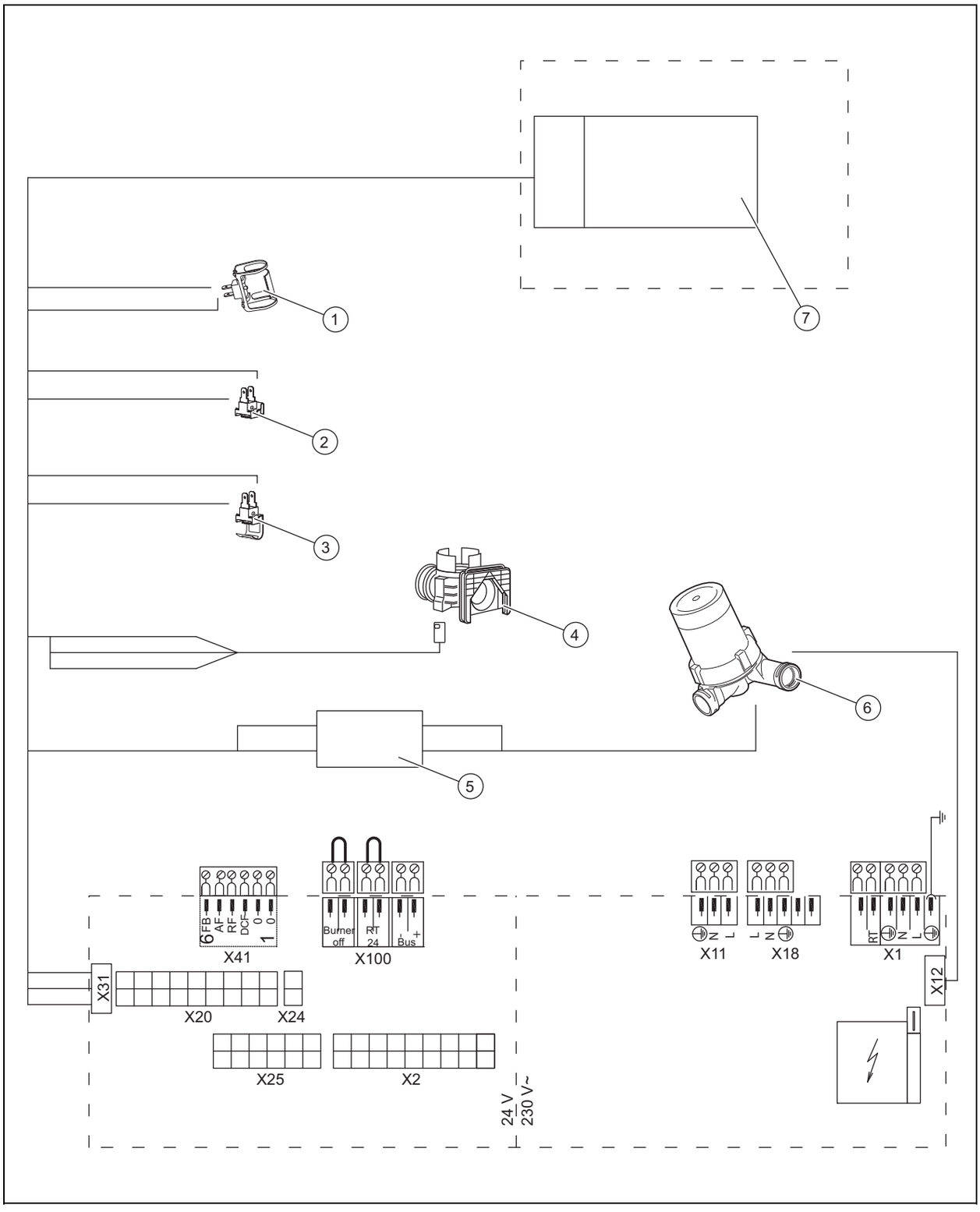


| | | | |
|---|---|---|---|
| 1 | Tárolótöltési hőmérséklet érzékelő (NTC) | 4 | Lapátkerekes érzékelő |
| 2 | Tárolótöltési hőmérséklet érzékelő (NTC) | 5 | Dugaszolható csatlakozás |
| 3 | Szekunder hőcserélő bemenő hőmérséklet érzékelő (NTC) | 6 | Tárolótöltő szivattyú |
| | | 7 | Rétegtöltésű melegvíztároló panel |

0020221925_00 ▮ 24.08.2015

**Vaillant Saunier Duval Kft.**
1117 Budapest ▮ Hunyadi János út. 1.
Tel 1 464 78 00 ▮ Telefax 1 464 78 01
vaillant@vaillant.hu ▮ www.vaillant.hu

© Ezek az útmutatók, vagy ezek részei szerzői jogi védelem alatt állnak, és kizárólag a gyártó írásos beleegyezésével sokszorosíthatók, illetve terjeszthetők.