Az üzemeltető számára

Kezelési útmutató

turboMAG plus

MAG ..-2/0-5 H R1

HU

Kiadó/gyártó
Vaillant GmbH
Berghauser Str. 40 ▮ D-42859 Remscheid
Tel. +49 21 91 18-0 ▮ Fax +49 21 91 18-2810
info@vaillant.de ▮ www.vaillant.de

Tartalom

1	**Biztonság**	**3**
1.1	Kezelésre vonatkozó figyelmeztetések	3
1.2	Általános biztonsági utasítások	3
2	**Megjegyzések a dokumentációhoz**	**5**
2.1	Tartsa be a jelen útmutatóval együtt érvényes dokumentumokban foglaltakat	5
2.2	A dokumentumok megőrzése	5
2.3	Az útmutató érvényessége	5
3	**A termék leírása**	**5**
3.1	CE-jelölés	5
3.2	Adatok az adattáblán	5
3.3	Teljesítménynagyságok	5
3.4	A termék felépítése	5
3.5	Kijelző kezelőelemek	6
3.6	Melegvíz-hőmérséklet ajánlott beállításai	6
3.7	Üzemeltetés kis víznyomás esetén	6
4	**Üzemeltetés**	**6**
4.1	Az üzembe helyezés előkészítése	7
4.2	A termék üzembe helyezése	7
4.3	A termék bekapcsolása	7
4.4	Üzemmódok kiválasztása	7
4.5	Normál üzemmód beállítása	7
4.6	Kádfeltöltés üzemmód beállítása	7
4.7	Kádfeltöltés üzemmód befejezése	7
4.8	A termék védelme a fagytól	8
5	**Hiba felismerése és elhárítása**	**8**
6	**Ápolás és karbantartás**	**8**
6.1	Karbantartás	8
6.2	A termék ápolása	8
7	**Üzemen kívül helyezés**	**9**
7.1	A termék átmeneti üzemen kívül helyezése	9
7.2	A termék végleges üzemen kívül helyezése	9
8	**Újrahasznosítás és ártalmatlanítás**	**9**
9	**Garancia és vevőszolgálat**	**9**
9.1	Garancia	9
9.2	Vevőszolgálat	9
Melléklet		**10**
A	**Zavarok felismerése és elhárítása**	**10**

1 Biztonság

1.1 Kezelésre vonatkozó figyelmeztetések

A műveletekre vonatkozó figyelmeztetések osztályozása

A műveletekre vonatkozó figyelmeztetések osztályozása az alábbiak szerint figyelmeztető ábrákkal és jelzőszavakkal a lehetséges veszély súlyossága szerint történik:

Figyelmeztető jelzések és jelzőszavak

Veszély!
Közvetlen életveszély vagy súlyos személyi sérülések veszélye

Veszély!
Áramütés miatti életveszély

Figyelmeztetés!
Könnyebb személyi sérülés veszélye

Vigyázat!
Anyagi és környezeti károk kockázata

1.2 Általános biztonsági utasítások

1.2.1 Rendeltetésszerű használat

Szakszerűtlen vagy nem rendeltetésszerű használat esetén a felhasználó vagy harmadik személy testi épségét és életét fenyegető veszély állhat fenn, ill. megsérülhet a termék, vagy más anyagi károk is keletkezhetnek.

A termékek gázüzemű átfolyós rendszerű vízmelegítő készülékek és ennek a funkciónak megfelelően melegvízkészítésre tervezték őket.

A rendeltetésszerű használat a következőket jelenti:

– a termék és a berendezés további komponenseihez mellékelt kezelési utasítások betartása
– az útmutatókban feltüntetett ellenőrzési és karbantartási feltételek betartása.

Nyolc éves, vagy annál idősebb gyermekek, valamint csökkent fizikai, szenzoros vagy mentális képességű, vagy tapasztalattal és ismeretekkel nem rendelkező személyek felügyelettel használhatják a terméket, vagy abban az esetben, ha kioktatták őket a termék biztonságos használatára és a termék használatából fakadó veszélyekre. A gyermekek a termékkel nem játszhatnak. A tisztítási és karbantartási munkálatokat gyermekek felügyelet nélkül nem végezhetik.

A jelen útmutatóban ismertetett használattól eltérő vagy az azt meghaladó használat nem rendeltetésszerű használatnak minősül. Nem rendeltetésszerű használatnak minősül a termék minden közvetlenül kereskedelmi és ipari célú használata.

Figyelem!

Minden, a megengedettől eltérő használat tilos.

1.2.2 A telepítést csak szakember végezze

A termék telepítését, ellenőrzését, karbantartását és javítását, valamint a gáz beállításait csak szakemberek végezhetik el.

1.2.3 Hibás kezelés miatti veszély

A hibás kezeléssel saját magát vagy másokat veszélyeztethet, és anyagi károkat okozhat.

- Gondosan olvassa végig a szóban forgó útmutatót, és az összes kapcsolódó dokumentumot, különösen a "Biztonság" című fejezetet és a figyelmeztető információkat.
- Csak a következő Üzemeltetési útmutatóban leírt műveleteket hajtsa végre.

1.2.4 Eldugult vagy tömörtelen égéstermék vezeték miatti életveszély

Ha az épületben égéstermék szag érezhető:

- Nyisson ki minden hozzáférhető ajtót és ablakot, és gondoskodjon huzatról.
- Kapcsolja ki a terméket.
- Értesítsen egy szakembert.

1.2.5 A szivárgó gáz életveszélyt jelent

Ha az épületben gázszag érezhető:

- Kerülje el, hogy a helyiségben gázszag keletkezhessen.
- Nyissa ki az ajtókat és ablakokat és gondoskodjon huzatról.
- Kerülje nyílt láng (pl. öngyújtó, gyufa) használatát.
- Tilos a dohányzás.
- Ne használjon villamos kapcsolót, hálózati csatlakozódugót, csengőt, telefont és egyéb hangszórós kaputelefont az épületben.

- Zárja el a gázóra gázcsapját vagy a központi gázelzáró csapot.
- Ha lehetséges, csatlakoztasson gázelzáró csapot a termékre.
- Kopogással vagy hangos szóval figyelmeztesse a ház lakóit.
- Haladéktalanul hagyja el az épületet és akadályozza meg, hogy mások bemenjenek.
- Amint kijutott az épületből, értesítse a tűzoltókat és a rendőrséget.
- Értesítse a gázszolgáltató vállalat ügyeletét egy, az épületen kívül elhelyezett telefonkészülékről.

1.2.6 A robbanékony és lobbanékony anyagok életveszélyt jelentenek

- Ne használjon, és ne tároljon a termék felállítási helyén robbanékony vagy lobbanékony anyagokat (pl. benzint, papírt, festéket).

1.2.7 Hiányzó biztonsági berendezések miatti életveszély

A hiányzó biztonsági berendezések (pl. biztonsági szelep, tágulási tartály) életveszélyes forrázásokhoz és egyéb sérülésekhez vezethetnek, pl. robbanások miatt.

- Kérje ki egy szakember tanácsát a biztonsági berendezések működésével és elhelyezésével kapcsolatban.

1.2.8 Életveszély a terméken, vagy a termék környezetében végzett módosítások miatt

- Semmiképpen ne távolítsa el, ne hidalja át, vagy ne blokkolja a biztonsági berendezéseket.
- Ne manipulálja a biztonsági berendezéseket.
- Ne rongálja meg és ne távolítsa el a részegységek plombáit.
- Ne végezzen módosításokat:
  - a készüléken,
  - a gáz- és vízellátó vezetéken, az égést tápláló levegő vezetéken, az áramellátáson
  - a teljes égéstermék elvezető rendszeren
  - a biztonsági szelepen
  - a lefolyóvezetékeken
  - azokon az építészeti adottságokon, amelyek befolyásolhatják a termék üzembiztonságát

1.2.9 Mérgezés veszélye az égési levegő nem megfelelő hozzávezetése miatt

Feltételek: A helyiség levegőjétől függő üzemeltetés

- Biztosítsa a megfelelő mennyiségű égési levegő hozzávezetését.

1.2.10 Sérülésveszély és anyagi kár kockázata szakszerűtlen vagy el nem végzett karbantartás és javítás miatt

- Soha ne kísérelje meg saját maga elvégezni a termék karbantartását vagy javítását.
- Az üzemzavarokat és károkat mindig haladéktalanul javíttassa ki egy szakemberrel.
- Tartsa be az előírt karbantartási időket.

1.2.11 Anyagi kár veszélye fagy miatt

- Győződjék meg arról, hogy a fűtési rendszer fagy esetén mindenképpen üzemben marad, és az összes helyiség megfelelően temperált.
- Amennyiben nem tudja biztosítani az üzemeltetést, üríttesse le szakemberrel a fűtési rendszert.

1.2.12 Korrózió okozta károsodás veszélye a helyiség nem megfelelő levegője vagy a rossz égési levegő miatt

A spray-k, oldószerek, klórtartalmú tisztítószerek, festékek, ragasztók, ammóniavegyületek, porok és hasonlók a termék, ill. a levegő-égéstermék elvezető vezeték korróziója okozhatják.

- Biztosítsa, hogy a friss-levegő vezetékébe ne kerülhessen fluor, klór, kén, porok stb.
- Gondoskodjon róla, hogy a felállítás helyén ne tároljanak vegyi anyagokat.

2 Megjegyzések a dokumentációhoz

2.1 Tartsa be a jelen útmutatóval együtt érvényes dokumentumokban foglaltakat

- Feltétlenül tartson be minden, a rendszer részegységeihez tartozó üzemeltetési útmutatót.

2.2 A dokumentumok megőrzése

- További használat céljából őrizze meg ezt az útmutatót, valamint az összes kapcsolódó dokumentumot.

2.3 Az útmutató érvényessége

Ez az útmutató kizárólag az alábbiakra érvényes:

Termék – cikkszám

MAG HU 14-2/0-5 H R1	0010017303
MAG HU 16-2/0-5 H R1	0010017304

3 A termék leírása

3.1 CE-jelölés

A CE-jelölés azt dokumentálja, hogy az adattábla szerinti készülékek megfelelnek a rájuk vonatkozó irányelvek alapvető követelményeinek.

A megfelelőségi nyilatkozat a gyártónál megtekinthető.

3.2 Adatok az adattáblán

Az adattábla a termék burkolatának bal oldali részén található.

Adatok az adattáblán	Jelentés
MAG	Termékkategória
HU	Országjelölés
14/16	Teljesítmény l/min egységben
-2	kéménycsatlakozással
/0	Termékgeneráció
-5	Felszereltség
H	Földgáz
R1	Termékverzió
turboMAG plus	Terméksor
Típus	Égéstermék elvezető és frisslevegő-bevezetés módja
C13, C23, Cxx	Jóváhagyott gázkészülék fajták
Kat.	Jóváhagyott készülékkategóriák
G20 - 20 mbar	Gyári gázcsoport és csatlakozási gáznyomás
$P_{nom.}$	Maximális hőteljesítmény
$P_{min.}$	Minimális hőteljesítmény
$Q_{nom.}$	Maximális hőterhelés
$Q_{min.}$	Minimális hőterhelés
$P_{w\ max.}$	Maximálisan megengedett víznyomás
Sorozatszám	7–16. számjegy = a termék cikkszáma
IP	Védettség
CE-jelölés	→ „CE-jelölés” fejezet

Tudnivaló
Győződjön meg róla, hogy a felállítási helyen a termék megfelel a gázcsoportjának.

3.3 Teljesítménynagyságok

Típusjelölés	Teljesítmény	Víz térfogatáram (ΔT 25 K)
MAG HU 14-2/0-5 H R1	6,7 – 27,1 kW	14 l/min
MAG HU 16-2/0-5 H R1	7,7 – 31,0 kW	16 l/min

3.4 A termék felépítése

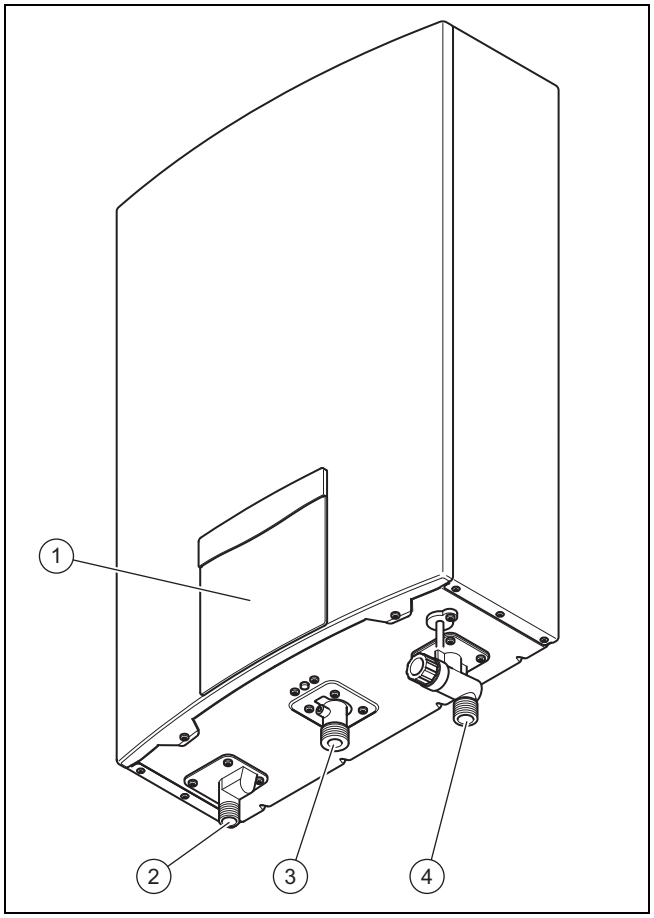

1	Kijelző	3	Gázcsatlakozó
2	Melegvíz-csatlakozó	4	Hidegvíz-csatlakozó

3.5 Kijelző kezelőelemek

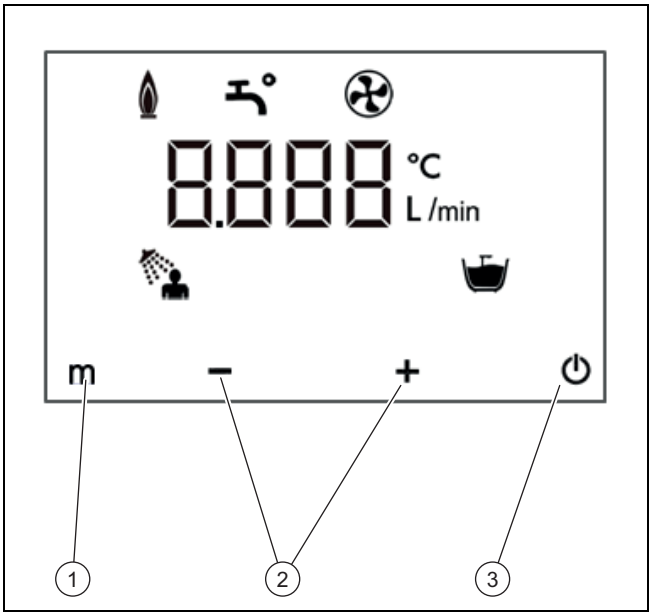

1 m –Üzemmódválasztó gomb
2 – és + gomb
3 ⏻ –gomb (Be-/kikapcsoló gomb)

3.5.1 Megjelenített szimbólumok

Szimbólum	Jelentés	Magyarázat
	Az égő megfelelően üzemel	Égő BE
	Vízkészítés aktív	Akkor jelenik meg, ha víz folyik át a terméken.
	Ventilátor aktív	Akkor jelenik meg, ha a ventilátor működik.
L/min	Térfogatáram	Kádfeltöltés üzemmódban jelenik meg.
	Kádfeltöltés üzemmód	Kádfeltöltés üzemmódban jelenik meg.
	Normál üzem	Normál üzemmódban jelenik meg

3.6 Melegvíz-hőmérséklet ajánlott beállításai

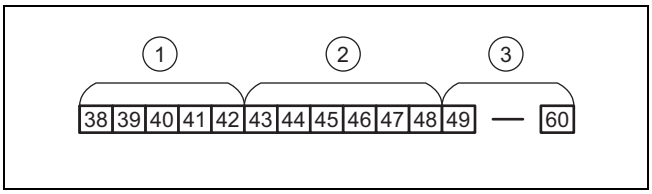

1 Mosogatás, tusolás
2 Tusolás, melegvíz
3 Magas hőmérséklet

A melegvíz-hőmérséklet 38 °C és 60 °C közötti értékre állítható (gyári beállítás: 42 °C). Ha a beállított vízhőmérséklet a melegvízkészítés kezdete előtt 48 °C alatt van, akkor üzem közben a melegvíz-hőmérsékletet nem emelheti 48 °C fölé a forrázások megelőzése érdekében.

Ha a beállított vízhőmérséklet a melegvízkészítés kezdete előtt 48 °C fölé volt beállítva, akkor üzem közben a vízhőmérsékletet csak csökkentheti a forrázások megelőzése érdekében.

Ha a terméket az elektromos hálózatról leválasztották, majd újra üzembe helyezik, akkor a legutóbb beállított melegvízhőmérséklet, de max. 48 °C lesz az érvényes.

3.6.1 Normál üzem

A normál üzemmód beállítható hőmérsékletű melegvíz készítésére szolgál. Üzembe helyezést követően a normál üzemmód aktív.

3.6.2 Kádfeltöltés üzemmód

Kádfeltöltés üzemmódban megadható a szükséges vízmennyiség (pl. 160 l).

Tudnivaló

Ha a vízmennyiség 10 l-rel kevesebb a beállított vízmennyiségnél, hangjelzés hallható. A kijelző az aktuális vízmennyiséget jelzi ki. Ha eléri a beállított vízmennyiséget, újra hangjelzés hallható, hogy a vízcsapot elzárja. Ha a vízcsapot nem zárja el, a kijelzőn az aktuális vízmennyiség jelenik meg.

A termék hangjelzést ad ki, ha a kádfeltöltés még 42 perc elteltével sem zárult le.

3.7 Üzemeltetés kis víznyomás esetén

Ha minimális hőteljesítménnyel történő üzemeltetés estén az aktuális vízhőmérséklet 30 másodpercnél hosszabb ideig legalább 3 °C-kal meghaladja a beállított vízhőmérsékletet, akkor a kijelzőn felváltva 1 másodpercig az **S.191** állapot, majd 2 másodpercig a vízhőmérséklet jelenik meg.

Ha maximális hőteljesítménnyel történő üzemeltetés estén az aktuális vízhőmérséklet 30 másodpercnél hosszabb ideig legalább 3 °C-kal a beállított vízhőmérséklet alatt van, akkor a kijelzőn felváltva 1 másodpercig az **S.190** állapot, majd 2 másodpercig a vízhőmérséklet jelenik meg.

Tudnivaló

Kis víznyomású területeken a szerelő szakember nyomásfokozó szivattyú beépítésével növelheti a víznyomást és ezzel a melegvíz-mennyiséget is.A forrázások elkerülése érdekében a kis víznyomású területeken termosztatikus keverőszelepre van szükség a 60 °C-nál magasabb hőmérsékletek elkerülése érdekében.

4 Üzemeltetés

Figyelmeztetés!
Forró víz okozta forrázásveszély áll fenn!

A rosszul beállított vízhőmérsékletek és a forró víz a vezetékekben forrázási sérüléseket okozhatnak.

► Ellenőrizze a víz hőmérsékletét a kezével.

4.1 Az üzembe helyezés előkészítése

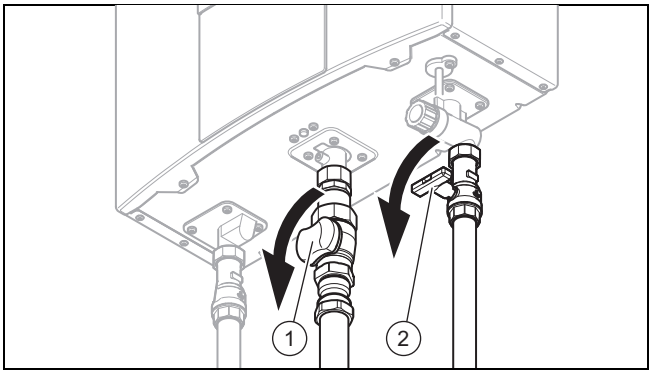

1. Nyissa ki a hidegvíz elzárócsapját **(2)**.
2. Nyissa ki a vízcsapot a vízátfolyás ellenőrzéséhez.
3. Zárja el a vízcsapot.
4. Kapcsolja be a termék áramellátását.
5. Nyissa ki a gázelzáró csapot **(1)**.

4.2 A termék üzembe helyezése

► Csak akkor helyezze üzembe a terméket, ha a burkolat teljesen zárva van.

4.3 A termék bekapcsolása

1. Nyomja meg a ⏻ gombot.
   ◁ A kijelzőn a normál üzemmódhoz beállított vízhőmérséklet jelenik meg (gyári beállítás: 42 °C). Az önteszt lezárulása után a kijelző kialszik, a termék újra készenlétbe áll.
2. Nyissa ki a vízcsapot.
   ◁ A termék automatikusan elindul. Gyújtási probléma esetén nyissa ki és zárja el többször egymás után a vízcsapot.

> **Tudnivaló**
> Ha a termék 15 percen belül egymás után ötször hibát észlel, akkor az üzemet 15 percre felfüggeszti.

4.4 Üzemmódok kiválasztása

► Nyomja meg a m gombot a normál üzemmód és a kádfeltöltés üzemmód közötti választáshoz.

◁ A háttérvilágítás világít.

> **Tudnivaló**
> Az üzemmódok között csak akkor válthat, ha nem áll fenn melegvízigény.

4.5 Normál üzemmód beállítása

1. Nyomja meg a m gombot.
2. Nyomja meg a ⊖, ill. ⊕ gombot a hőmérséklet beállításához.
   ◁ A kijelzőn a beállított vízhőmérséklet jelenik meg 3 másodpercre.
3. Nyissa ki a vízcsapot.
   ◁ A kijelzőn a beállított vízhőmérséklet jelenik meg villogva 3 másodpercre, majd ezután az aktuális vízhőmérséklet.

4.6 Kádfeltöltés üzemmód beállítása

1. Nyomja meg kétszer a m gombot.
   ◁ A vízmennyiség kijelzője villog. (Gyári beállítás: 160 l)
2. Nyomja meg a ⊖, ill. ⊕ gombot a vízmennyiség beállításához. Ezután várjon 3 másodpercet.
3. Nyomja meg a ⊖, ill. ⊕ gombot a hőmérséklet beállításához.
   ◁ Gyári beállítás: 42 °C
4. Nyissa ki a vízcsapot.
   ◁ A kijelző az aktuális vízhőmérsékletet jelzi ki.

> **Tudnivaló**
> 10 l-rel a beállított vízmennyiség elérése előtt és annak elérésekor hangjelzés hallható.
> A termék a kádfeltöltés üzemmódot nem fejezi be automatikusan.

4.7 Kádfeltöltés üzemmód befejezése

1. **Alternatíva 1 / 5**
   ► 10 percen keresztül ne folyasson melegvizet.

1. **Alternatíva 2 / 5**

   Feltételek: 10 l-rel a beállított vízmennyiség elérése előtt és annak elérésekor

   ► Zárja el a vízcsapot.

1. **Alternatíva 3 / 5**
   ► Kapcsolja ki a termék áramellátását.
   ► Kapcsolja be ismét a termék áramellátását.

1. **Alternatíva 4 / 5**

   Feltételek: A vízcsap zárva

   ► Nyomja meg a ⏻ gombot.
   ► Nyomja meg ismét a ⏻ gombot.

1. **Alternatíva 5 / 5**

   Feltételek: A vízcsap zárva

   ► Az üzemmód átváltásához nyomja meg a m gombot.

4.8 A termék védelme a fagytól

A fagy a terméket és a vízvezetékeket is károsíthatja, ami tömítetlenségekhez és a termék károsodásához vezethet.

- ► A terméket ne válassza le a villamos hálózatról, hogy az elektromos működtetésű fagyvédelmi berendezés (opcionális) aktív maradjon.
- ► Telepítsen (építésoldalról) megfelelő hőszigetelést a vízvezetékekre.

Feltételek: Külső hőmérséklet ≤ -15 °C, vagy nincs opcionális fagyvédelmi berendezés

- ► Kapcsolja le az áramellátást.
- ► Zárja el a gázelzáró csapot.
- ► Zárja el a hidegvíz elzárószelepét egy csavarhúzóval ütközésig az óra járásának megfelelő irányba csavarva.
- ► Oldja a hidegvíz-vezeték csatlakozását a termékről.
- ► Nyissa ki a termékhez csatlakoztatott összes melegvízcsapot, hogy a termék és a vezeték teljesen leürüljenek.

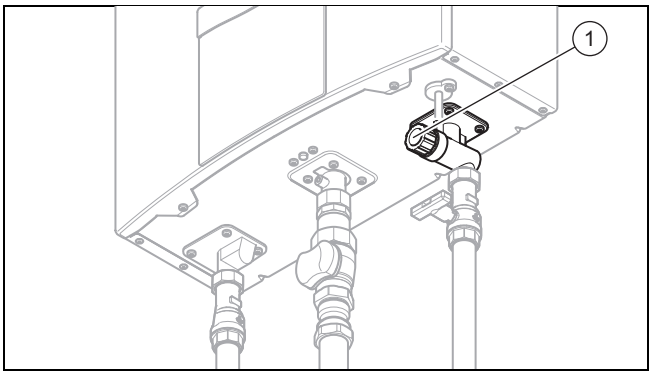

- ► Távolítsa el a szűrőt (1) a hidegvízcsatlakozásból, és eressze le a maradék vizet a termékből.
- ► Hagyja nyitva a vízcsapokat és a hidegvíz-vezetéket hagyja leszerelve, amíg a terméket a fagyveszély elmúlta után ismét üzembe helyezi.
- ► A termék újbóli üzembe helyezése előtt szerelje be a szűrőt (1).
- ► A termék későbbi feltöltésekor csak azután helyezze ismét üzembe a terméket, ha a hidegvízelzáró szelep kinyitása után víz lép ki a kinyitott melegvízcsapoknál. Így biztosított, hogy a termék megfelelően fel van töltve vízzel.

5 Hiba felismerése és elhárítása

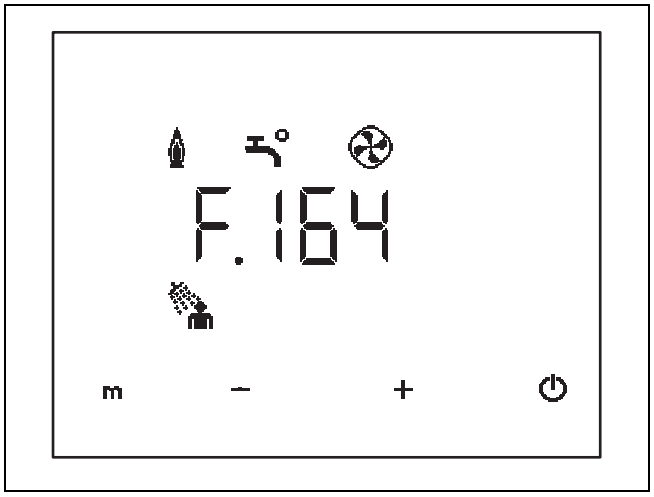

A hibaüzeneteknek minden egyéb kijelzéssel szemben prioritásuk van.

- ► Ha üzemzavarok vagy hibaüzenetek (**F.xxx**) lépnek fel, a függelékben található táblázatok szerint járjon el.
  Zavarok felismerése és elhárítása (→ Oldal: 10)
- ► Ha a termék a táblázat alapján elvégzett ellenőrzés ellenére sem működik megfelelően, akkor a probléma elhárításához forduljon szakemberhez.

6 Ápolás és karbantartás

6.1 Karbantartás

A termék tartós üzemképességének és üzembiztonságának, megbízhatóságának és hosszú élettartamának feltétele a szakember által elvégzett évenkénti ellenőrzés és karbantartás.

6.2 A termék ápolása

Vigyázat!
Anyagi kár kockázata nem megfelelő tisztítószerek miatt!

- ► Ne használjon sprayet, súrolószereket, mosogatószereket, oldószer- vagy klórtartalmú tisztítószereket..

- ► A burkolatot egy kevés oldószermentes tisztítószerrel átitatott, nedves kendővel törölje le.

7 Üzemen kívül helyezés

7.1 A termék átmeneti üzemen kívül helyezése

Vigyázat!
Anyagi károk kockázata fagy miatt!

A fagyvédelmi- és ellenőrző-berendezések csak akkor működnek, ha a termék nincs leválasztva a villamos hálózatról, a termék a ⏻ gombbal be van kapcsolva, és a gázelzáró csap nyitva van.

- Csak akkor helyezze ideiglenesen üzemen kívül a terméket, ha biztosan nem kell fagyra számítani.

- Zárja el a hidegvízelzáró-szelepet.
- Nyissa ki a vízcsapot a maradék víz leeresztéséhez a vezetékekből.
- Zárja el a vízcsapot.
- Zárja el a gázelzáró csapot.
- Válassza le a terméket az elektromos hálózatról.

7.2 A termék végleges üzemen kívül helyezése

- A termék végleges üzemen kívül helyezését bízza szakemberre.

8 Újrahasznosítás és ártalmatlanítás

- A csomagolás ártalmatlanítását bízza a terméket telepítő szakemberre.

Amennyiben a terméket ezzel a jelzéssel látták el:

- A terméket tilos a háztartási hulladékkal együtt ártalmatlanítani.
- Ehelyett adja le a terméket egy elektromos és elektronikus készülékekre szakosodott gyűjtőhelyen.

Ha a termék elemeket tartalmaz, melyek ezzel a jelzéssel vannak ellátva, akkor az elemek egészség- és környezetkárosító anyagokat tartalmazhatnak.

- Ebben az esetben használtelem-gyűjtő helyen ártalmatlanítsa az elemeket.

9 Garancia és vevőszolgálat

9.1 Garancia

A gyártó garanciájával kapcsolatos kérdéseire a hátoldalon megadott elérhetőségeken kaphat választ.

9.2 Vevőszolgálat

Javítási és felszerelési tanácsért forduljon a Vaillant központi képviseletéhez, amely saját márkaszervizzel és szerződött Vaillant Partnerhálózattal rendelkezik. Megszűnik a gyári garancia, ha a készüléken nem a Vaillant Márkaszerviz vagy a javításra feljogosított Vaillant Partnerszerviz végzett munkát, illetve ha a készülékbe nem eredeti Vaillant alkatrészeket építettek be!

Melléklet

A Zavarok felismerése és elhárítása

Probléma	Lehetséges kiváltó ok	Intézkedés az elhárításhoz
Zavar a gyújtási folyamatnál	Levegős a gázvezeték	Nyissa ki és zárja el a vízcsapot többször egymás után **Tudnivaló** Ha a vízcsapot több mint 4 alkalommal megnyitja és elzárja, és a termékben a gyújtás sikertelen, akkor legalább 15 percet kell várnia, míg a termék újra üzemkész. Az F.199 hibaüzenet jelenik meg.
Az égő automatikus lekapcsolása 45 ±3 perc elteltével, a kijelzőn az **F.164** hibaüzenet jelenik meg	A biztonsági berendezés lekapcsolt	Zárja el rövid időre a vízcsapot
Nincs melegvíz enyhén kinyitott vízcsap mellett	A térfogatáram 2,5 l/min alatt van	Növelje a térfogatáramot a vízcsapnál
Nincs melegvíz kinyitott vízcsap mellett	Hidegvíz maradt a vezetékben	Hagyja kifolyni a hidegvizet
Gőz van az égéstermékelvezető nyílásban	A víz a hideg levegőn kicsapódik az égéstermékből	Nem hiba
A melegvíz fehér színű	A hideg vízben oldott levegő elpárolog	Nem hiba
A melegvízcsap elzárása után a ventilátor tovább működik	A ventilátor frisslevegővel látja el az égőt	Nem hiba
Ingadozó vízhőmérséklet és térfogatáram	További vízcsapok vannak nyitva vagy zárva	Nem hiba
Sípoló hang üzem közben	Egyenetlen gázellátás, alacsony gáznyomás	Értesítse a szakembert / ügyfélszolgálatot, ellenőriztesse a gáznyomást.

0020219898_01 ▮ 24.02.2016

Vaillant Saunier Duval Kft.
1117 Budapest ▮ Hunyadi János út. 1.
Tel 1 4647800 ▮ Telefax 1 4647801
vaillant@vaillant.hu ▮ www.vaillant.hu

© Ezek az útmutatók, vagy ezek részei szerzői jogi védelem alatt állnak, és kizárólag a gyártó írásos beleegyezésével sokszorosíthatók, illetve terjeszthetők.
A műszaki változtatások joga fenntartva.