Pro odborného instalatéra / Pre odborného pracovníka / A szakember számára

Návod k instalaci / Návod na inštaláciu a údržbu / Szerelési és karbantartási útmutató

ecoTEC

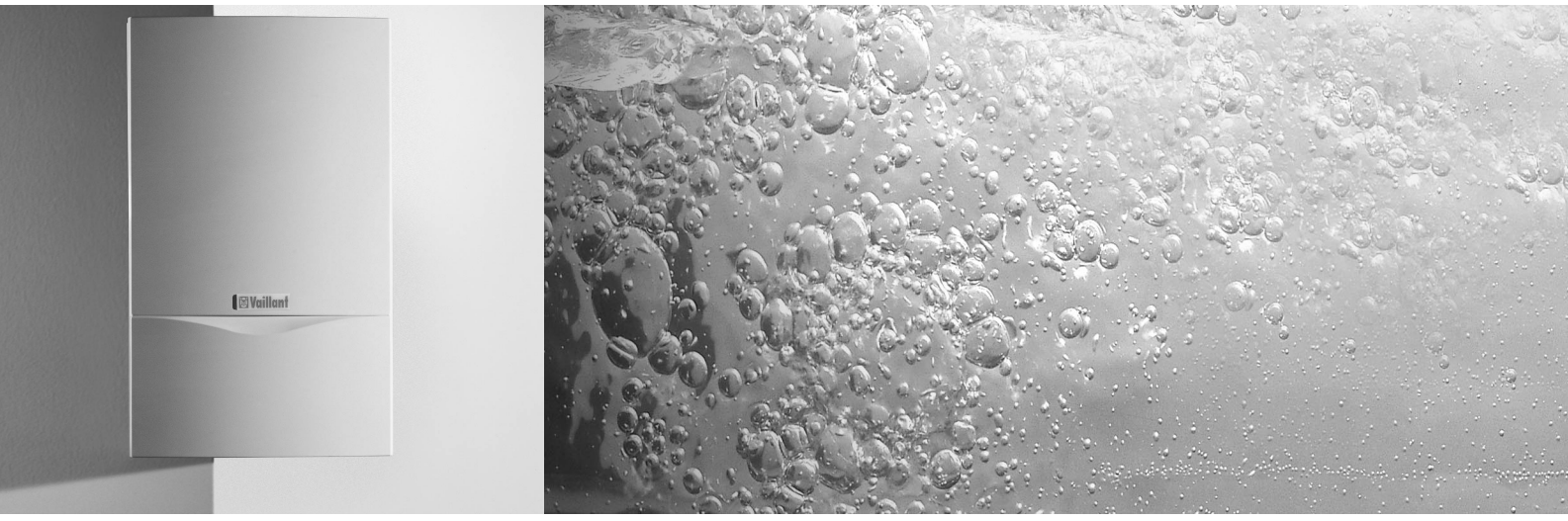

Plynové kondenzační kotle
Plynové výhrevné prístroje
Kondenzációs gázkészülékek

VU 466

CZ/SK/HU

Obsah

Poznámky k dokumentaci 6
Současně platné podklady a pomocné servisní prostředky 6
Umístění a uschování podkladů 6
Použité symboly 6

1 Popis přístroje 8
1.1 Konstrukce 8
1.2 Typový přehled 9
1.3 Typový štítek 10
1.4 Značka CE 10
1.5 Užívání v souladu s účelem použití 10

2 Bezpečnostní pokyny/předpisy 12
2.1 Bezpečnostní pokyny 12
2.1.1 Umístění a seřízení 12
2.1.2 Plynový zápach 12
2.1.3 Změny v okolí přístroje 12
2.1.4 Důležité poznámky pro propanové provedení 12
2.2 Předpisy, pravidla, směrnice 12

3 Montáž 16
3.1 Rozsah dodávky a příslušenství 16
3.2 Umístění 16
3.3 Rozměrový výkres a připojovací rozměry 18
3.4 Potřebné minimální odstupy/volný montážní prostor 20
3.5 Zavěšení přístroje 20
3.6 Sejmutí/nasazení krytu přístroje 20

4 Instalace 22
4.1 Příprava instalace 22
4.2 Technické pokyny k topnému zařízení 22
4.2.1 Přímé natápění čerpadlem zabudovaným v přístroji 24
4.2.2 Hydraulické odpojení od topného čerpadla zabudovaného v přístroji 26
4.3 Technické pokyny pro nabíjení zásobníku 28
4.4 Plynová přípojka 30
4.5 Přípojka topení 30
4.6 Přívod vzduchu/odvod spalin 32
4.7 Odvádění kondenzátu 32
4.8 Elektrická přípojka 34
4.8.1 Připojení na síť 34
4.8.2 Připojení regulačních přístrojů 34
4.8.3 Připojení příslušenství/externích komponentů zařízení 36
4.8.4 Schéma kabelového zapojení 38

5 Uvedení do provozu 44
5.1 Napouštění zařízení 44
5.1.1 Příprava teplé vody pro topení 44
5.1.2 Napouštění topení a odvzdušnění 44
5.1.3 Naplnění sifonu 48
5.2 Přezkoušení nastavení plynu 48
5.2.1 Nastavení plynu z výroby 48
5.2.2 Přezkoušení připojovacího tlaku 50
5.2.3 Přezkoušení obsahu CO_2 a příp. nastavení (nastavení součinitele přebytku vzduchu) 52
5.3 Přezkoušení funkce přístroje 54
5.4 Poučení uživatele 58
5.4.1 Poučení o topném zařízení 58
5.4.2 Záruka výrobce 58

6 Nastavení spotřebiče 60
6.1 Nastavení dílčího tepelného výkonu 60
6.2 Nastavení času doběhu čerpadla 62
6.3 Nastavení výkonu čerpadla 62
6.3.1 Nastavení výkonu čerpadla při přímém nabíjení 62
6.3.2 Nastavte výkon čerpadla při použití hydraulické výhybky 62
6.4 Nastavení doby zablokování hořáku 64

7 Odstranění poruch 66
7.1 Diagnostika 66
7.1.1 Stavové kódy 66
7.1.2 Diagnostické kódy 72
7.1.3 Chybové kódy 80
7.1.4 Paměť chyb 80
7.1.5 Zkušební programy 85

8 Recyklace a likvidace odpadu 87
8.1 Přístroj 87
8.2 Obal 87

9 Technické údaje 89

Upozornenia k dokumentácii 7
Spolu platné podklady a servisné pomocné prostriedky 7
Použitie a úschova dokladov 7
Použité symboly 7

1 Opis prístroja 9
1.1 Konštrukcia 9
1.2 Prehľad typov 9
1.3 Výrobný štítok 11
1.4 Označenie CE 11
1.5 Použitie podľa určenia 11

2 Bezpečnostné upozornenia/Predpisy 14
2.1 Bezpečnostné upozornenia 14
2.1.1 Zostavenie a nastavenie 14
2.1.2 Zápach plynu 14
2.1.3 Zmeny v okolí prístroja 14
2.1.4 Dôležité upozornenie pre propánové prístroje 14
2.2 Predpisy, pravidlá, smernice 14

3 Montáž 17
3.1 Rozsah objednávok a príslušenstvo 17
3.2 Miesto montáže 17
3.3 Kótovaný výkres a pripájacie rozmery 19
3.4 Potrebné minimálne vzdialenosti/ voľný priestor pre montáž 21
3.5 Zavesenie prístroja 21
3.6 Odobratie/upevnenie krytu prístroja 21

4 Inštalácia 23
4.1 Príprava inštalácie 23
4.2 Technické poznámky k vykurovaciemu zariadeniu 23
4.2.1 Priame napájanie s vykurovacou pumpou usporiadanou interne v prístroji 25
4.2.2 Hydraulické oddelenie s vykurovacou pumpou usporiadanou na boku zariadenia . . . 27
4.3 Technické poznámky k plneniu zásobníka . . . 29
4.4 Plynová prípojka 31
4.5 Bočné pripojenie na kúrenie 31
4.6 Vedenie rozsahu/spalín 33
4.7 Odtok kondenzátora 33
4.8 Elektrické pripojenie 35
4.8.1 Sieťové pripojenie 35
4.8.2 Pripojenie regulačných prístrojov 35
4.8.3 Pripojenie príslušenstva/externe komponenty zariadenia 37
4.8.4 Plány zakáblovania 40

5 Prevádzka 45
5.1 Plnenie zariadenia 45
5.1.1 Úprava vody a kúrenie 45
5.1.2 Bočné plnenie a odvzdušnenie vykurovacieho zariadenia 45
5.1.3 Plnenie sifónu 49
5.2 Kontrola nastavenia plynu 49
5.2.1 Nastavenie plynu výrobcomg 49
5.2.2 Kontrola prívodného tlaku (tlak prietoku plynu) 51
5.2.3 CO_2 – skúška obsahu a prípadné nastavenie (nastavenie vzdušného čísla) 53
5.3 Skúška funkcií prístroja 55
5.4 Poučenie používateľa 59
5.4.1 Zácvik do vykurovacieho zariadenia 59
5.4.2 Záruka na tovare 59

6 Prispôsobenie na vykurovacie zariadenie . . 61
6.1 Nastavenie čiastočného zaťaženia 61
6.2 Nastavenie dobehu pumpy 63
6.3 Nastavenie výkonu čerpadla 63
6.3.1 Nastavenie výkonu čerpadla pri priamom napájaní 63
6.3.2 Nastavenie výkonu čerpadla pri hydraulickom oddelení 63
6.4 Nastavenie času výluky horáka 65

7 Odstránenie poruchy 68
7.1 Diagnóza 68
7.1.1 Stavové kódy 68
7.1.2 Diagnostické kódy 73
7.1.3 Chybové kódy 81
7.1.4 Chybová pamäť 81
7.1.5 Testovacích programov 86

8 Recyklovanie a odstránenie 88
8.1 Prístroj 88
8.2 Obal 88

9 Technické údaje 90

Tartalomjegyzék

Megjegyzések a dokumentációval kapcsolatban . . 7
Együtt érvényes dokumentumok és szerviz-segédeszközök 7
A dokumentáció szállítása és megőrzése 7
Felhasznált szimbólumok 7

1 Készülékleírás 9
1.1 Felépítés 9
1.2 Típusáttekintés 9
1.3 Adattábla 11
1.4 CE-jelzés 11
1.5 Rendeltetésszerű felhasználás 11

2 Biztonsági utasítások/előírások 15
2.1 Biztonsági utasítások 15
2.1.1 Telepítés és beállítás 15
2.1.2 Gázszag 15
2.1.3 A készülék környezetének módosítása 15
2.1.4 Átállítás más gázfajtára 15
2.2 Előírások, szabályok, irányelvek 15

3 Szerelés 17
3.1 Szállított elemek és tartozékok 17
3.2 Szerelés helye 17
3.3 Méretezett rajz és csatlakozási méretek 19
3.4 A szereléshez szükséges minimális távolság/ helyigény 21
3.5 Készülék felfüggesztése 21
3.6 Készülék burkolatának levétele/ visszahelyezése 21

4 Telepités 23
4.1 A szerelés előkészítése 23
4.2 Műszaki tudnivalók a fűtési rendszerrel kapcsolatban 23
4.2.1 Közvetlen betáplálás a készülékbe épített fűtési keringtető szivattyúval 25
4.2.2 Hidraulikus szétválasztás készülékbe épített primer fűtési keringtető szivattyúval 27
4.3 Műszaki tudnivalók a tárolótöltéssel kapcsolatban 29
4.4 Gázcsatlakozás 31
4.5 Fűtésoldali csatlakoztatás 31
4.6 Levegő-/füstgázrendszer 33
4.7 Kondenzvíz elvezetés 33
4.8 Elektromos csatlakoztatás 35
4.8.1 Hálózati csatlakozás 35
4.8.2 Szabályozókészülékek bekötése 35
4.8.3 Tartozékok/külső elemek bekötése 37
4.8.4 Kábelezési rajzok 42

5 Üzembe helyezés 45
5.1 A fűtési rendszer feltöltése 45
5.1.1 A fűtővíz előkészítése 45
5.1.2 Fűtés oldali feltöltés és légtelenítés 45
5.1.3 Szifon feltöltése 49
5.2 A gázbeállítás ellenőrzése 49
5.2.1 Gyári gázbeállítások 49
5.2.2 Csatlakozási nyomás ellenőrzése (üzem közben) 51
5.2.3 CO_2-tartalom ellenőrzése, szükség esetén beállítása (légellátási tényező beállítása) 53
5.3 A készülék működésének ellenőrzése 55
5.4 A felhasználó betanítása 59
5.4.1 A fűtőberendezés kezelésének ismertetése . . 59
5.4.2 Gyári garancia 59

6 Illesztés a fűtési rendszerhez 61
6.1 Fűtési-részterhelés beállítása 61
6.2 Szivattyú utókeringtetés beállítása 63
6.3 Szivattyúteljesítmény beállítása 63
6.3.1 Szivattyúteljesítmény beállítása közvetlen betáplálásnál 63
6.3.2 Szivattyúteljesítmény beállítása hidraulikus szétválasztás esetén 63
6.4 Égőtiltási idő beállítása 65

7 Hibaelhárítás 70
7.1 Diagnózis 70
7.1.1 Üzemállapot-kódok 70
7.1.2 Diagnózis-kódok 73
7.1.3 Hibakódok 81
7.1.4 Hibatároló 81
7.1.5 Vizsgálóprogramok 86

8 Újrahasznosítás és hulladékelhelyezés . . . 88
8.1 Készülék 88
8.2 Csomagolás 88

9 Műszaki adatok 91

Poznámky k dokumentaci

Následující pokyny vám poslouží jako průvodce celou technickou dokumentací.
Další technické podklady jsou platné ve spojení s tímto návodem k instalaci a k údržbě.
Za škody vzniklé nedodržením tohoto návodu nepřejímáme žádnou záruku.

Současně platné podklady a pomocné servisní prostředky
Pro uživatele:

1 Návod k obsluze	č. 83 46 84

Pro řemeslníka:

1 Montážní návod pro příslušenství na vedení vzduchu a spalin	č. 83 44 91
1 Nálepky s označením zařízení	č. 83 42 24

Pomocné servisní prostředky:
Pro servis a údržbu jsou potřeba následující prostředky pro měření a zkoušení:
- Měřící přístroj na CO_2
- U - manometr

Umístění a uschování podkladů
Uschovejte prosím pečlivě tento návod k instalaci a údržbě, jakož i montážní návod. Návod k obsluze, předejte uživateli.

Použité symboly
Při instalaci přístroje dodržujte bezpečnostní pokyny uvedené v tomto návodu!

Nebezpečí!
Bezprostřední ohrožení zdraví a života!

Pozor!
možná nebezpečná situace pro výrobek a okolní prostředí!

Poznámka!
Uživatelská doporučení

- Symbol pro potřebnou aktivitu

Upozornenia k dokumentácii

Nasledujúce pokyny sú sprievodcom cez celú dokumentáciu.
V spojení s týmto návodom na inštaláciu a údržbu sú platné ďalšie podklady.
Za škody, ktoré vznikli nedodržiavaním tohoto návodu, neberieme žiadnu zodpovednosť.

Spolu platné podklady a servisné pomocné prostriedky
Pre užívateľa:

1 Návod na obsluhu	čís. 83 46 84

Pre servisného pracovníka:

1 Montážny návod pre príslušenstvo pre vzduch a spaliny	čís. 83 44 91
1 Nálepka Označenie prístroja	čís. 83 42 24

Servisný pomocný prostriedok:
Nasledujúce skúšobné a meracie prostriedky sú potrebné pri inšpekcii a údržbe:
- CO_2-merací prístroj
- U-rúrový-manometer

Použitie a úschova dokladov
Uschovajte prosím starostlivo tento návod na inštaláciu a údržbu ako aj návod na montáž. Dajte užívateľovi návod na použitie, záručné zložky – objednávku, zmluvu o údržbe/inštalácii prípadne aj brožúrku o šetrení energie.

Použité symboly
Dodržujte prosím pri inštalácii prístroja bezpečnostné pokyny v tomto návode!

Nezpečenstvo!
bezprostredné nebezpečenstvo pre zdravie a život!

Pozor!
možná nebezpečná situácia pre produkt a okolie!

Upozornenie!
doporučené použitie

- Symbol pre potrebnú činnosť

Megjegyzések a dokumentációval kapcsolatban

Kapcsolódó dokumentációk
Az alábbi további dokumentumok vannak a készülékhez mellékelve:

A felhasználó számára:

Kezelési útmutató	83 46 84

A gázszerelő számára:

Levegő-/füstgázrendszer szerelési útmutatója	83 44 91
Készülékjelző címke	83 42 24

A dokumentáció szállítása és megőrzése
Kérjük, hogy ezt a telepítési és karbantartási útmutatót, valamint a szerelési útmutatót gondosan őrizze meg.
A kezelési útmutatót, a jótállási jegyet, az esetleges karbantartási/felügyeleti szerződést adja tovább a felhasználónak.

Biztonsági utasítások és szimbólumok
Kérjük, hogy a készülék telepítése során tartsa be ezen útmutató biztonsági előírásait!
Az alábbiakban a szövegben alkalmazott szimbólumokat ismertetjük:

- A szimbólum a szükséges tennivalóra utal.
-- Felsorolás működési leírásban, vagy általános felsorolás

Veszély!
közvetlen élet- és balesetveszély!

Figyelem!
veszélyes helyzet lehetősége termék és környezet számára!

Fontos tudnivaló!
Alkalmazási javaslatok

Az ezen útmutató figyelmen kívül hagyása miatt bekövetkező kárért felelősséget nem vállalunk.

1 Popis přístroje

1.1 Konstrukce

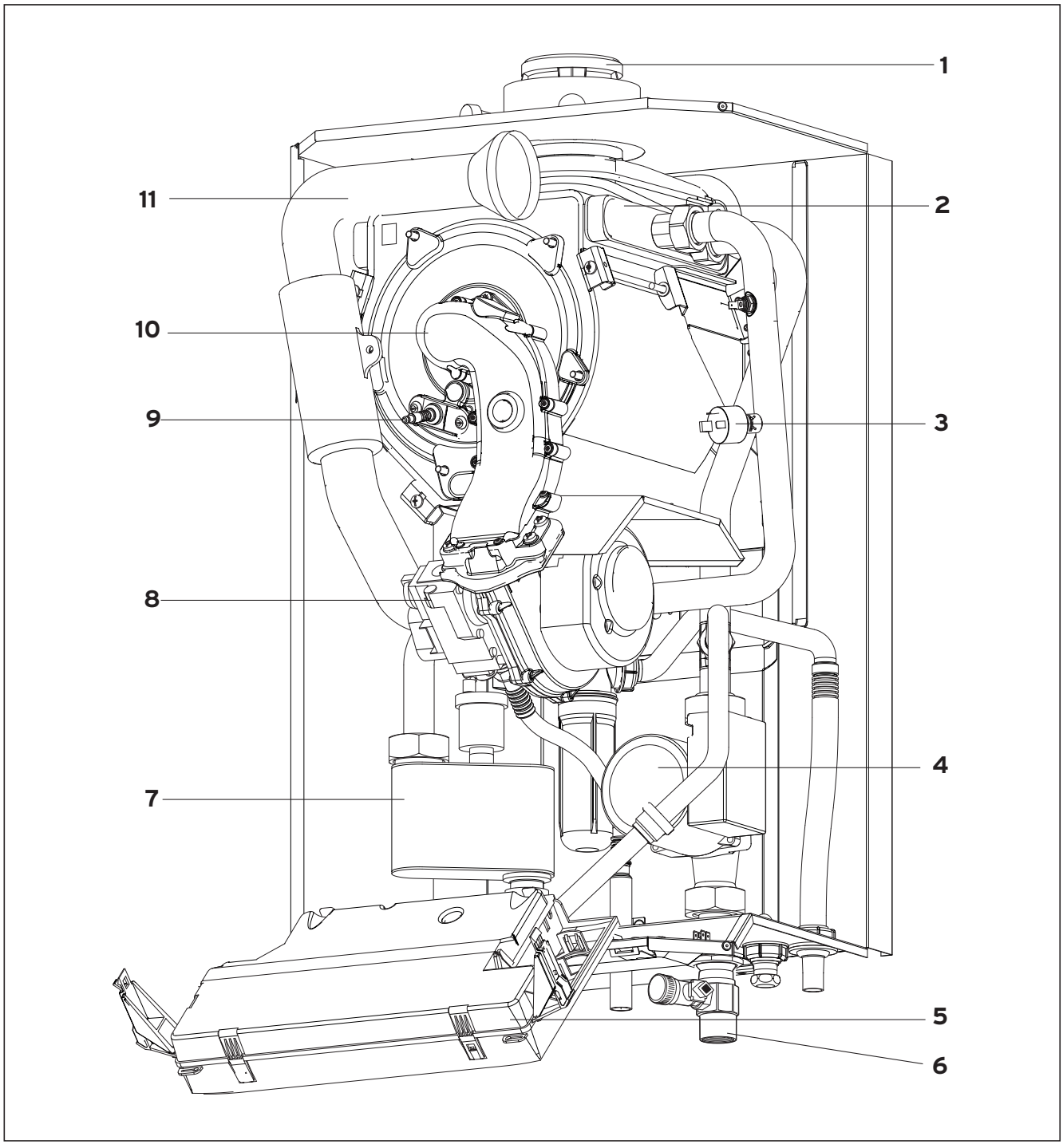

Obr. 1.1 Funkční prvky / Obr. 1.1 Funkčné elementy / 1.1 ábra ecoTEC fűtőkészülék funkcionális elemei

Legenda obr. 1.1:
1 Odvod spalin/přívod spalovacího vzduchu
2 Výměník tepla
3 Tlakový spínač
4 Čerpadlo
5 Elektronická jednotka
6 Napouštěcí a vypouštěcí kohout
7 Odvzdušňovák
8 Plynová armatura
9 Zapalovací elektroda
10 Kompaktní termomodul
11 Trubka nasávání vzduchu

1 Opis prístroja

1.1 Konštrukcia

Legenda obr. 1.1:
1 Prípojka pre vedenie vzduchu /plynu
2 Výmenník tepla
3 Tlakový spínač
4 Pumpa
5 Elektronická skrinka
6 Plniaci a vypúšťací kohútik
7 Odlučovač vzduchu
8 Plynová armatúra
9 Spínacia elektróda
10 Termo – kompaktný modul
11 Nasávacia vzduchová rúra

1.2 Typový přehled

Typ	Země určení (dle ISO 3166)	Kategorie schválení	Druh plynu	Rozsah tepelného výkonu P (kW)	Výkon pro ohřev užitkové vody (kW)
VU 466	CZ	II_{2H3P}	zemní plyn H - G 20 -20 mbar	13,3 - 47,7 (40/30 °C) 12,3 - 44,1 (80/60 °C)	44,1

Tab. 1.1 Typový přehled

1.2 Prehľad typov

Prístroj	Krajina určenia (podľa ISO 3166)	Kategória schválenia	Druh plynu	Rozsah menovitého tepelného výkonu P (kW)	Výkon pro ohřev užitkové vody (kW)
VU 466	SK	II_{2H3P}	zemní plyn H - G 20 -20 mbar	13,3 - 47,7 (40/30 °C) 12,3 - 44,1 (80/60 °C)	44,1

Tab. 1.1 Prehľad typov

1 Készülékleírás

1.1 Felépítés

Jelmagyarázat 1.1 ábra:
1 levegő-/füstgázrendszer csatlakozás
2 hőcserélő
3 nyomáskapcsoló
4 szivattyú
5 elektronika-doboz
6 töltő- és ürítőcsap
7 levegőleválasztó
8 gázarmatúra
9 gyújtóelektróda
10 thermo-kompaktmodul
11 levegő beszívó cső

1.2 Típusáttekintés

Készülék	Rendeltetési ország (ISO 3166 szerint)	Engedélyezési kategória	Gázfajta	Névleges hőteljesítmény-tartomány (kW)	Tároló töltési teljesítmény (kW)
VU 466	HU	II_{2HS3P}	E-gáz - G 20 -20 mbar	13,3 - 47,7 (40/30 °C) 12,3 - 44,1 (80/60 °C)	44,1

1.1 táblázat: Típusáttekintés

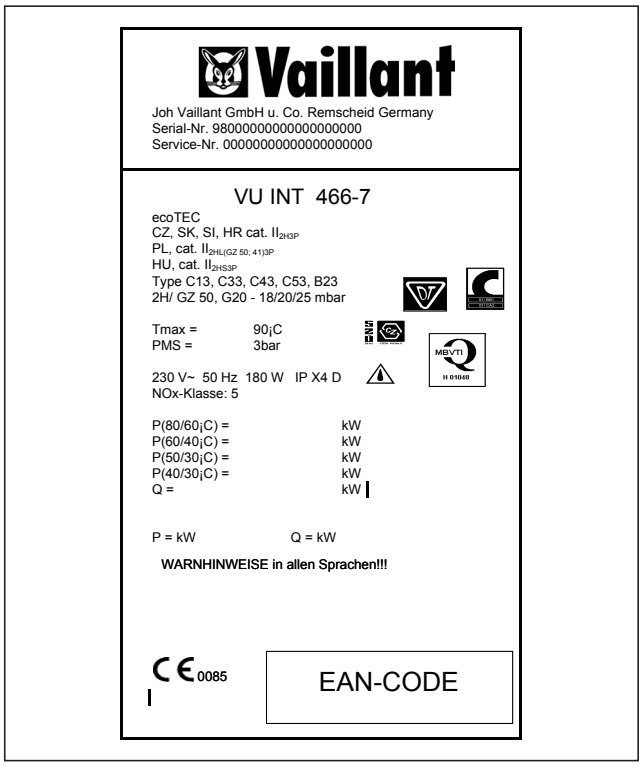

Obr. 1.2 Typový štítek (příklad)
Obr. 1.2 Výrobný štítok (vzor)
1.2 ábra: Adattábla (minta)

1.3 Typový štítek

Typový štítek přístroje Vaillant ecoTEC VU 466 je z výroby umístěn na spodní straně přístroje.

1.4 Značka CE

Značka CE dokládá, že přístroje podle typového přehledu splňují základní požadavky Směrnice o plynových přístrojích (směrnice 90/396/EHS Rady) a Směrnice ES o elektromagnetické kompabilitě (směrnice 89/336/EHS Rady). Přístroje splňují základní požadavky Směrnice o účinnosti (směrnice 92/42/EHS Rady).

1.5 Užívání v souladu s účelem použití

Přístroj Vaillant ecoTEC VU 466 je konstruován podle nejnovějšího stavu techniky a uznaných bezpečnostně – technických pravidel.
Přesto může při nesprávném používání nebo při používání, které není v souladu s určením, nastat nebezpečí ohrožení zdraví a života uživatele popř. třetích osob popř. k poškození kotlů a jiných hodnot.
Přístroj je určen jako zdroj tepla pro uzavřená teplovodní topná zařízení. Jiný účel použití nebo nad rámec tohoto je považováno za používání, které neodpovídá určení zařízení. Za škody z toho vyplývající výrobce/dodavatel neručí. Riziko nese sám uživatel.
K používání v souladu s určením patří také dodržování návodu na obsluhu a instalaci a dodržování podmínek kontroly a údržby..

1.3 Výrobný štítok
Výrobný štítok prístroja Vaillant ecoTEC VU 466 je výrobcom umiestnený na spodnej strane prístroja.

1.4 Označenie CE
Označenie – CE preukazuje, že prístroje spĺňajú základné požiadavky smerníc pre plynové prístroje (Smernica rady 90/396/EWG) a Smernice-EG o elektromagnetickej znášanlivosti (Smernica rady 89/336/EWG). Prístroje spĺňajú základné požiadavky smernice pre stupeň účinnosti (Smernica rady 92/42/EWG).
Prístroje spĺňajú základné požiadavky smernice pre stupeň účinnosti (Smernica rady 92/42/EWG) ako výhrevné zariadenia. Zodpovedajúc požiadavkám podľa § 7 Predpisu o malých spaľovacích zariadeniach zo 07.08.1996 (1.BlmSchV) emitujú hore uvedené prístroje pri použití zemného plynu menej ako 80 mg/kWh oxidu dusičitého (NOx).

1.5 Použitie podľa určenia
Prístroje Vaillant, ecoTEC VU 466 sú vyrábané podľa stavu techniky a uznávaných bezpečnostno-technických pravidiel. Napriek tomu môže pri neodbornej manipulácii alebo takom použití, ktoré nie je v súlade s určením, dôjsť k ohrozeniu zdravia a života používateľa alebo tretích osôb resp. k poškodeniam prístrojov a iných materiálnych hodnôt.
Prístroje sú určené na výrobu tepla pre uzavreté teplovodné ústredné kúrenie a pre ústredné ohrievanie vody. Iné alebo tento rámec prekračujúce používanie sa považuje za použitie, ktoré nie je v súlade s určením. Za takto vzniknuté škody nepreberá výrobca/dodávateľ záruku. Riziko znáša sám používateľ.
K používaniu v súlade s určením patrí aj rešpektovanie návodu na použitie a inštaláciu a dodržiavanie inšpekčných a servisných podmienok.

1.3 Adattábla
Az Vaillant ecoTEC VU 466 készülék adattáblája gyárilag a készülék alsó oldalán van elhelyezve.

1.4 CE-jelzés
A CE-jelzés azt dokumentálja, hogy a típusáttekintés szerinti készülékek teljesítik a gázkészülék-irányelv (a Tanács 90/936/EWG irányelve) és az elektromágneses kompatibilitásról szóló EU-irányelv (a Európa Tanács 89/336/EWG számú irányelve) alapvető követelményeit.
A készülékek teljesítik a hatásfok-irányelv (a Tanács 92/42/EWG irányelve) alapvető követelményeit.
A készülékek kondenzációs berendezésként teljesítik a hatásfok-irányelv (a Európa Tanács 92/42/EWG irányelve) alapvető követelményeit.
A kisteljesítményű tüzelőberendezésekről szóló 1996. 08. 07-i rendelet (1. BlmSchV) 7.§ követelményeinek megfeleloen a fenti készülékek nitrogéndioxid kibocsátása (NOX) földgáz alkalmazásakor kevesebb mint 80 mg/kWh.

1.5 Rendeltetésszerű felhasználás
A Vaillant ecoTEC VU 466 készülék a technika jelenlegi állása szerint, az elismert biztonságtechnikai szabályok betartásával készül. Ennek ellenére használatuk során előfordulhatnak a kezelő vagy más személyek testi épségét és életét fenyegető, illetve a készülék vagy más anyagi javak károsodását okozó veszélyek.
A készülék zárt melegvizes központi fűtés rendszerek hőtermelő berendezéseként készül. Más jellegű vagy ezen túlmenő használatuk nem rendeltetésszerű használatnak minősül. Az ebből eredő károkért a gyártó/szállító felelősséget nem vállal. A kockázatot egyedül a készülék használója viseli.
A rendeltetésszerű használathoz hozzá tartozik a kezelési és a szerelési utasításban foglaltak követése, valamint az ellenőrzési és karbantartási feltételek betartása is.

2 Bezpečnostní pokyny/předpisy

2.1 Bezpečnostní pokyny

2.1.1 Umístění a seřízení

Nebezpečí!
Umístění, seřizovací práce jakož i údržbu a opravy smí provádět pouze oprávněná odborná firma.

2.1.2 Plynový zápach

Při výskytu plynového zápachu dodržujte následující bezpečnostní pokyny:

- Nespínejte žádný elektrický spínač v oblasti nebezpečí
- V prostoru nebezpečí nekuřte
- V prostoru nebezpečí nepoužívejte telefon
- Zavřete uzavírací kohout plynu
- Ohrožený prostor vyvětrejte
- Informujte plynárenský podnik nebo oprávněnou odbornou firmu.

2.1.3 Změny v okolí přístroje

Na následujících zařízeních nesmí být prováděny žádné změny:

- na topném přístroji
- na vedeních plynu, systému přívodu vzduchu vody a proudu
- na systému odvodu spalin
- na bezpečnostním ventilu pro topnou vodu
- na konstrukčních skutečnostech, které by mohly mít vliv na provozní bezpečnost přístroje.

Pozor!
Zařízení smí být
- **uvedeno do provozu**
- **uvedeno do provozu ke zkušebním účelům**
- **uvedeno do trvalého provozu**

pouze s uzavřeným krytem komory a se zcela namontovaným a uzavřeným systémem přívodu vzduchu/odvodu spalin.

2.2 Předpisy, pravidla, směrnice

Bezpečnostní předpisy, směrnice a normy, které je nutno dodrž-et při umístění, instalaci a provozování závěsného kotle Vaillant ecoTEC.

a) Instalaci kotlů a jejich údržbu smí provádět pouze odborná firma s platným oprávněním. Na instalaci musí být zpracován samostatný projekt, který nesmí být v rozporu s ustanovením následujících předpisů a norem:

a1) K plynovému rozvodu

- ČSN 38 6420 - Průmyslové plynovody,
- ČSN 38 6413 - Plynovody a přípojky s nízkým a středním tlakem,
- ČSN EN 1775 - Zásobování plynem - Plynovody v budovách- Nejvyšší provozní tlak = 5 bar - Provozní požadavky,
- ČSN 38 6460 - Předpisy pro instalaci a rozvod propan butanu v obytných budovách,
- ČSN 07 0703 - Plynové kotelny,
- ČSN 38 6405 - Plynová zařízení. Zásady provozu,
- Zákon č. 222/94 Sb. o podmínkách podnikání a výkonu státní správy v energetických odvětvích a o státní energetické inspekci,
- Vyhláška ČÚBP č. 85/1978 Sb. o kontrolách, revizích a zkouškách plynových zařízení,
- Vyhláška ČÚBP č. 21/1979 Sb. , kterou se určují vyhrazená plynová zařízení a stanoví některé podmínky k zajištění jejich bezpečnosti práce a technických zařízení ve znění vyhlášky č. 207/1991 Sb.

a2) K otopné soustavě

- ČSN 06 0310 - Ústřední vytápění, projektování a montáž,
- ČSN 06 0830 - Zabezpečovací zařízení pro ústřední vytápění a ohřev TUV,
- ČSN 07 7401 -Đ Voda a pára pro tepelná energetická zařízení s pracovním tlakem páry do 0,6 Mpa,
- Vyhláška ČÚBP č. 91/1993 Sb. k zajištění bezpečnosti práce v nízkotlakých kotelnách.

a3) K elektrické síti

- ČSN 33 2180 - Připojování elektrických kotlů a spotřebičů,
- ČSN 33 2000-3 - Elektrotechnické předpisy, Elektrická zařízení Část 3,
- ČSN IEC 446 - Elektrotechnické předpisy. Značení vodičů barvami nebo číslicemi. Prováděcí předpisy,
- ČSN 33 0165 - Elektrotechnické předpisy. Značení vodičů barvami nebo číslicemi. Prováděcí předpisy,
- ČSN 33 2350 - Předpisy pro elektrická zařízení ve ztížených klimatických podmínkách,
- ČSN 33 0350 - Předpisy pro pohyblivé přívody a pro šňůrová vedení,
- ČSN 33 1500 - Revize elektrických zařízení,
- ČSN EN 55 014 - Meze a metody měření charakteristik rádiového rušení způsobeného zařízením s elektrickým pohonem, tepelným zařízením pro domácnost apod,
- ČSN EN 60 335-1 Bezpečnost elektrických spotřebičů pro domácnost a podobné účely,
- ČSN 33 2000-3/95 Elektrotechnické předpisy. Stanovení základních charakteristik.

Kotle jsou určeny pro umístění v prostorech v prostředí dle ČSN 33 2000-3. Je nutno respektovat ČSN 06 1008 – Požární bezpečnost spotřebičů.
Jde zejména o dodržování těchto zásad:
- v blízkosti hořlavých hmot stupně B, C1, C2, podle ČSN 73 0823 je nutno dodržet bezpečnou vzdálenost min 200 mm,
- bezpečnou vzdáleností se rozumí předepsaná vzdálenost vnějších obrysů kotle nebo kouřovodu od stavebních konstrukcí, předmětů, skladovaného nebo zpracovaného materiálu z hořlavých hmot,
- v blízkosti hořlavých hmot stupně C3 je nutno dodržet bezpečnou vzdálenost minimálně 400 mm. Tuto vzdálenost je nutné dodržet i u hmot, u nichž stupeň hořlavosti není prokázán.

Stupně hořlavosti stavebních hmot (podle ČSN 73 0823).

A - Nehořlavé
Přírodní stavební kámen, betony těžké, lehké pórovité, stavební hmoty vyráběné z hlíny, malty, omítkoviny (bez příměsí organických látek) atd.

B - Nesnadno hořlavé
Akumin, Izomin, sádrokartonové desky, dřevocementové desky - Heraklit, Lignos, Rajolit, Velox, desky z čedičové plsti, desky ze skleněných vláken.

C1 - Těžce hořlavé
Dřevo listnaté, překližka, desky - Sirkolit, Werzalit, tvrzený papír - Ecrona, Umakart, litá polyesterová laminovaná podlaha – Fortit atd.

C2 - Středně hořlavé
Dřevo jehličnaté, dřevotřískové desky pro všeobecné použití, Duplex, Solodur, korkové desky, pryžová podlahovina – Izolit, Idustriál atd.

C3 -.Lehce hořlavé
Dřevovláknité desky - Akuli, Bukolamit, Hobra, Sololak, Sololit, Polystyrén, Polyetylén, Polypropylén, Polyuretan, pryžový izolační koberec pro elektrikářské účely, IPA atd.

b) Kotel může být instalován a bezpečně používán v základním prostředí podle ČSN podle ČSN 33 2000-3/95. Za okolností vedoucích k nebezpečí přechodného vzniku hořlavých plynů nebo par, při pracích při nichž by mohlo vzniknout přechodné nebezpečí požáru nebo výbuchu (například lepení linolea, PVC a pod.) musí být kotel včas před vznikem nebezpečí vyřazen z provozu.

Kotle byly odzkoušeny dle ČSN EN 297:1996, popř. ČSN 07 0240:1993. Citace výše uvedených předpisů je platná k 1.3. 2002.

2 Bezpečnostné upozornenia/Predpisy

2.1 Bezpečnostné upozornenia

2.1.1 Zostavenie a nastavenie

Nebezpečenstvo!
Zostavenie a nastavovacie práce ako aj údržba a oprava prístroja môžu byť vykonávané iba autorizovanou firmou.

2.1.2 Zápach plynu

Pri zápachu plynu dodržujte nasledovné bezpečnostné opatrenia:

- Nestláčajte žiaden elektrický spínač
- V ohrozenej oblasti nefajčite
- Nepoužívajte v ohrozenej oblasti žiaden telefón
- Zavrite plynový uzáver
- Ohrozenú oblasť vetrajte
- Oznámte to podniku dodávajúcemu plyn alebo autorizovanej odbornej firme

2.1.3 Zmeny v okolí prístroja

Na nasledujúcich predmetoch sa nesmú prevádzať žiadne zmeny:

- na vykurovacom telese
- na potrubiach pre plyn, prívod vzduchu, vodu a prúd
- na potrubí na odpadové plyny
- na poistnom ventile a na odtokovom potrubí pre vykurovaciu vodu
- na výrobných danostiach, ktoré by mohli mať vplyv na prevádzkovú bezpečnosť prístroja

Pozor!
Zariadenie môže byť
- **uvedené do prevádzky**
- **uvedené do prevádzky pre skúšobné účely**
- **uvedené do trvalej prevádzky**

len so zatvoreným krytom komory a s úplne namontovaným a uzatvoreným systémom prívodu vzduchu/odvodu spalín.

2.2 Predpisy, pravidlá, smernice

Plynové prístroje uvádzané v tomto návode, musia byť inštalované v súlade s obsahom tohto návodu a podľa predpisov platných v SR. Projektovú a montážnu činnosť môžu vykonávať len osoby s patričnou kvalifikáciou a oprávnením, ktoré preberú plnú zodpovednosť za kvalitu vykonaných prác.
Pre všeobecnú orientáciu sú v nasledujúcom prehľade uvedené niektoré základné pravidlá:

a) Prístroj môže byť prevádzkovaný len v prostredí obyčajnom v zmysle STN 33 0300. Ak má byť prístroj inštalovaný v kúpelni, platia zvláštne predpisy, ktoré vymedzujú miesto a spôsob inštalácie.
b) Pre umiestnenie prístroja nie je vhodná miestnosť s výskytom výbušných, horľavých, agresívnych plynov a pár, miestnosť vlhká, prašná a pod.
c) Plynový rozvod a elektrická inštalácia musia byť urobené oprávnenou firmou a revidované revíznym technikom.
d) Vykurovací systém musí byť odskúšaný na tesnosť (tlaková/vykurovacia skúška)
e) Pred uvedením prístroja do prevádzky musí byť bezpodmienečne urobené dôkladné prepláchnutie vykurovacieho systému, na vratnom potrubí musí byť inštalovaný filter.
f) Objem expanznej nádoby musí zodpovedať objemu vody vo vykurovacom systéme (určuje projektant). Pri väčšom objeme vody je potrebná dodatočná expanzná nádoba.
g) Pre inštaláciu potrubia prívodu vzduchu a odvodu spalín platia samostatné predpisy.

Prehľad základných noriem.

Plynová časť:
STN 06 1401, STN 38 6405, STN 38 6413, STN 38 6441 STN 38 6442, EN 297, vyhl.č.74/1996 Z.z.

Vykurovací teplovodný systém: STN 06 0310, STN 06 0830, STN 07 0245

Odťah spalín: STN 73 4210

Elektroinštalácia:
STN 33 0300, STN 33 2000, STN 33 2180, STN 33 2310, STN 34 1010

Požiarna bezpečnosť: STN 06 1008

Úžitková voda: 73 6660

Prehľad noriem je informatívny. Výrobca/dovozca nezodpovedá za dôsledky vzniknuté nedodržaním predpisov a noriem tu neuvedených.

2 Biztonsági utasítások/előírások

2.1 Biztonsági utasítások

2.1.1 Telepítés és beállítás

Figyelem, fontos előírás!
A készülék telepítését, üzembe helyezését, beállítását, valamint karbantartását és javítását csak feljogosított szakember végezheti.

2.1.2 Gázszag

Gázszag észlelésekor tartsa be az alábbi biztonsági előírásokat:

- ne működtessen elektromos kapcsolót a veszély környezetében
- ne dohányozzon a veszély környezetében
- ne használjon telefont a veszély környezetében
- zárja el a gázcsapot
- szellőztessen a veszélyeztetett területen
- értesítse a gázszolgáltató vállalatot, vagy az illetékes szakembert.

2.1.3 A készülék környezetének módosítása

Az alábbi berendezéseken Önnek nem szabad módosítást elvégeznie:

- a fűtőkészüléken,
- a gáz-, levegő-, víz- és elektromos vezetékeken,
- a levegő/füstgáz rendszeren,
- a lefolyóvezetéken és fűtővíz biztonsági szelepén,
- az olyan építészeti adottságokon, amelyek befolyásolhatják a készülék üzembiztonságát.

Figyelem!
A készüléket
• üzembe helyezéshez
• vizsgálati célokra
• folyamatos üzemhez
csak zárt kamrafedéllel, valamint teljesen összeszerelt és zárt levegő-/füstgázrendszerrel szabad üzemeltetni.

2.2 Előírások, szabályok, irányelvek

A VU/VUW ecoTEC típusú Vaillant gyártmányú fali gázkészülék felszerelése előtt be kell szerezni a helyileg illetékes gázszolgáltató vállalat és kéményseprő vállalat engedélyét (lásd a fali gázkészülék levegő-/füstgázelvezetésének szerelési utasítását).

A fali gázkészülék üzembehelyezését csak arra feljogosított szakember vagy szerviz, az érvényben lévő előírások, műszaki szabályok és irányelvek betartása mellett végezheti!
A szerelő egyben az előírásszerű szerelésért és üzembe helyezésért is felelős.

A készülék felszerelésekor és üzembe helyezésekor a Magyarországon érvényes szabványoknak és rendelkezéseknek maradéktalanul eleget kell tenni.
A készülék beépítéséhez tervet vagy szerelési vázlatot kell készíttetni, és azt a helyileg illetékes gázszolgáltató vállalattal engedélyeztetni kell.
A készülék villamos betáplálásához független elektromos csatlakozást kell kiépíteni a hatályos villamos létesítési szabályok előírásainak megfelelően.
A leválaszthatóságot a biztosítótáblán elhelyezett kétsarkú kismegszakítóval javasoljuk kialakítani.
A fali gázkészülék „**I**“ érintésvédelmi osztályú, ezért védővezeték bekötése szükséges.
A készüléket üzembe helyező szakember köteles a készülék kezelőjét a szakszerű üzemeltetésre kioktatni.
Kérjük, hogy a munkálatok megkezdése előtt olvassa el a jelen szerelési utasítást, valamint a külön füzetben kiadott kezelési utasítást.
Megszűnik a gyári garancia, ha a készüléken nem arra feljogosított szerviz végzett munkát, a készülékbe nem eredeti Vaillant-alkatrészeket építettek be, illetve ha a karbantartást nem kellő időben, nem megfelelő rendszerességgel vagy szakszerűtlenül végzik.

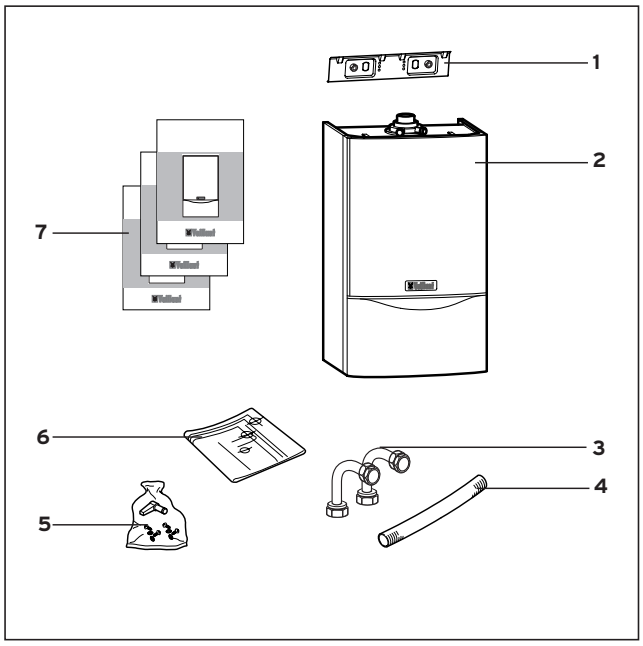

Obr. 3.1 Rozsah dodávky
Obr. 3.1 Rozsah objednávok
3.1 ábra: Szállított elemek

3 Montáž

Přístroj Vaillant ecoTEC VU 466 je dodáván smontovaný v kartonovém v obalu

3.1 Rozsah dodávky a příslušenství

Rozsah dodávky
Zkontrolujte úplnost rozsahu dodávky a neporušenost (viz Obr. 3.1 a Tab. 3.1).

Poz.	Počet	Označení
1	1	Držák přístroje
2	1	Přístroj
3	2	Přípojka napájecího okruhu
4	1	Odtoková hadice kondenzátu
5	1	Sáček s drobným materiálem
6	1	Montážní šablona
7	1	Návod na obsluhu
	1	Návod na instalaci
	1	Montážní návod k odkouření

Tab. 3.1 Rozsah dodávky

3.2 Umístění

Při výběru stanoviště pro umístění dbejte prosím následujících bezpečnostních pokynů:

Pozor!
Přístroj neinstalujte v místnostech ohrožených mrazem. Přístroj neinstalujte v prostorách s agresivními výpary nebo prachem!

Vzduch spalovaný v přístroji nesmí obsahovat žádné látky, které obsahují fluór, chlór, síru apod. (např. výpary ze sprejů, ředidel a čistících prostředků, barev, lepidel nebo benzínu). Tyto látky mohou způsobit při provozu vznik koroze v kotli samotném i v odvodu spalin.
Proto nesmí být takové látky skladovány v místnosti, ve které je přístroj umístěn. V provozovnách pro podnikání (např. kadeřnictví, lakýrnictví nebo truhlářství, čistírny apod.) je třeba použít oddělenou místnost, aby byl zajištěn přívod spalovacího vzduchu, který bude technicky čistý bez všech uvedených látek.

3 Montáž

Prístroj Vaillant ecoTEC VU 466 sa dodáva predbežne zmontovaný v balíku.

3.1 Rozsah objednávok a príslušenstvo

Rozsah objednávok

Skontrolujte, či je obsah dodávky úplný a neporušený (viď. Obr. 3.1 a Tab. 3.1).

Poz.	Počet	Pomenovanie
1	1	Držiak prístroja
2	1	Prístroj
3	2	Pripojovací kus Okruh pre doplnenie zásobníka
4	1	Hadica na odtok kondenzátu
5	1	Vrecúško s malým materiálom
6	1	Montážna šablóna
7	1 1 1	Návod na obsluhu Návod na inštaláciu Návod na montáž vedenia vzduchu/plynu

Tab. 3.1 Rozsah objednávok

3.2 Miesto montáže

Prosím dbajte pri výbere montážneho miesta na nasledujúce upozornenia:

Pozor!
Neinštalujte prístroj v miestnostiach ohrozených mrazom.
V miestnostiach s agresívnymi parami alebo prachmi musí byť prístroj prevádzkovaný nezávislé od vzduchu v miestnosti!

Pri výbere montážneho miesta ako aj prevádzke prístroje je treba dbať na to, že spaľovací vzduch bude technicky čistý od chemických látok, ktoré obsahujú flór, chlór, síru. Spreje. roztoky a čistiace prostriedky, farby, lepidlá atď. obsahujú také látky, ktoré môžu pri prevádzke prístroja závislej na vzduchu v miestnosti viesť ku korózii aj vo vykurovacom zariadení. Hlavne v kaderníckych salónoch, lakérskych a stolárskych dielňach, čistiarňach apod., musí byť prístroj prevádzkovaný nezávisle od vzduchu v miestnosti. Inak je potrebné osobitná montážna miestnosť, aby sa zabezpečilo, že prívod spaľovacieho vzduchu je technický čistý, od hore uvedených látok.

3 Szerelés

A Vaillant ecoTEC VU 466 készüléket elore szerelve, egyetlen csomagolási egységben szállítjuk.

3.1 Szállított elemek és tartozékok

Szállított elemek

Ellenőrizze a szállítmány teljességét és épségét (l. 3.1 ábrát és 3.1 táblázatot).

Sor-szám	Darab szám	Megnevezés
1	1	készülék tartószerkezet
2	1	készülék
3	2	tárolótöltő kör csatlakozó darabja
4	1	kondenzvíz levezető tömlő
5	1	zacskó kisebb szerelési anyagokkal
6	1	szerelősablon
7	1 1 1	kezelési útmutató szerelési útmutató levegő-/füstgázrendszer szerelési útmutatója
8	1	jótállási jegy (ábra nélkül)

3.1 táblázat: Szállított elemek

3.2 Szerelés helye

Kérjük, hogy a telepítési helyszín kiválasztása során tartsa be az alábbi biztonsági előírásait:

Figyelem!
Ne szerelje fel a készüléket fagyveszélyes helyiségben.
Agresszív gőzt vagy port tartalmazó helyiségben a készüléket a helyiség levegőjétől független üzemmódban kell működtetni!

A telepítés helyének kiválasztása és a készülék üzemeltetése során ügyelni kell arra, hogy az égést tápláló levegő műszakilag mentes legyen az olyan vegyi anyagoktól, amelyek fluort, klórt, ként stb. tartalmaznak. A spray-k, oldó- és tisztítószerek, festékek, ragasztók stb. olyan anyagokat tartalmaznak, amelyek a készüléknek a helyiség levegőjétől függő üzemeltetése közben, kedvezőtlen esetben korróziót okozhatnak, akár a füstgázkivezető rendszerben is. Különösen fodrászszalonokban, festő vagy asztalosüzemben, tisztítókban és hasonló helyeken a készüléket a helyiség levegőjétől független üzemmódban kell működtetni. Egyéb esetben külön helyiség szükséges a telepítéshez annak biztosítására, hogy az égést tápláló levegő műszakilag mentes legyen a fenti anyagoktól.

3.3 Rozměrový výkres a připojovací rozměry

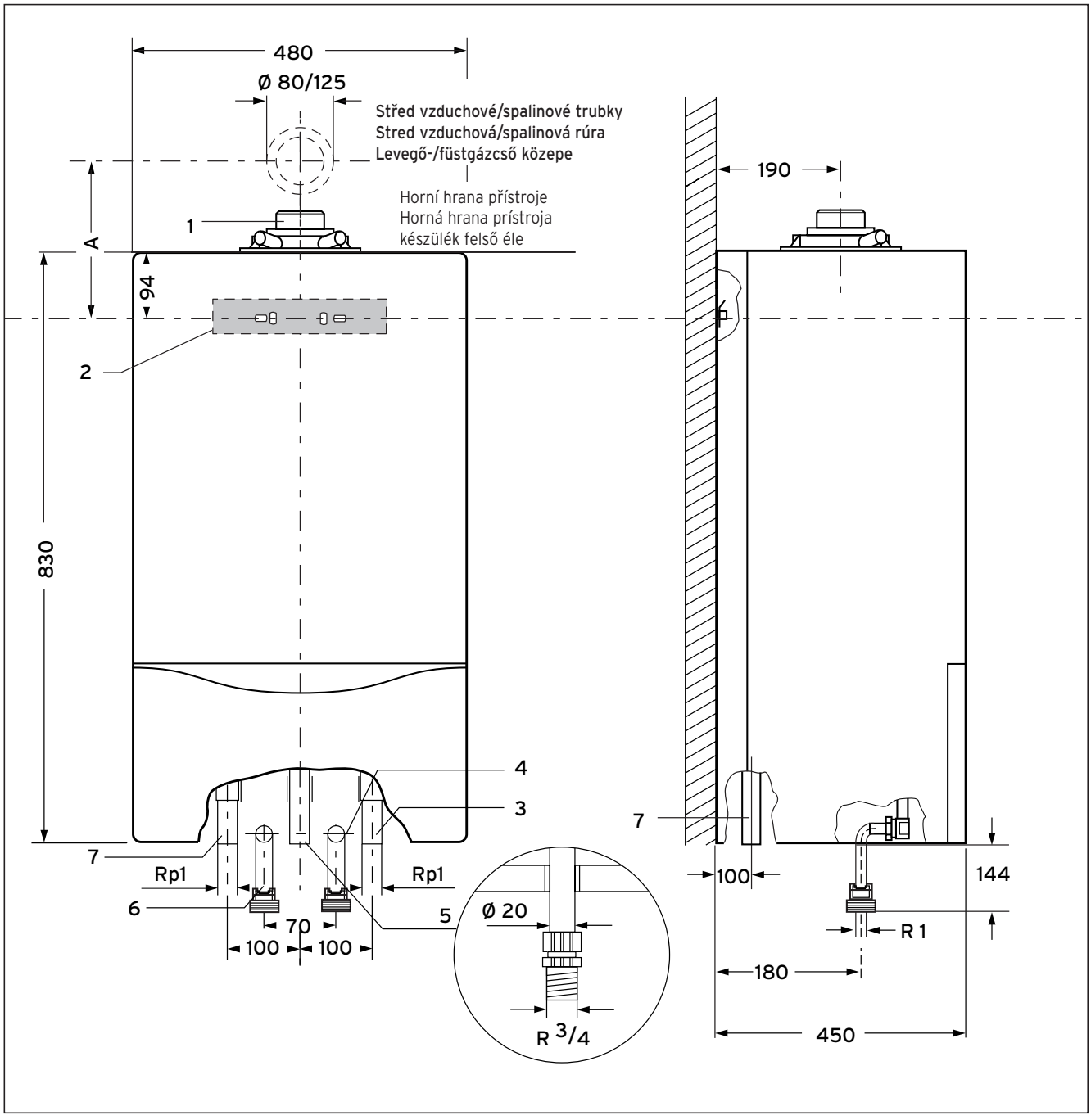

Obr. 3.2 Připojovací rozměry / Obr. 3.2 Miery prípojov / 3.2 ábra: Csatlakozási méretek

Legenda obr. 3.2:

1Přívod vzduchu/odvod spalin ∅ 80/125 mm
Rozměr A s obloukem 87°: 253 mm
Rozměr A s T kusem 87°: 270 mm
2Držák přístroje
3Vstup topné vody
4Zpětný okruh napájení (pouze ve spojení se zásobníkem)
5Přípojka plynu
6Napájecí přívod (pouze ve spojení se zásobníkem)
7Výstup topné vody

3.3 Kótovaný výkres a pripájacie rozmery

3.3 Méretezett rajz és csatlakozási méretek

Legenda obr. 3.2:

1 Prípoj vzduchu/spaliny ∅ 80/125 mm
Miera A s 87°-oblúkom: 253 mm
Miera A s 87°-T-kus: 270 mm
2 Držiak prístroja
3 Spätný chod kúrenia
4 Spätný chod plniaceho okruhu (len v spojení so zásobníkom)
5 Prípoj plynu
6 Chod vpred plniaceho okruhu (len v spojení so zásobníkom)
7 Chod vpred vykurovania

Jelmagyarázat 3.2 ábra:

1 Levegő-/füstgáz-bekötés ∅ 80/125 mm
A méret" 87°-os könyökkel: 253 mm
A méret" 87°-os könyökkel: 270 mm
2 készülék tartószerkezet
3 fűtési visszatérő
4 töltőkör visszatérő (csak tárolóval kapcsolatban)
5 gázbekötés
6 töltőkör előremenő (csak tárolóval kapcsolatban)
7 fűtési előremenő

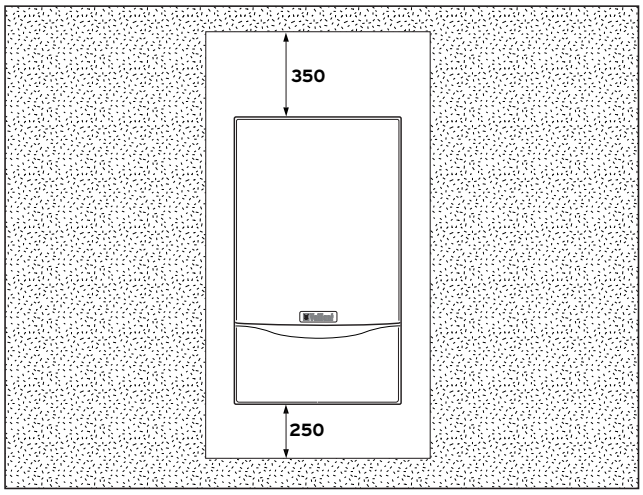

Obr. 3.3 Potřebné minimální odstupy/volný montážní prostor
Obr. 3.3 Potrebné minimálne vzdialenosti/voľný priestor pre montáž
3.3 ábra: A szereléshez szükséges minimális távolság/ helyigény

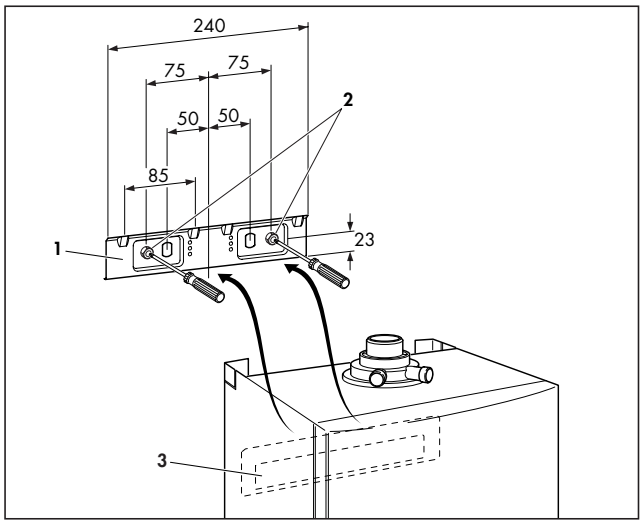

Obr. 3.4 Zavěšení přístroje
Obr. 3.4 Zavesenie prístroja
3.4 ábra: Készülék felfüggesztése

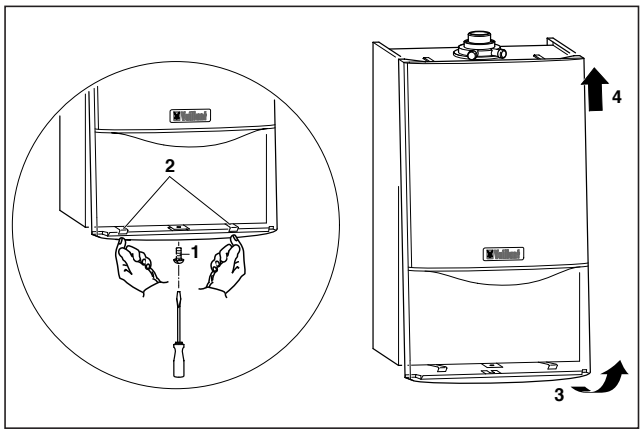

Obr. 3.5 Sejmutí/nasazení krytu přístroje
Obr. 3.5 Odobratie/upevnenie krytu prístroja
3.5 ábra: Készülék burkolatának levétele/visszahelyezése

3.4 Potřebné minimální odstupy/volný montážní prostor

Jak pro instalaci/montáž přístroje, tak i pro provádění pozdějších údržbářských prací potřebujete následující minimální vzdálenosti popř. minimální volné prostory pro montáž:
Boční odstup není nutný.

3.5 Zavěšení přístroje

- Přístroj zavěste shora závěsným ramenem (3) do držáku přístroje (1), současně zasuňte připojovací trubky do kohoutů pro údržbu.
- Potrubní přípojky namontujte na přístroj tak, aby nedošlo k pnutí.

3.6 Sejmutí/nasazení krytu přístroje

Sejmutí krytu přístroje

Při demontáži čelního krytu přístroje postupujte následovně:

- Uvolněte šroub (1) na spodní straně přístroje.
- Zatlačte obě úchytné spony (2) na spodní straně přístroje tak, aby se kryt přístroje uvolnil.
- Kryt přístroje (3) povytáhněte za spodní okraj dopředu a vyndejte směrem nahoru (4).

Nasazení krytu přístroje

Při montáži čelního krytu přístroje postupujte následovně:

- Nasaďte kryt přístroje (3) na horní úchytky přístroje.
- Kryt přitiskněte k přístroji tak, aby úchytné spony (2) na krytu zaskočily.
- Kryt přístroje zafixujte tak, že zašroubujete šroub (1) na spodní straně přístroje.

3.4 Potrebné minimálne vzdialenosti/ voľný priestor pre montáž

Na inštaláciu/montáž prístroja ako aj pri realizácii neskorších údržbárskych prác potrebujete nasledujúce minimálne vzdialenosti, resp. Minimálny voľný priestor na montáž:
Postranný odstup nie je požadovaný.
Keďže pri menovitom tepelnom výkone prístroja nevystúpi teplota vyššie ako na povolených 85 °C, nie je potrebný žiaden odstup prístroja od stavebnín z horiacich materiálov.

3.5 Zavesenie prístroja

- Zaveste prístroj zhora zo závesnými hmoždinkami (3) do držiaka stojanu (1), zároveň zaveďte vývodné rúry do servisných kohútikov.
- Montujte prívodné svorky na prístroj bez napätia.

3.6 Odobratie/upevnenie krytu prístroja

Odobratie krytu prístroja

Pri demontáži predného krytu postupujte prosím nasledovne:

- Uvoľnite skrutku (1) na spodnej strane prístroja.
- Zatlačte obidve úchytné svorky (2) na spodnej strane prístroja tak, aby sa uvoľnil kryt prístroja.
- Ťahajte kryt prístroja (3) za spodný okraj dopredu a zdvihnite kryt prístroja smerom hore (4).

Upevnenie krytu prístroja

Pri montáži krytu prístroja postupujte prosím nasledovne:

- Položte kryt prístroja (3) na horné úchytky prístroja.
- Tlačte kryt prístroja na prístroj tak, že úchytné svorky (2) na kryte prístroja zapadnú.
- Kryt prístroja upevnite tak, že zaskrutkujete skrutku (1) na spodnej strane prístroja.

3.4 A szereléshez szükséges minimális távolság/ helyigény

Mind a készülék telepítése/szerelése, mind a későbbi karbantartási munka érdekében minimális távolságok ill. minimális szerelési helyméret szükséges a 3.3 ábra szerint.
Oldaltávolság nem szükséges.
A készülék és az éghető elemekből álló alkatrészek közötti távolság nem szükséges, mivel a készülék névleges hőteljesítménye leadásakor nem lép fel nagyobb hőmérséklet, mint az engedélyezett 85 °C felületi hőmérséklet.

3.5 Készülék felfüggesztése

- A készüléket felülről akassza rá a függesztőkengyellel (3) a készüléktartóra (1), ugyanakkor a csatlakozócsöveket vezesse be a karbantartó csapokba.
- A csőcsatlakozásokat szerelje fel mechanikai feszültség nélkül a készülékre.

3.6 Készülék burkolatának levétele/visszahelyezése

Készülék burkolatának levétele

Az előlapi burkolat leszereléséhez a következők szerint járjon el:

- Oldja a csavart (1) a készülék alsó részén.
- Nyomja be a két tartókapcsot a készülék alsó részén, hogy a készülék burkolatát oldja.
- A készülékburkolatot (3) alsó pereménél húzza előre, majd felfelé emelje ki (4).

Készülék burkolatának visszahelyezése

A készülékburkolat felszereléséhez a következők szerint járjon el:

- A készülékburkolatot (3) helyezze rá a felső rögzítőelemekre.
- Nyomja rá a készülék burkolatát a készülékre úgy, hogy a tartókapcsok (2) bepattanjanak a készülék burkolatába.
- Rögzítse készülék burkolatát úgy, hogy a csavart (1) a készülék alsó részén becsavarja.

4 Instalace

Při instalaci dodržte zejména následující body:
- montáž plnícího zařízení na zpátečce topného sytému
- zajistit minimální průtočné množství topné vody přepouštěcím ventilem nebo hydraulickou výhybkou

Při kombinaci kotle a nepřímotopného zásobníku:
- instalaci nabíjecího čerpadla
- instalaci zpětné klapky do výstupu topného systému amezi kotel a zásobník

4.1 Příprava instalace

Bezpečnostní zařízení pro případ nouze

- Od výfukového vedení pojistného ventilu musí být stavebně vedena odtoková trubka s nátokovým trychtýřem a sifonem do vhodného odtoku. Odtok musí být udělaný tak, aby jej bylo možno sledovat!
- Pokud jsou v topném systému použity plastové trubky, musí být na přívodu topení stavebně namontován vhodný maximální termostat (např. Vaillant příložný termostat 009 642). To je potřebné, aby byl v případě poruchy topný systém chráněn před škodami způsobenými vysokou teplotou.

4.2 Technické pokyny k topnému zařízení

Pozor!
Následující schémata zařízení jsou principielní vyobrazení. Nenahrazují odborné výkresy!
Schémata zařízení neobsahují potřebné uzavírací a zabezpečovací prvky.
Je třeba dodržet patřičné normy a směrnice.

4 Inštalácia

Prosím zohľadnite pri inštalácii zvlášť nasledujúce body:
- inštalácia vykurovacej pumpy,
- inštalácia plniaceho zariadenia v spätnom chode,
- zaistenie minimálneho obehu prostredníctvom prepúšťacieho ventilu alebo hydraulickej výhybky

Pri plnení zásobníka:
- inštalácia čerpadla pre doplnenie zásobníka
- inštalácia tiažovej brzdy vo vykurovaní za chodu vpred a v okruhu pre doplnenie zásobníka

4.1 Príprava inštalácie

Bezpečnostné zariadenie v prípade núdze

- Od výpustného otvoru bezpečnostného ventilu musí byť vedená odpadová rúra s vstupným lievikom a sifónom k vhodnému odtoku. Odtok musí byť sledovateľný !
- Ak sa budú vo vykurovacom zariadení používať umelohmotné rúry, musí sa pri výhrevnom zariadení použiť vhodný termostat (napr. Vaillant príložný termostat 009 642). To je potrebné, aby sa v prípade poruchy, vykurovacie zariadenie chránilo pred škodami vyvolanými teplotou.
- Pri použití umelohmotných rúr, ktoré nie sú pri difúzii nepriepustné, sa musí vykonať oddelenie systému a to externým meničom teploty medzi tepelným prístrojom a zariadením, aby sa predišlo korózii v okruhu vyžarovanej teploty, resp. príp. aj vo výhrevnom telese.

4.2 Technické poznámky k vykurovaciemu zariadeniu

Pozor!
Nasledovné schémy zariadení sú znázornenia princípu. Nenahrádzajú odborne správne plánovanie!
Schémy zariadení neobsahujú uzavieracie a bezpečnostné orgány nutné pre odbornú montáž.
Je treba dbať na príslušné normy a smernice.

4 Telepités

Kérjük, hogy a szerelésnél különösen ügyeljen az alábbiakra:
- fűtési keringtető szivattyú elhelyezése
- feltöltő berendezés szerelése a visszatérő ágban,
- minimális keringtetett vízmennyiség biztosítása túláramszeleppel (bypass) vagy hidraulikus váltóval

Tárolótöltésnél:
- tárolótöltő szivattyú elhelyezése
- visszacsapó szelep szerelése a fűtési előremenőben és a tárolótöltő körben

4.1 A szerelés előkészítése

Biztonsági berendezések vészhelyzet esetére

- A biztonsági szelep lefúvató vezetékétől a helyszínen gyűjtőtölcsérrel és szifonnal ellátott kifolyócsövet kell vezetni alkalmas kifolyóba. A lefolyónak nem szabad elzárhatónak lenni!
- Ha a padlófűtési rendszerben műanyag csöveket használ, akkor a helyszínen megfelelő korlátozó-termosztátot (pl. Vaillant 009 642 típust) kell az előremenő fűtővezetékre szerelni. Ez azért fontos, hogy a padlófűtési rendszert hiba esetén a megóvjuk a hőmérséklet túlzott emelkedéséből adódó károktól.
- Nem diffúzióálló műanyagcsöveknek a fűtőrendszerben való alkalmazásakor külső hőcserélővel kell rendszerszétválasztást elérni a fűtőkészülék és a rendszer között a hőelőállító körben ill. a fűtőkészülékben fellépő korrózió megakadályozására.

4.2 Műszaki tudnivalók a fűtési rendszerrel kapcsolatban

Figyelem!
Az alábbi rendszervázlatok elvi jellegűek. Ezért nem helyettesítik a szakszerű tervezést! A rendszervázlatok nem tartalmazzák a szakszerű szereléshez szükséges záró és biztonsági szerveket.
A vonatkozó szabványokat és irányelveket be kell tartani.

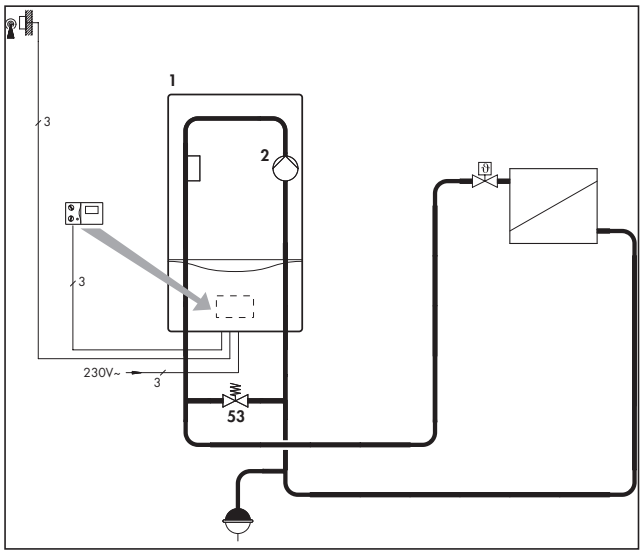

Obr. 4.1 Příklad 1 Přímá větev - radiatory; čerpadlo uvnitř přístroje
Obr. 4.1 Príklad 1: Radiátorové vykurovanie, priame napájanie, čerpadlo interne v prístroji
4.1 ábra 1. példa: Radiátoros fűtés, közvetlen betáplálás, fűtési szivattyú készülékbe építve

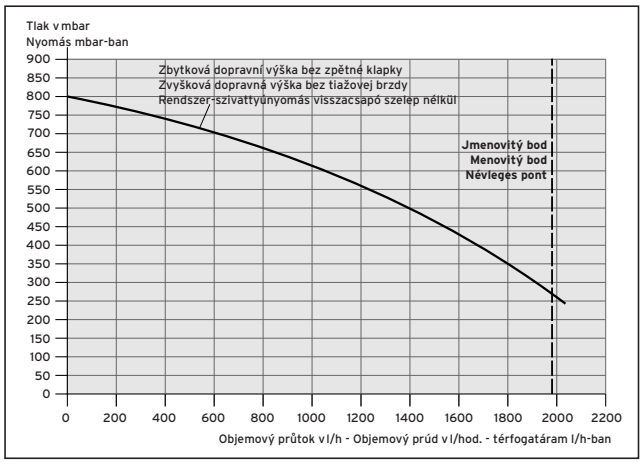

Obr. 4.2 Výsledná charakteristická křivka (zbytková dopravní výška) VU 466
Obr. 4.2 Vyplývajúca charakteristika (zvyšková dopravná výška) VU 466
4.2 ábra Eredő jelleggörbe (fűtési rendszeren rendelkezésre álló szivattyúnyomás) VU 466

4.2.1 Přímé natápění čerpadlem zabudovaným v přístroji

Výkon čerpadel; dimenzování zařízení
Projekt zařízení je třeba provést tak, aby ve výpočtovém bodě proteklo optimální množství vody:
V = 2000 l/h při ΔT = 20 K přístrojem a zařízením.
Z toho pro dimenzování zařízení vyplývající zbytková dopravní výška se převezme z obr. 4.2.

Seřízení přepouštěcího ventilu
Pro zajištění minimálního průtočného množství vody, 1150 l/h v okruhu zařízení, je třeba provést montáž a seřízení přepouštěcího ventilu.
Doporučujeme seřízení přepouštěcího ventilu na 250 bar, s ohledem na možné šelesty ventilů termostatu. Přepouštěcího ventil lze ovšem seřídit až na 400 mbar.

Legenda obr. 4.1
1 ecoTEC VU 466
2 Topné čerpadlo (uvnitř přístroje; příslušenství)
53 Přepouštěcí ventil (při montáži)

4.2.1 Priame napájanie s vykurovacou pumpou usporiadanou interne v prístroji

Dimenzovanie čerpadiel; dimenzovanie zariadení
Plánovanie zariadení sa robí tak, aby v bode dimenzovania tieklo optimálne množstvo vody:
V = 2000 l/h s ΔT = 20 K
cez prístroj a zariadenie.
Z toho vyplývajúca zvyšková dopravná výška pre dimenzovanie zariadení sa dá zistiť z obr. 4.2.

Nastavenie prepúšťacieho ventilu
Pre zaistenie najmenšieho obehu množstva vody 1150 l/h cez prístroj je treba vykonať namontovanie a nastavenie prepúšťacieho ventilu.
Odporúčame nastavenie prepúšťacieho ventilu na 250 mbar v súvislosti s možným hlukom na termostatických ventiloch. Avšak prepúšťací ventil môže byť nastavený až do 400 mbar.

Legenda obr.4.1
1 ecoTec VU 466
2 Vykurovacie čerpadlo (interne v prístroji; príslušenstvo)
53 Prepúšťací ventil (po boku)

4.2.1 Közvetlen betáplálás a készülékbe épített fűtési keringtető szivattyúval

Szivattyúteljesítmény és rendszerméretezés
A rendszert úgy kell tervezni, hogy a méretezési pontban optimális esetben
V = 2000 l/h vízmennyiség folyjon ΔT = 20 K értékkel a készüléken és a rendszeren át.
A fentiekből adódó, a fűtési rendszeren felhasználható szivattyúnyomás a 4.2 ábrán látható.

A túláramszelep beállítása
A készülékben minimálisan keringő 1150 l/h vízmennyiség biztosításához túláramszelep beépítése és beállítása szükséges.
Javasoljuk, hogy a túláramszelepet a termosztatikus szelepek lehetséges zaja miatt 250 mbar-ra állítsa be.
A túláramszelep ugyanakkor 400 mbar-ig is beállítható.

4.1 ábra jelmagyarázata:
1 ecoTEC VU 466
2 fűtési keringtető szivattyú (beépítve)
53 túláramszelep (helyszínen szerelve)

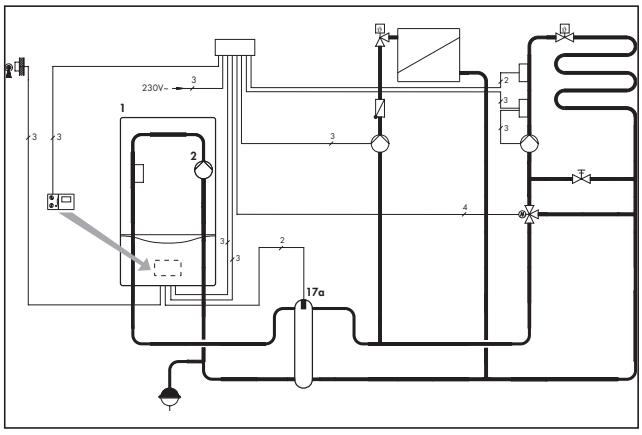

Obr. 4.3 Příklad 3: Topení radiátory a podlahové, hydraulická výhybka, čerpadlo uvnitř přístroje
Obr. 4.3 Príklad 3: Radiátorové a podlahové vykurovanie, hydraulické oddelenie, pumpa interná v prístroji
Abb. 4.3 3. példa: Radiátor- és padlófűtés, hidraulikus szétválasztás primer szivattyú készülékbe építve

Legenda obr. 4. 3
1 ecoTEC VU 466
2 Čerpadlo (umístěné v přístroji)
13 Ekvitermní regulátor VRC 420s
13a Směšovací modul
17a Čidlo teploty přívodu
45 Hydraulická výhybka

Legenda obr. 4.3
1 ecoTEC VU 466
2 vykurovacia pumpa (interná; príslušenstvo)
13 regulátor riadený podľa poveternostných podmienok VRC 420s
13a miešací modul
17a snímač postupujúcej teploty
45 hydraulická výhybka

4.3 ábra jelmagyarázata:
1 ecoTEC VU 466
2 fűtési keringtető szivattyú
13 időjárásfüggő szabályozó VRC-410s
13a keverőmodul:
17a előremenőhőmérséklet-érzékelő
45 hidraulikus váltó

4.2.2 Hydraulické odpojení od topného čerpadla zabudovaného v přístroji

Umístění čerpadla v okruhu výroby tepla
Protože čerpadlo, dodávané jako příslušenství, je integrované v přístroji, není třeba provádět žádné připojování.
Čerpadlo přístroje se nastaví podle tabulky 4.1

Volba hydraulické výhybky
Volbu vhodné hydraulické výhybky **typu WH (příslušenství)** lze provést podle tabulky 4.2
Pomocí hydraulické výhybky ve spojení s čerpadlem, integrovaným v topném přístroji, je zajištěno dostatečně velké množství topným přístrojem protékající vody (minimální množství vody v oběhu).

	se zpětnou klapkou	bez zpětné klapky
Výkon čerpadla	100 %	80 %

Tabulka 4.1: Výkon čerpadel

Výkon čerpadel musí být seřízen na tabulkové hodnoty (v systému DIA pod bodem d.14).

Výkon topného systému	Teplotní spád topného systému		
	10 K	15 K	20 K
VU 466	WH 95	WH 40	WH 40
Dvojnásobná kaskáda VU 466	WH 160	WH 95	WH 95
Trojnásobná kaskáda VU 466	WH 280	WH 160	WH 160
Čtyřnásobná kaskáda VU 466	WH 280	WH 160	WH 160

Tabulka 4.2: Volba hydraulické výhybky typ WH

4.2.2 Hydraulické oddelenie s vykurovacou pumpou usporiadanou na boku zariadenia

Dimenzovanie čerpadiel v okruhu vyžarovania tepla
Tým, že sa čerpadlo dostupné ako príslušenstvo, integruje do vykurovacieho prístroja, nie je viac potrebné vykonať dimenzovanie čerpadla.
Prístrojové čerpadlo sa nastavuje podľa tabuľky 4.1.

Výber hydraulickej výhybky
Výber vhodnej hydraulickej výhybky **typu WH (príslušenstvo)** môžete vykonať pomocou tabuľky 4.2.
Cez hydraulickú výhybku v spojení s pumpou integrovanou vo vykurovacom prístroji je stále určené dostatočne vysoké množstvo vody (najmenšie obehové množstvo vody) cez vykurovací prístroj.

	s tiažovou brzdou	bez tiažovej brzdy
Výkon čerpadla	100 %	80 %

Tabuľka 4.1: Výkon čerpadla

Výkon čerpadla musí byť nastavený na tabuľkové hodnoty (v DIA-systéme pod bodom d.14).

Výkon vykurovacieho systému	Rozpínanie vykurovacieho systému		
	10 K	15 K	20 K
VU 466	WH 95	WH 40	WH 40
2'dvoj kaskáda VU 466	WH 160	WH 95	WH 95
3'troj kaskáda VU 466	WH 280	WH 160	WH 160
4'štvor kaskáda VU 466	WH 280	WH 160	WH 160

Tabuľka 4.2: Výber hydraulickej výhybky typ WH

4.2.2 Hidraulikus szétválasztás készülékbe épített primer fűtési keringtető szivattyúval

Szivattyúméretezés a hőelőállító körben
Mivel a tartozékként kapható szivattyú a fűtőkészülékbe van integrálva, szivattyú-méretezésre nincs szükség.
A készülékszivattyút a 4.1 táblázat szerint kell beállítani.

A hidraulikus váltó kiválasztása
A megfelelő **WH típusú (külön rendelhető tartozék)** hidraulikus váltó a 4.2 táblázat segítségével választható ki.
A hidraulikus váltón keresztül, a fűtőkészülékbe integrált szivattyúval összekapcsolva a fűtőkészüléken keresztül mindig elegendő vízmennyiség (minimális keringetett vízmennyiség) áll rendelkezésre.

	visszacsapó szeleppel	visszacsapó szelep nélkül
szivattyúteljesítmény	100 %	80 %

4.1 táblázat: szivattyúteljesítmény

A szivattyúteljesítményt a táblázat értékeire beállítani (a DIA-rendszerben a d.14 pontban).

A fűtőrendszer teljesítménye	A fűtőrendszer hőmérséklettartománya		
	10 K	15 K	20 K
VU 466	WH 95	WH 40	WH 40
Kettős kaszkád VU 466	WH 160	WH 95	WH 95
Hármas kaszkád VU 466	WH 280	WH 160	WH 160
Négyes kaszkád VU 466	WH 280	WH 160	WH 160

4.2 táblázat: A WH típusú hidraulikus váltó kiválasztása

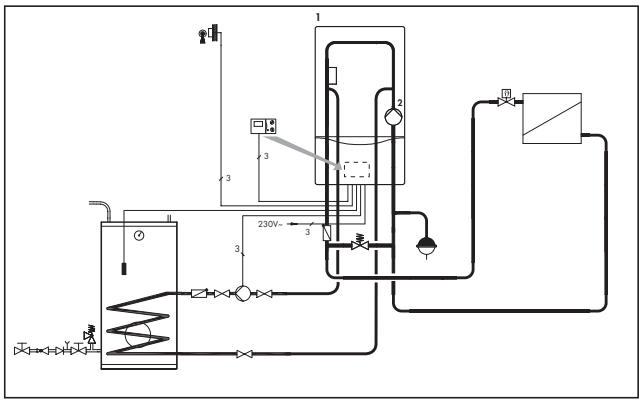

Obr. 4.4 Příklad 5: Použití zásobníku, přímý topný okruh
Obr. 4.4 Príklad 5: Nasadenie zásobníka, priamy vykurovací okruh
4.4 ábra 5. példa: Tároló alkalmazása, közvetlen fűtőkör

Legenda obr. 4.4
1 eco TEC VU 466
2 Čerpadlo (uvnitř přístroje)
13 Ekvitermní regulátor VRC 410

Legenda obr. 4.4
1 ecoTEC VU 466
2 vykurovacia pumpa (interná v prístroji; príslušenstvo)
13 riadený regulátor podľa poveternostných podmienok VRC 410

4.4 ábra jelmagyarázata:
1 ecoTEC VU 466
2 fűtési keringtető szivattyú (beépítve)
13 időjárásfüggő szabályozó VRC-410

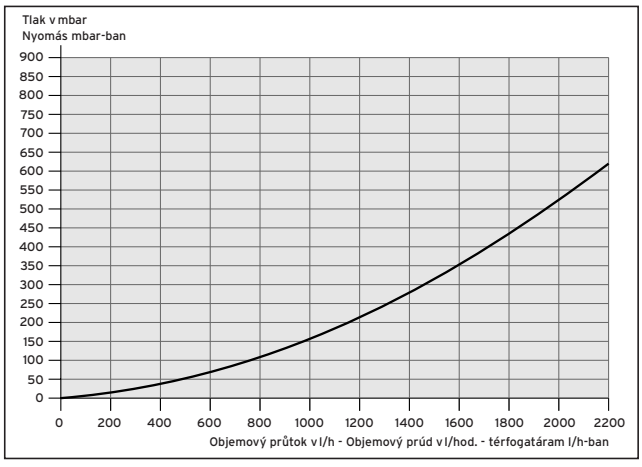

Obr. 4.5 Napájecí okruh přístroje bez zpětné klapky a zásobníku (ztráta tlaku - charakteristická křivka přístroje)
Obr. 4.5 Plniaci okruh zásobníka prístroja bez brzdy a zásobníka (pokles tlaku-charakteristika prístroja)
4.5. ábra A készülék tárolótöltő köre visszacsapó szelep és tároló nélkül (készülék nyomásveszteség-jelleggörbéje)

4.3 Technické pokyny pro nabíjení zásobníku

Souprava pro nabíjení zásobníku (příslušenství)
Popis montáže převezměte prosím z návodu, který se nalézá v soupravě pro nabíjení.

Napájení zásobníku bez příslušenství
Bezpodmínečně dodržte nejmenší objem průtoku nabíjecího okruhu 1800 l/h.
Při dimenzování je třeba mít na zřeteli ztráty tlaku způsobené zpětnou klapkou, potrubím a v zásobníku.
Zpětná klapka topného okruhu musí být zapojena v přívodním okruhu topení, zpětná klapka nabíjecího okruhu může být zapojena na kterémkoli místě.

4.3 Technické poznámky k plneniu zásobníka
Plniaca súprava zásobníka (príslušenstvo)
Opis montáže zistite prosím z návodu priloženého k plniacej súprave

4.3 Műszaki tudnivalók a tárolótöltéssel kapcsolatban
Tárolótöltő készlet (tartozék, cikkszám: 307 592)
A szerelés leírását a töltőkészlethez mellékelt útmutató tartalmazza.

Doplnenie zásobníka bez príslušenstva
Dodržujte nevyhnutne najmenší objemový prietok plniaceho okruhu 1800 l/h.
Dbajte pri dimenzovaní poklesu tlaku tiažovej brzdy, zapaženia a zásobníka. Tiažová brzda vykurovacieho obvodu sa umiestňuje do postupujúceho vykurovania, tá od plniaceho okruhu sa môže montovať na nejaké vhodné miesto.

Tárolótöltés tartozék nélkül
Feltétlenül tartsa be a töltőkör minimális térfogatáram-értékét (1800 l/h).
A méretezésnél vegye figyelembe a visszacsapó szelep, a csövezés és a tároló nyomásveszteségét.
A fűtőkör visszacsapó szelepét a fűtési előremenő vezetékbe kell szerelni, a tárolótöltő kör visszacsapó szelepe viszont tetszőleges helyre szerelhető.

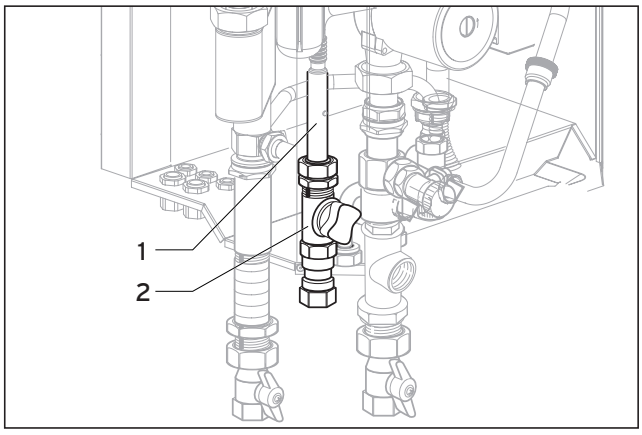

Obr. 4.6 Plynová přípojka (pouze instalace na omítku)
Obr. 4.6 Pripojenie plynu (pouze instalace na omítku)
4.6 ábra: Gázcsatlakozás

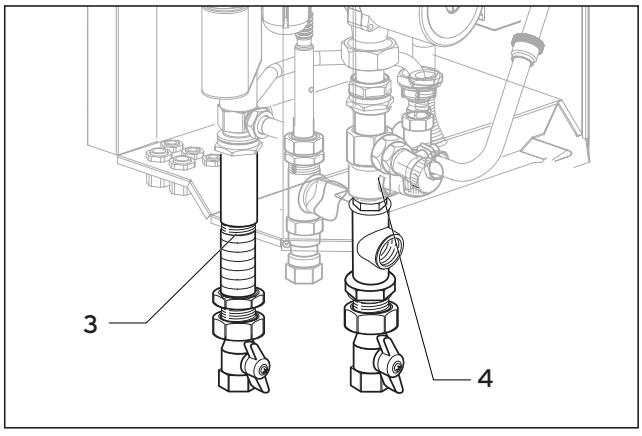

Obr. 4.7 Montáž přívodu a zpětného toku topení
Obr. 4.7 Montovanie prívodu a spätného chodu kúrenia
4.7 ábra: Fűtési előremenő és visszatérő szakasz szerelése

4.4 Plynová přípojka

Pozor
Dbejte na to, aby montáž plynového potrubí byla provedena bez pnutí, aby nedocházelo k netěsnostem!

Pozor
Těsnost plynové regulačního bloku přístroje smí být zkoušena pouze maximálním tlakem 50 mbar.

- Přívodní plynovou trubku (**1**) přístroje sešroubujte pevně s (předinstalovaným) plynovým kulovým kohoutem (**2**). K tomu použijte přiložené svěrné šroubení R 3/4. Toto je vhodné pro připojení plynového kulového kohoutu R 3/4.
- Přezkoušejte těsnost plynové přípojky.

4.5 Přípojka topení

Pozor!
Dbejte na to, aby montáž přípojek byla provedena bez pnutí, aby nedocházelo k netěsnostem v topném systému!

Pozor!
Napájecí zařízení musí být namontováno na zpátečním okruhu, jinak není možné zajistit odvzdušnění přístroje.

Poznámka!
Při použití zásobníku se musí na přívodní okruh namontovat zpětnou klapku.

4.4 Plynová prípojka

Pozor!
Dajte pozor na beznapäťovú montáž plynového vedenia, aby nedošlo k netiesniacim miestam.

Pozor!
Blok plynového regulátora prístroja môže byť preskúšaný na tesnosť maximálnym tlakom 50 mbar.

- Zoskrutkujte prívodnú plynovú rúru (1) prístroja plynotesne s (predinštalovaným) plynovým guličkovým kohútikom (2). Použite k tomu prístroju priložené samorezné skrutkovanie $R^3/_4$. To je vhodné na pripojenie plynového guličkového kohútika $R^3/_4$.
- Preverte tesnosť plynového pripojenia.

4.5 Bočné pripojenie na kúrenie

Pozor!
Dajte pozor na beznapäťovú montáž prípojných vedení, aby nedošlo k netiesniacim miestam vo výhrevnom zariadení!

Pozor!
Plniace zariadenie sa rozhodne musí montovať v stave spätného chodu, inak nie je umožnené odvzdušnenie prístroja.

Upozornenie!
Pri nasadení jedného zásobníka je treba namontovať jednu tiažovú brzdu do predstihu.

4.4 Gázcsatlakozás

Figyelem!
Ügyeljen a gázvezeték feszültségmentes szerelésére, nehogy tömítetlenség lépjen fel!

Figyelem!
A készülék gázarmatúrájának tömítettségét csak legfeljebb 50 mbar nyomással szabad ellenőrizni.

- A készülék gázbevezető csövét (1) gáztömören kösse össze az (előre telepített) gáz golyóscsappal (2). Használja ehhez a készülékhez mellékelt $R^3/_4$ szorító csavarkötést. Ez alkalmas $R^3/_4$-es gáz golyóscsap csatlakoztatására.
- Ellenőrizze a gázcsatlakozás tömörségét.

4.5 Fűtésoldali csatlakoztatás

Figyelem!
Ügyeljen a csatlakozóvezetékek feszültségmentes szerelésére, nehogy tömítetlenség lépjen fel a fűtési rendszerben!

Figyelem!
A feltöltőberendezést feltétlenül a visszatérő ágba kell szerelni, különben nem biztosítható a készülék légtelenítése.

Fontos!
Tároló használatánál visszacsapó szelepet kell szerelni az fűtési előremenő ágba.

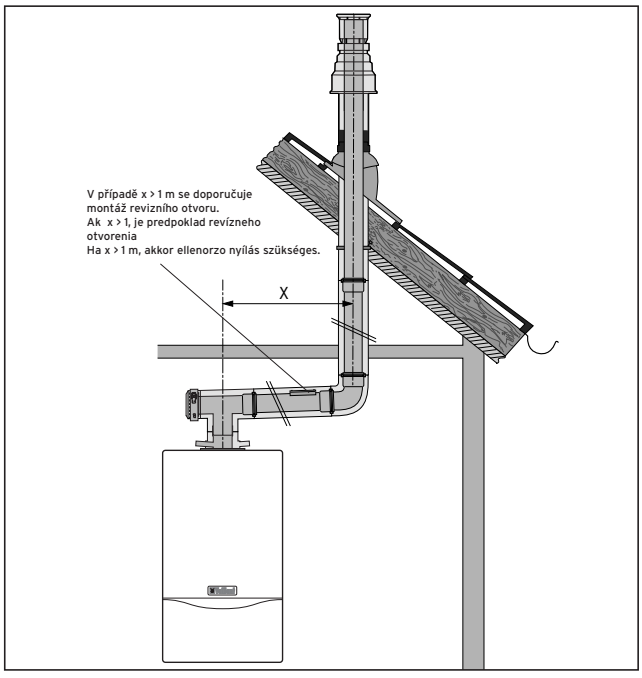

Obr. 4.8 Příklad montáže: Svislý průchod střechou
Obr. 4.8 Príklad montáže: Kolmé strešné prevedenie
4.8 ábra: Szerelési példa: Függőleges tetőátvezető

4.6 Přívod vzduchu/odvod spalin

Nebezpečí!
Závěsné kotle Vaillant jsou s originálním příslušenstvím přívodu vzduchu/odvodu spalin certifikovány a schváleny. Používejte vždy originální příslušenství, protože při použití jiného se mohou vyskytnout určité závady, popř. může dojít k poškození kotle.

Pro vedení vzduchu /odpadních plynů jsou v kombinaci s přístrojem použity soustředné systémy z umělé hmoty (průměr 80/125 mm).
Výběr nejvhodnějšího systému je závislý na individuálním případu použití a zabudování (viz také montážní návod 83 44 91 CZ/SK/HU pro odkouření).

- Vedení namontuje na základě montážního návodu, který je součástí dodávky tohoto přístroje.

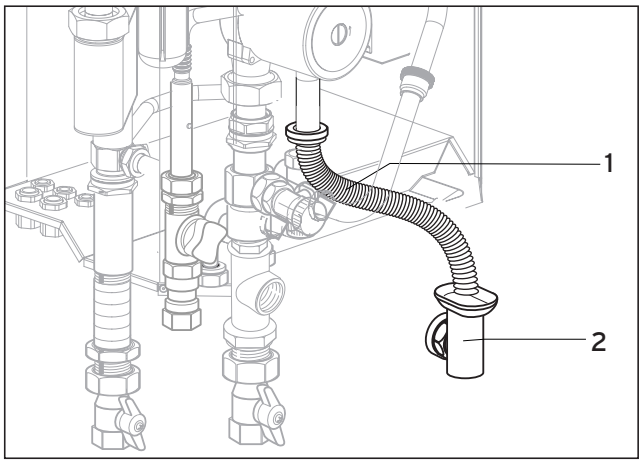

Obr. 4.9 Odvádění kondenzátu
Obr. 4.9 Odtok kondenzátora
4.9 ábra: Kondenzvíz lefolyás

4.7 Odvádění kondenzátu

Kondenzát vznikající při spalování je z trubky pro odvádění kondenzátu odváděn přes odtokový trychtýř do odpadního potrubí

Pozor!
Trubka pro odvádění kondenzátu nesmí být s odpadním potrubím spojena těsně.

- Spojte přiloženou hadici pro odvod kondenzační vody (1) s předem namontovanou odkapávací nádobkou (2).

Odkapávací nádobka slouží současně pro odtok topné vody, která případně vychází z pojistného ventilu. Pokud musí být při instalaci potrubí pro odtok kondenzátu prodlouženo, je třeba použít výhradně schválené odtokové trubky.

4.6 Vedenie rozsahu/spalín

Upozornenie!
Vaillant prístroje sú spolu s originálnym vzdušno-spalinovým vedením Vaillant systémovo certifikované. Používajte len originálne vzdušno-spalinové vedenie Vaillant. Pri používaní iného príslušenstva sa môžu vyskytnúť poruchy funkčnosti. Škody vecné a na zdraví sa nedajú vylúčiť.

Ako vedenie vzduchu a odpadových spalín sa kombinujú koncentrické systémy z plastu (priemer 80/125 mm) s prístrojom.
Výber najvhodnejšieho systému sa určuje podľa individuálneho zabudovania, príp. podľa prípadu použitia (pozri tiež montážnu smernicu 83 44 91 CZ/SK/HU pre vzdušno–spalinové vedenie).

- Vzdušno-spalinové vedenie montujte na základe montážnej smernice, obdržanej v zásielke.

4.7 Odtok kondenzátora

Kondenzované voda, ktorá pri spaľovaní vzniká, bude vedená odtokovou rúrou cez odtokový lievik ku prípojke odpadovej vody.

Pozor!
Odtoková rúra pre kondenzovanú vodu nesmie byť tesne s odtokovým vedením spojená.

- Spojte priloženú odtokovú hadicu kondenzátu (1) s predinštalovanou vykladacou násypkou (2).

Odtokový lievik slúži zároveň aj na odvod ohrievanej vody, ktorá by mohla prípadne vytekať pri bezpečnostnom ventile.
Ak sa musí odtokové vedenie pre kondenzovanú vodu predlžovať, môžu sa použiť len odtokové rúry prípustné podľa DIN 1986-4.

4.6 Levegő-/füstgázrendszer

Figyelem, fontos előírás!
A Vaillant készülékei a gyári Vaillant levegő-/füstgázvezetékkel együtt rendszertanúsítással rendelkeznek. Csak eredeti Vaillant által szállított levegő-/füstgázvezetéket alkalmazzon. Más tartozékok felhasználása működési zavart okozhat.

Levegő-/füstgázelvezetőként műanyagból (80/125 mm átmérőjű) készült koncentrikus rendszerek kombinálhatók a készülékkel.
A legalkalmasabb rendszer kiválasztása az egyéni beépítés ill. felhasználás függvénye erre vonatkozó épületgépész terv elkészítése és annak jóváhagyása szükséges a kéményseprő vállalat által(l. a levegő-/füstgázvezeték 83 44 91 CZ/SK/HU szerelési útmutatóját is).

- Szerelje fel a levegő-/füstgázvezetéket a készülékkel együtt szállított szerelési útmutató alapján.

4.7 Kondenzvíz elvezetés

Az égésnél keletkező kondenzvíz a kondenzvíz levezető csőtől lefolyótölcséren át jut el a csatornacsatlakozáshoz.

Figyelem!
A kondenzvíz levezető csövet nem szabad tömítetten összekötni a csatornavezetékkel!

- A készülék mellékelt kondenzvíz levezető csövét (1) akassza bele az előre telepített lefolyótölcsérbe (2).

A lefolyótölcsér egyidejűleg a biztonsági szelepen át esetleg kifolyó fűtővíz levezetésére is szolgál.
Amennyiben a szerelés során meg kell hosszabbítani a kondenzvíz levezetőt, akkor csak a DIN 1986-4 szerint megengedett lefolyócsöveket szabad használni.

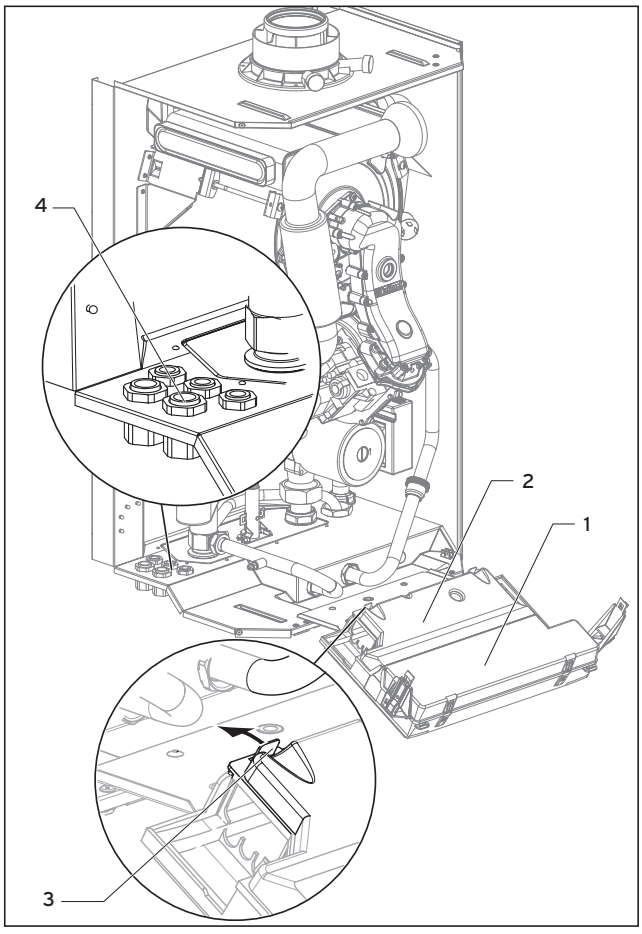

Obr. 4.10 Otevření zadní stěny ovládacího panelu
Obr. 4.10 Zadnú stenu skriňového rozvádzača otvoriť
4.10 ábra: A kapcsolódoboz hátfalának nyitása

4.8 Elektrická přípojka

Nebezpečí!
Elektroinstalace smí být provedena pouze odbornou firmou. Na přípojkách vedoucích napětí je při zásahu proudem ohrožen život. Proto vždy nejprve vypínejte přívod proudu. Teprve potom můžete provádět montáž. Na svorkách L a N síťové přípojky je i při vypnutém hlavním vypínači napětí 230 V.

4.8.1 Připojení na síť

Pozor!
Připojením přívodního síťového napětí k nesprávným zástrčkám – svorkám systému Pro E, může být zničena elektronika. Připevněte přívodní síťové vedení výhradně ke svorkám, které jsou pro to označeny!

Jmenovité napětí sítě musí být 230 V; Při napětí sítě nad 253 V a pod 190 V je možné narušení funkce. Přívodní síťové vedení musí být provedené pevným přívodem s připojeným samostatným jističem nebo vedením do zasuvkové vidlice..

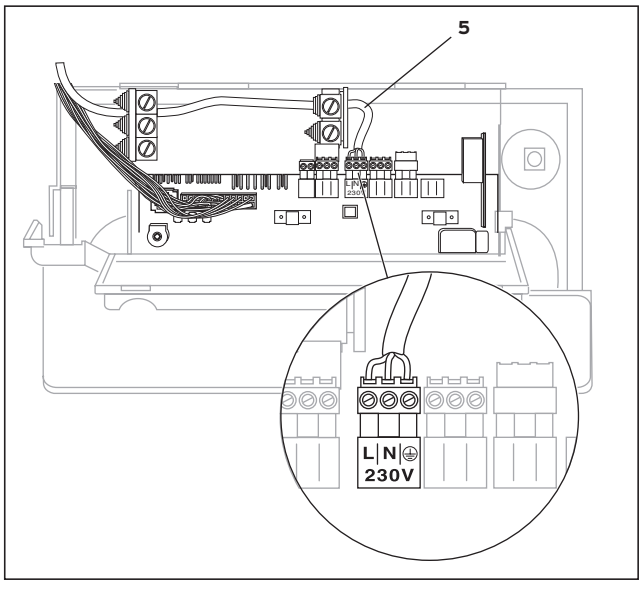

Obr. 4.11 Příklad vedení kabelu
Obr. 4.11 Príklad pre vedenie kábla
4.11 ábra: Példa a kábelvezetésre

4.8.2 Připojení regulačních přístrojů

Montáž se provádí podle příslušného návodu na obsluhu. Potřebné přípojky na elektroniku topného přístroje (např. u externích regulátorů, venkovních čidel apod.) proveďte následovně:

- Sejměte čelní kryt přístroje a skříňku elektroniky (1) odklopte dopředu.
- Odklopte zadní víčko (2) skříňky elektroniky na místech (3) a víčko odklopte nahoru (viz Obr. 4.16).
- Přívodní vedení připojovaných komponentů protáhněte kabelovým prostupem (4) vlevo na spodní straně přístroje.
- Síťové vedení (5) potom zaveďte do skříňky elektroniky a délku vedení zkraťte (viz Obr. 4.11).
- Odizolujte vedení v délce asi 2 – 3 cm, a izolujte žíly (viz Obr. 4.11).
- Připojovací kabel připojte podle a Obr. 4.13/4.14 na příslušnou ProE-zástrčku.

4.8 Elektrické pripojenie

Nezpečenstvo!
Elektroinštaláciu smie vykonať len uznaná kvalifikovaná servisná prevádzka.
Ohrozenie života v dôsledku zasiahnutia elektrickým prúdom na prípojoch pod napätím.
Vždy najskôr odpojte prívod elektrického prúdu. Až potom smiete vykonať montáž.
Na sieťových pripojovacích svorkách L a N sa nachádza trvale napätie aj vtedy, keď je hlavný vypínač vypnutý!

4.8.1 Sieťové pripojenie

Pozor!
Sieťovým napájaním na nesprávnych svorkách zástrčky systému Pro E sa môže elektronika zničiť.
Upnite sieťový prívod výlučne na k tomu označené svorky!

Menovité napätie siete musí činiť 230 V; pri sieťových napätiach nad 253 V a pod 190 V sú možné obmedzovania funkčnosti.
Sieťový prívod musí byť pripojený cez pevnú prípojku a oddeľovacie zariadenie s najmenej 3 mm kontaktným otvorom (napr. poistky, výkonový vypínač).

4.8.2 Pripojenie regulačných prístrojov

Montáž sa prevádza podľa práve platného návodu obsluhy. Potrebné pripojenia na elektroniku výhrevného prístroja (napr. pri externých regulátoroch, vonkajších senzoroch a iné) vykonajte nasledovne:

- Odoberte predné obloženie prístroja a vyklopte elektronický box dopredu (1).
- Odpojte zadný obal (2) elektronického boxu na miestach (3) a vyklopte kryt hore (pozri obr. 4.16).
- Preveďte prípojné vedenia pôvodných, prípojných komponentov cez káblové vedenia (4) vľavo na spodnej strane prístroja.
- Zaveďte následne prípojné vedenie (5) do elektronického boxu a prispôsobte jednotlivé vedenia (pozri obr. 4.11)
- Odbaľte prípojné vedenie ca. 2 – 3 cm, a odizolujte žily (pozri obr. 4.11)
- Zapojte prípojné káble zhodne podľa a podľa obr. 4.13/4.14 na zodpovedajúce ProE–zástrčky, prípadne zásuvné miesta elektroniky.

4.8 Elektromos csatlakoztatás

Veszély!
Az elektromos szerelést csak arra feljogosított szakember végezheti el.
A készülék hálózati feszültség alatt álló csatlakozóin életveszélyes áramütés veszélye áll fenn. Először mindig kapcsolja ki a készülék hálózati áramellátását. Csak ezután szabad megkezdeni a szerelési munkát.
Az L és az N jelű hálózati sorkapcsok kikapcsolt főkapcsoló esetén is állandóan feszültség alatt állnak!

4.8.1 Hálózati csatlakozás

Figyelem!
A Pro E rendszer nem megfelelő kapcsaira jutott hálózati feszültség tönkreteheti az elektronikát.
A hálózati vezetéket kizárólag a megfelelően jelölt kapcsokra kösse!

A hálózat névleges feszültségének 230 V-nak kell lennie; a 235 V feletti és 190 V alatti hálózati feszültség működési zavarokat okozhat.
A hálózati vezetékes fix bekötéssel, legalább 3 mm-es megfelelően méretezett elválasztón (pl. biztosítón, teljesítménykapcsolón) át kell csatlakoztatni. Vegye figyelembe a vonatkozó villamos létesítési szabályokat !

4.8.2 Szabályozókészülékek bekötése

A szerelést a megfelelő tipus szerelési útmutató szerint kell elvégezni. A fűtőkészülék elektronikájának bekötését (pl. külső szabályozók, érzékelők esetében) az alábbiak szerint kell elvégezni:

- Vegye le a készülék burkolatát elöl, majd billentse le előre a elektronika-dobozát (1).
- Akassza ki az elektronika-doboz hátsó fedelét (2) a (3) helyeken, majd billentse felfelé a fedelet (l. 4.16 ábrát).
- A megfelelő komponensek csatlakozó kábeleit vezesse át a (4) kábelrögzítéseken a készülékdoboz baloldali alsó részén.
- Ezután vezesse be a hálózati vezetéket (5) az elektronika-dobozba, és vágja méretre a vezetéket (l. 4.11 ábrát).
- Bontsa a hálózati vezeték köpenyét kb. 2-3 cm távolságig, és csupaszítsa az ereket (l. 4.11 ábrát).
- A csatlakozóvezetéket és a 4.13/4.14 ábrák szerint csatlakoztassa a megfelelő ProE-dugaszra ill. az elektronika dugaszpozícióiba.

Pozor:
Na svorky 7, 8, 9 nepřipojovat síťové napětí!
Nebezpečí zničení elektroniky!

- Jestliže není namontován pokojový termostat, připravte můstek mezi svorkami 3 a 4, pokud tam již není. Můstek odstraňte, když je napojován příslušný pokojový termostat na svorky 3 a 4.
- Při zapojení ekvitermní regulace nebo regulace závislé na pokojové teplotě (připojovací svorky plynulé regulace 7, 8, 9) musí být mezi svorkami 3 a 4 nasazen můstek.
- Zavřete zadní víčko skříňky elektroniky a zatlačte na něj, až uslyšíte zaklapnutí.
- Skříňku elektroniky vyklopte nahoru a přitiskněte ji klipsy vpravo a vlevo na postranní kryt přístroje, až klipsy slyšitelně zaskočí.
- Přidělejte čelní kryt.
- Pro nastavení druhu provozu čerpadla I (dále činné čerpadlo) pro VRC-MF-TEC popř. víceokruhový regulátor musíte zvýšit dobu doběhu čerpadla na 15-20 min, nebo nastavte druh provozu na „průběžný" (diagnostický bod d.1, viz kapitola 6.2).

4.8.3 Připojení příslušenství/externích komponentů zařízení

Systém Vaillant ProE umožňuje rychlé a bezproblémové připojení příslušenství a externích komponentů zařízení na elektroniku přístroje. Při propojování přípojky postupujte následovně:

- Sejměte čelní kryt přístroje a skříňku elektroniky odklopte dopředu.
- Odklopte zadní víčko spínací skříňky (1) na místech (2) a víčko odklopte nahoru (viz Obr. 4.11).
- Připojovací vedení příslušného komponentu, který se má připojit, protáhněte šroubením PG (4) vlevo na spodní straně přístroje (viz Obr. 4.11).
- Potom zaveďte vedení přípojek (5) do skříňky elektroniky a vedení zkraťte (viz Obr. 4.13).
- Odizolujte vedení přípojky v délce asi 2 – 3 cm, a izolujte žíly (viz Obr. 4.11).
- Připojovací kabel připojte podle a Obr. 4.13/4.14 na příslušnou ProE-zástrčku nebo zástrčky elektroniky.

Při připojení příložného pojistného termostatu (přikládacího termostatu) pro podlahová topení se musí odstranit můstek na ProE-zástrčce.

- Zavřete zadní víčko krabičky elektroniky a zatlačte na něj, až slyšitelně zaskočí.
- Skříňku elektroniky vyklopte nahoru a přitiskněte ji klipsy vpravo a vlevo na postranní kryt přístroje, až klipsy slyšitelně zaskočí.
- Přidělejte čelní kryt.

Pozor!
Na svorky 7,8,9 nepripájať žiadne sieťové napätie! Nebezpečenstvo zničenia elektroniky!

- Ak nie je zapojený žiadny priestorový – hodinový termostat, tak most medzi svorkou 3 a 4 prepojiť, ak nie je termostat k dispozícii. Prosíme most odstrániť, ak bude vhodný hodinový termostat na svorkách 3 a 4 pripojený.
- Pri zapájaní tepelnej regulácie závislej od poveternostných podmienok (pevné – regulované prípojné svorky 7,8,9) sa musí vykonať premostenie medzi svorkou 3 a 4.
- Zatvorte zadný kryt elektronického boxu a zatlačte ho, kým hlasiteľne zapadne.
- Nadvihnite elektronický box hore a tlačte ho s obidvoma klipsňami vpravo a vľavo proti bočnému obloženiu prístroja, kým klipsňa hlasne zapadne.
- Pripevnite predný kryt.
- Na dosiahnutie spôsobu pumpovania I (ďalej idúca pumpa) pre VRC-MF-TEC príp. viackruhový regulátor, zvýšte nábehový čas pumpy na 15 – 20 min., alebo nastavte spôsob prevádzky na „pribežný" (diagnostický bod d.1, pozri Kapitola 6.2).

4.8.3 Pripojenie príslušenstva/externe komponenty zariadenia

Vaillant ProE–systém umožňuje rýchle a bezproblémové pripojenie príslušenstva a externých komponentov zariadenia na prístrojovú elektroniku. Pri zakáblovaní pripojenia postupujte takto:

- Odoberte predné obloženie prístroja a naklopte elektronický box dopredu.
- Pripnite zadnú časť krytu prepínacej skrine (1) na miestach (2) a vyklopte kryt hore (pozri obr. 4.11).
- Preveďte prípojné vedenia platných pripojiteľných komponentov cez PG – skrutkové spoje (4) vľavo na spodnej časti prístroja (pozri obr. 4.11).
- Zaveďte následne prípojné vedenia (5) do elektronického boxu a vedenie očistite (pozri obr. 4.13).
- Očistite prípojného vedenia ca. 2 – 3 cm a odizolujte žily (pozri obr. 4.11).
- Zapojte prípojný kábel zhodne a podľa obr. 4.13/4.14 na ProE–zástrčku, prípadne zásuvnú miesta elektroniky.

Prosím venujte pozornosť tomu, aby sa pri zapojení najvyššieho termostatu (podporný termostat) pre ohrev podlahy sa odstránil most na ProE–zástrčke.

- Zatvorte zadný kryt elektronického boxu a zatlačte ho, kým hlasno nevpadne.
- Vyklopte elektronický box hore a tlačte ho s obidvoma klipsne vpravo a vľavo proti bočnému obloženiu prístroja, kým klipsňa hlasno zapadne.
- Pripevnite predné obloženie.

Figyelem:
A 7- 8- 9 jelű kapcsokra nem szabad hálózati feszültséget csatlakoztatni! Fennáll a veszély, hogy tönkremegy az elektronika!

- Ha nem használ szoba- ill. órás termosztátot, akkor a 3 és 4 kapcsok közé tegyen rövidzárat, ha még nincs ott. Vegye ki a rövidzárat, ha megfelelő szoba- ill. órás termosztát csatlakozik a 3 és 4 kapcsokra.
- Időjárásfüggő hőmérsékletszabályozás vagy szobahőmérséklet-szabályozás (folyamatos szabályozás csatlakozó kapcsai: 7, 8, 9) bekötésekor kötelező a rövidzár a 3 és 4 kapcsok között.
- Csukja be az elektronika-doboz hátsó fedelét, és nyomja meg, amíg az hallhatóan bepattan.
- Hajtsa fel az elektronika-dobozt és a két csipesszel jobbra és balra nyomja az oldalsó készülékburkolat felé, amíg azok hallhatóan bepattannak.
- Helyezze fel elöl a burkolatot.
- Az I. szivattyú üzemmód (utánfutás) aktiválásához a VRC-MF-TEC többkörös szabályozó esetén növelje a szivattyú utánkeringtetési idejét 15-20 percre, vagy az üzemmódot állítsa „folyamatos" üzemre (d.1 diagnózis-pont, l. 6.2 szakaszt).

4.8.3 Tartozékok/külső elemek bekötése

A Vaillant ProE-rendszer (kódolt, színekkel jelölt, dugaszolható elektromos csatlakozási rendszer) a tartozékok és külső berendezés-elemek gyors, egyszerű csatlakoztatását teszi lehetővé a készülék elektronikájához. A csatlakoztatás során az alábbiak szerint járjon el:

- Vegye le a készülék burkolatát elöl, majd billentse le előre az elektronika-dobozt (1).
- Akassza ki az elektronika-doboz hátsó fedelét (1) a (2) helyeken, majd billentse felfelé a fedelet (l. 4.11 ábrát).
- A megfelelő bekötendő berendezés csatlakozóvezetékét a kábelbevezetések egyikén (4) át vezesse a készülék aljához (l. 4.11 ábrát).
- Ezután vezesse be a csatlakozóvezetéket (5) az elektronika-dobozba, és vágja méretre a vezetéket (l. 4.13 ábrát).
- Bontsa a csatlakozóvezeték köpenyét kb. 2-3 cm távolságig, és csupaszítsa az ereket (l. 4.17 ábrát).
- A csatlakozókábelt és a 4.13/4.14 ábrák szerint csatlakoztassa a megfelelő ProE-dugaszra ill. az elektronika dugaszpozícióiba.

Kérjük, ügyeljen arra, hogy padlófűtés korlátozó termosztátja (felületi termosztátja) csatlakoztatásakor a ProE-dugasz rövidzárját el kell távolítani.

- Csukja be az elektronika-doboz hátsó fedelét, és nyomja meg, amíg az hallhatóan bepattan.
- Hajtsa fel az elektronika-dobozt és a két csipesszel jobbra és balra nyomja az oldalsó készülékburkolat felé, amíg azok hallhatóan bepattannak.
- Helyezze fel elöl a burkolatot.

4.8.4 Schéma kabelového zapojení

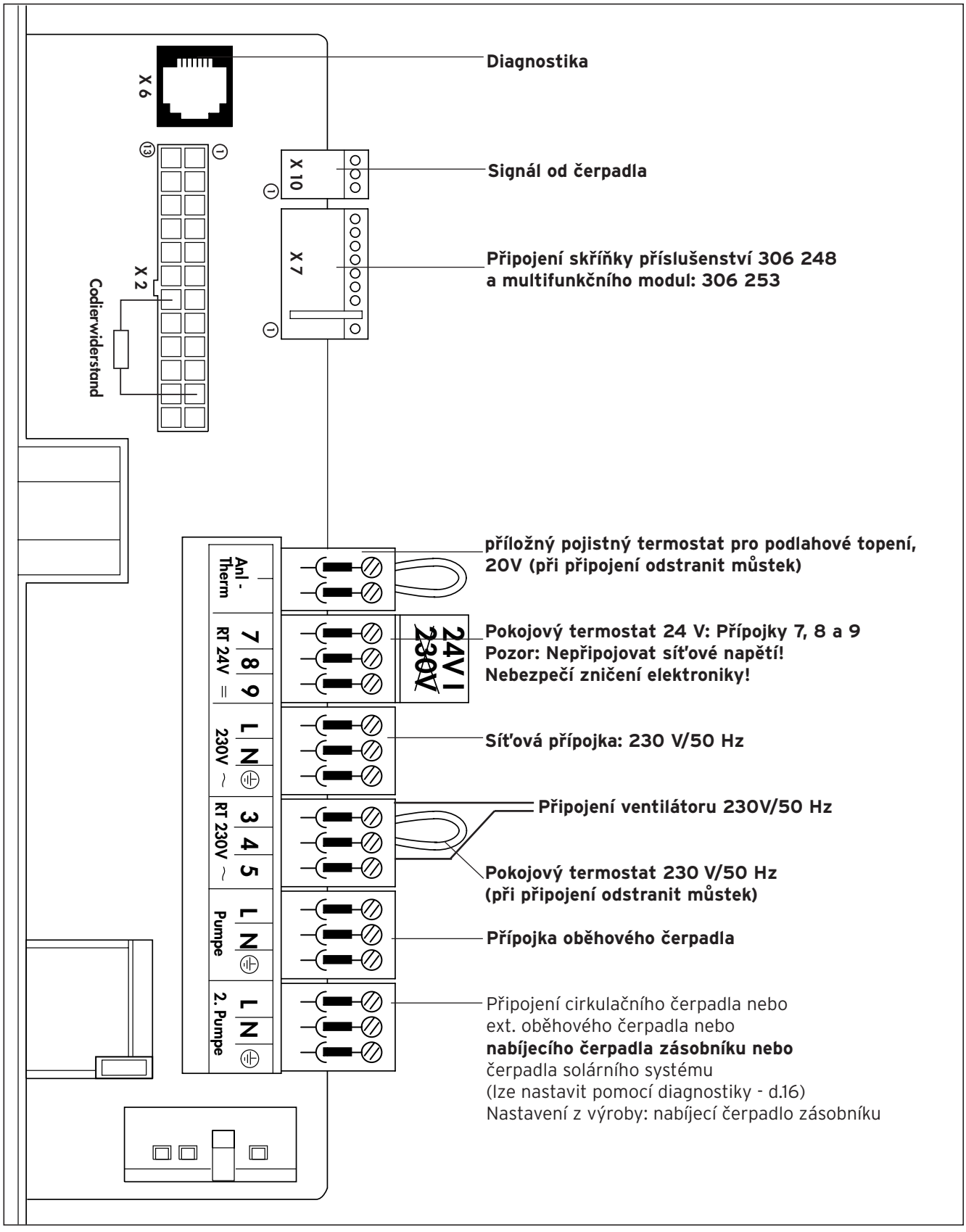

Obr. 4.13 Schéma zapojení ecoTEC VU 466

4.8.4 Kabelový plán (pokračování)

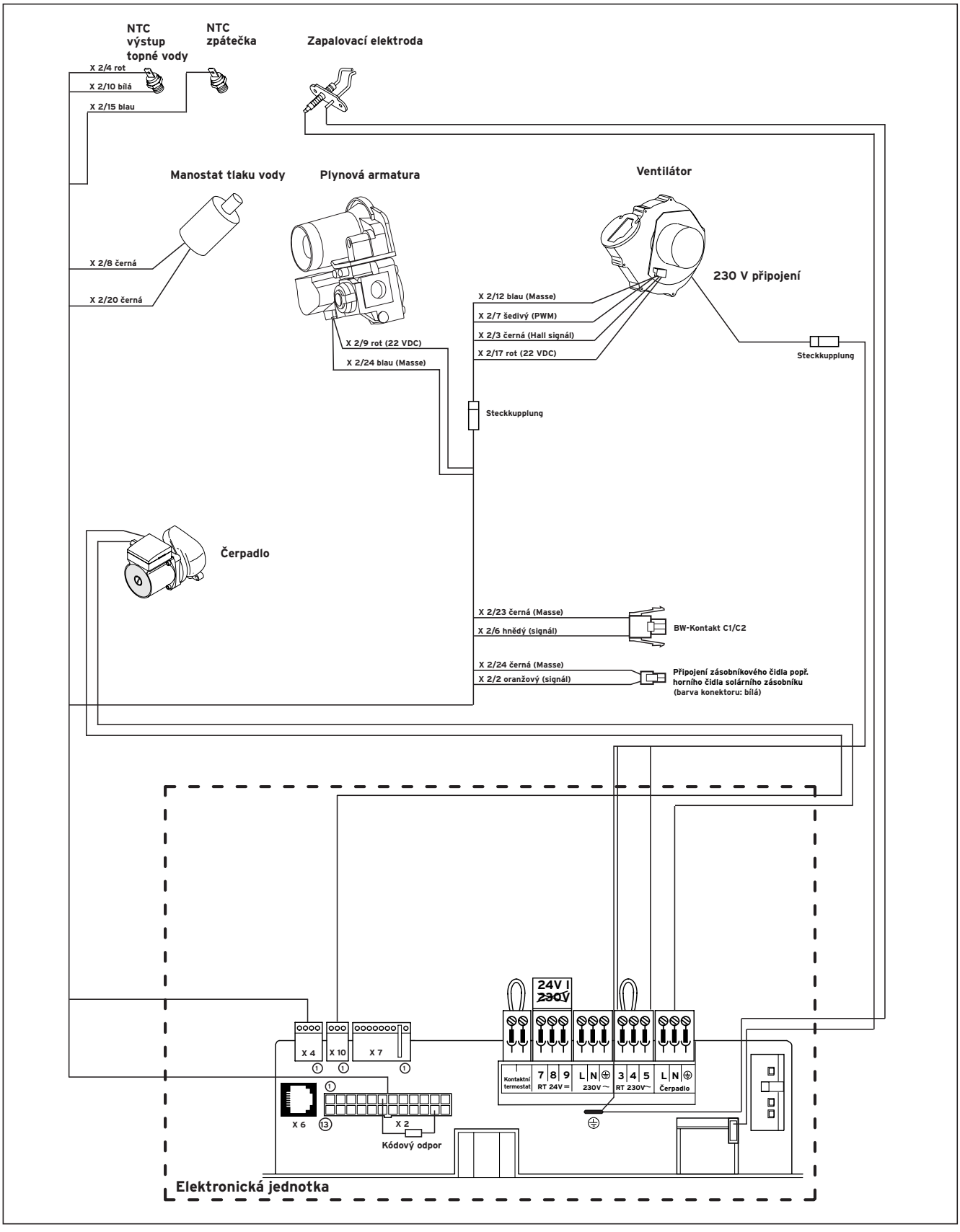

Obr. 4.14 Kabelový plán ecoTEC VU 466

4.8.4 Plány zakáblovania

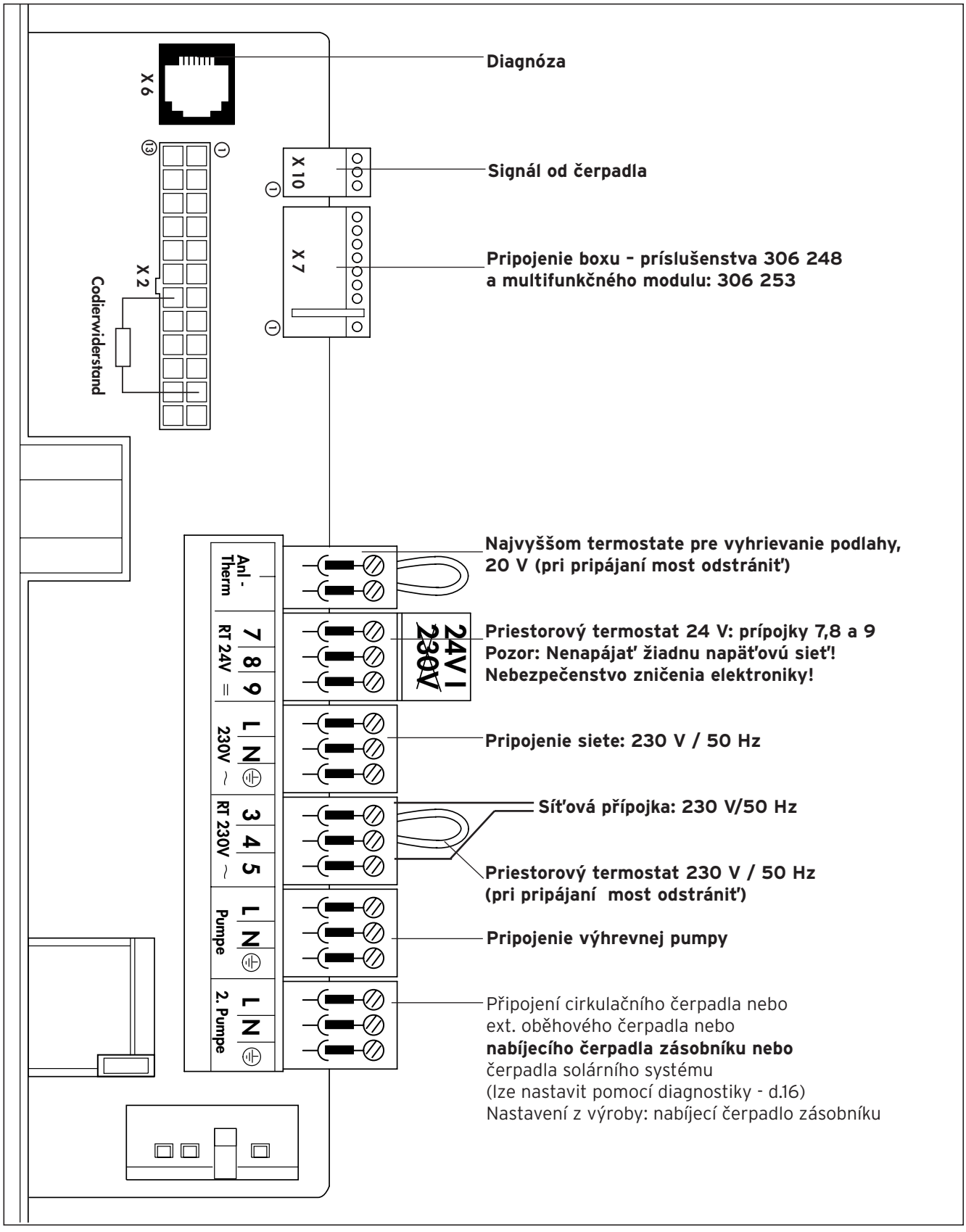

Obr. 4.13 Plán pripojenia ecoTEC VU 466

4.8.4 Plány zakáblovania (Pokračovanie)

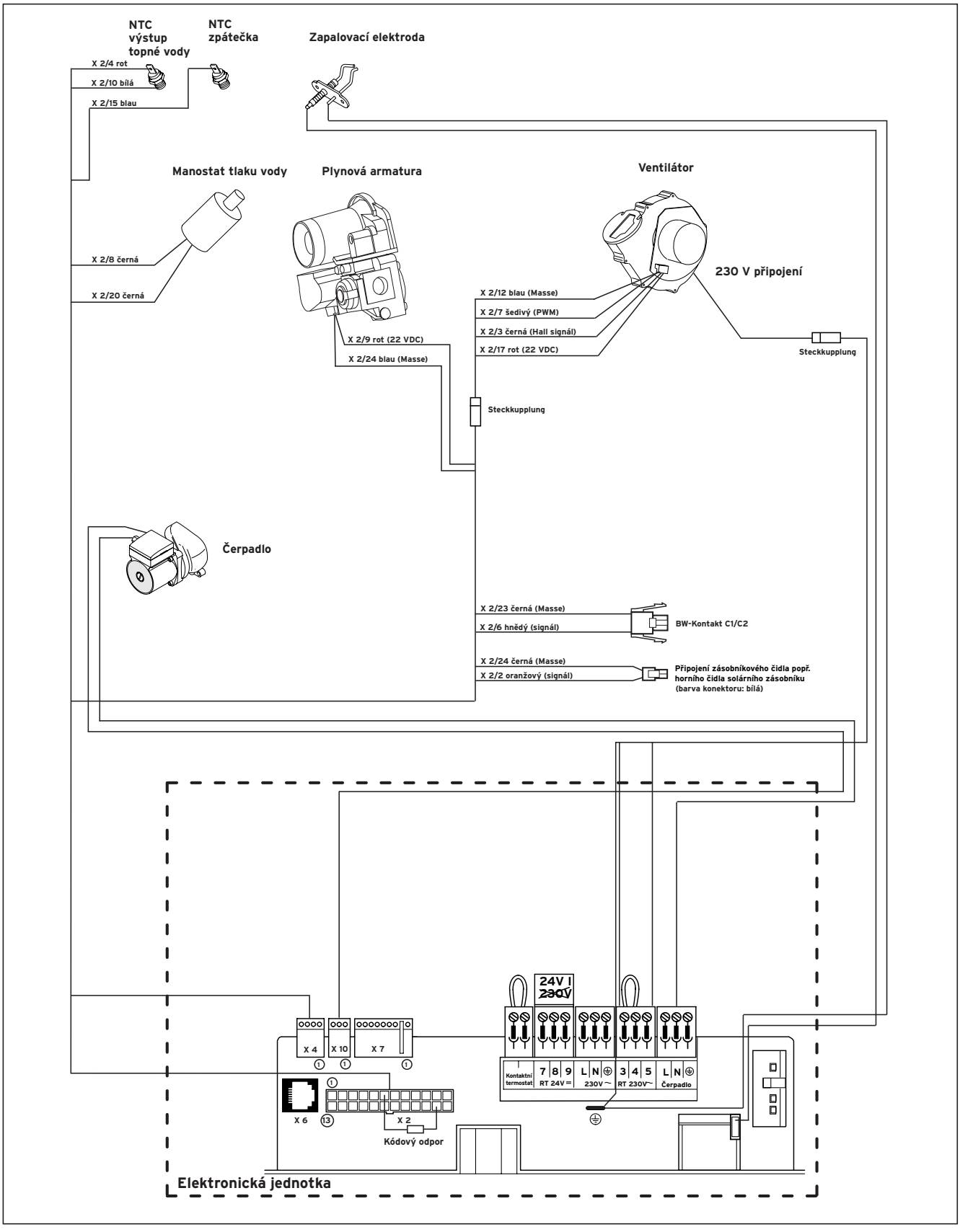

Obr. 4.14 Plán zakáblovania ecoTEC VU 466

4.8.4 Kábelezési rajzok

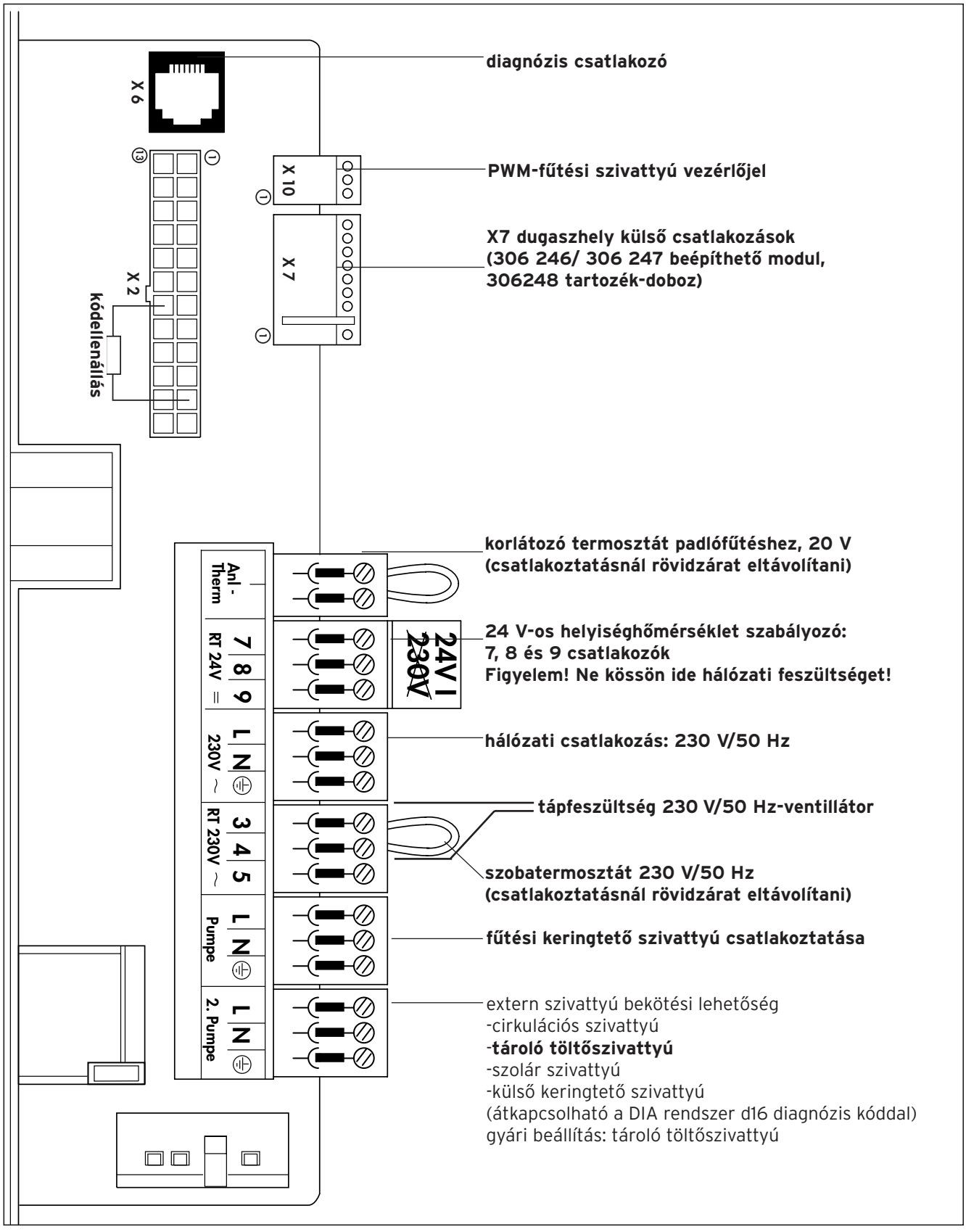

4.13 ábra: ecoTEC VU 466 bekötési rajza

4.8.4 Kábelezési rajzok (folytatás)

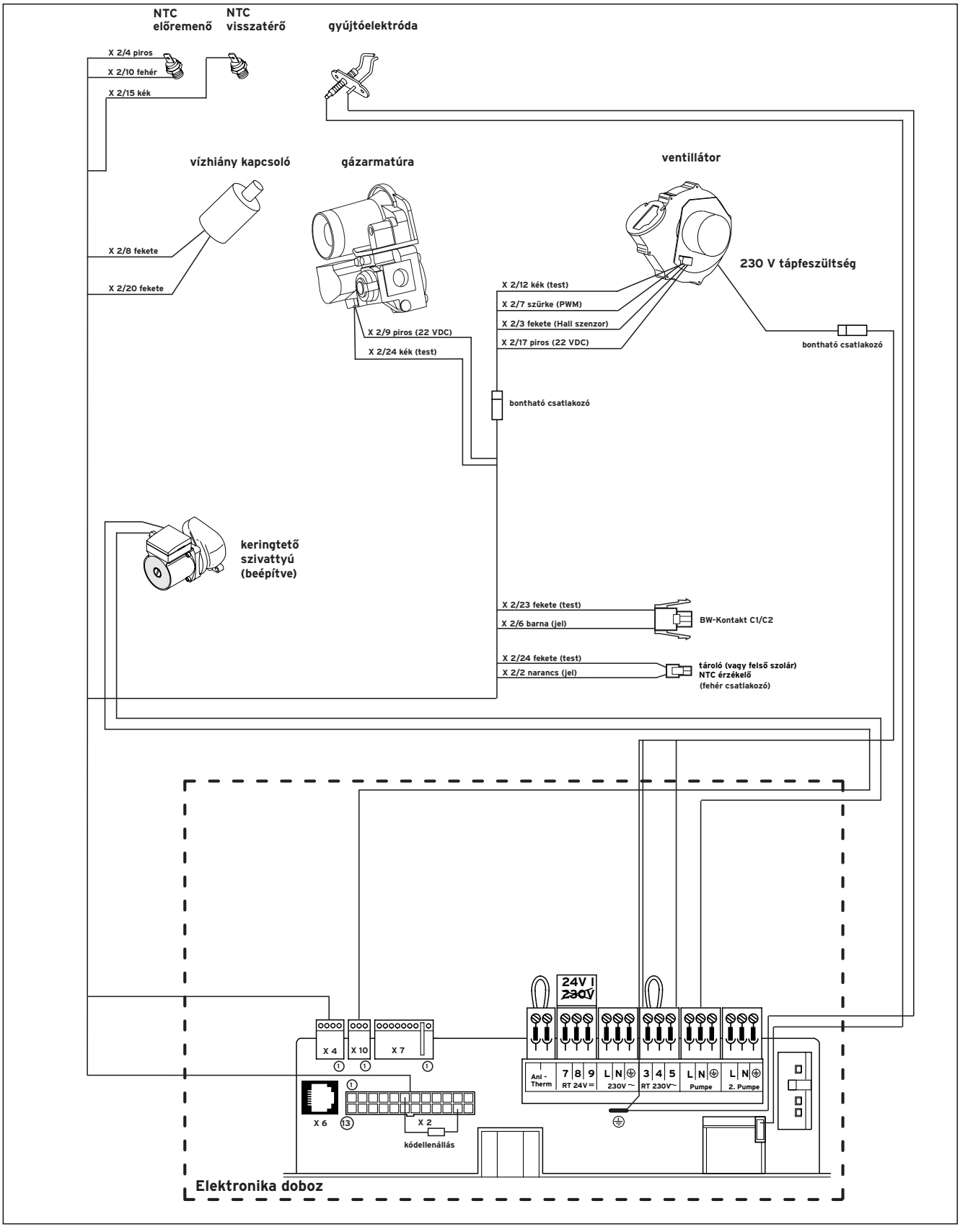

4.14 ábra: ecoTEC VU 466 huzalozási rajza

5 Uvedení do provozu

Při uvádění do provozu dbejte prosím zejména na:
- Otevření víka odvzdušňovače před napuštěním topného okruhu, případně okruhu nabíjení zásobníku.
- Nastartování programu odvzdušňování topného okruhu případně okruhu napájení nádrže.

5.1 Napouštění zařízení

5.1.1 Příprava teplé vody pro topení

Pozor!
Do topné vody nepřidávejte prostředky na ochranu proti mrazu nebo proti korozi!

Při přidání prostředků na ochranu proti mrazu nebo korozi do topné vody může dojít ke změnám na těsnění a během topného provozu se mohou vyskytovat různé zvuky. Za toto (jakož i za případné následné škody) nemůže Vaillant převzít žádnou záruku. Informujte prosím uživatele o chování z důvodu ochrany proti mrazu.

Pozor!
Při tvrdosti vody nad 20°dH je změkčení vody nezbytné.

Může se použít odvápňovací zařízení (obj. č. 990349). Dodržujte příslušné návody k instalaci.

5.1.2 Napouštění topení a odvzdušnění

Pro bezchybný provoz topného zařízení je potřebný tlak vody/plnicí tlak mezi 1,0 a 2,0 bar. Jestliže se topné zařízení nachází na více podlažích, potom mohou být pro stav vody zařízení na manometru potřebné vyšší hodnoty. (Nastavený tlak pojistného ventilu: 3 bar).

Pozor!
Zařízení napájejte pouze pomocí kohoutu KFE, zabudovaného v přístroji. Jinak mohou nastat potíže s odvzdušněním.

5 Prevádzka

Prosím zohľadnite pri uvádzaní do prevádzky zvlášť:
- Otvorte uzáver odvzdušňovača pred naplneným vykurovacieho okruhu resp. plniaceho okruhu zásobníka.
- Naštartujte program odvzdušňovania pre vykurovací okruh resp. plniaci okruh zásobníka.

5.1 Plnenie zariadenia

5.1.1 Úprava vody a kúrenie

Pozor!
Neobohacujte vodu na kúrenie prostriedkami proti zamŕzaniu alebo prostriedkami proti korózii!

Pri obohacovaní vody na kúrenie prostriedkami proti zamŕzaniu môžu vzniknúť zmeny na tesneniach a to môže viesť k šumu pri chode prístroja. Za tieto (ako aj prípadné následné škody) nepreberá Vaillant žiadnu zodpovednosť. Informujte prosím užívateľa o spôsobe protimrazovej ochrany.

Pozor!
Odkaľovanie vykurovacej vody pri tvrdosti vody od 20°dH je nutne žiadúce.

Môžete k tomu použiť menič iónov s Vaillant číslom náhradného dielu 990349. Sledujte prosím priložený návod na použitie.

5.1.2 Bočné plnenie a odvzdušnenie vykurovacieho zariadenia

Pre bezchybný chod vykurovacieho zariadenia, je potrebný tlak vody/plniaci tlak medzi 1,0 a 2,0 bar. Ak sa vykurovacie zariadenie nachádza na viacerých poschodiach, potom môžu byť potrebné vyššie hodnoty stavu vody na manometri. (Maximaldruck für Sicherheitsventil: 3 bar).

Pozor!
Naplňte zariadenie len prostredníctvom interného KFE-kohútika. V opačnom prípade môže dojsť k problémom odvzdušňovania.

5 Üzembe helyezés

Kérjük, hogy az üzembe helyezésnél különösen ügyeljen az alábbiakra:
- Nyissa ki a légtelenítő fedelét a fűtőkör ill. a tárolótöltő-kör feltöltése előtt.
- Indítsa el a fűtőkör ill. tárolótöltő-kör légtelenítő programját.

5.1 A fűtési rendszer feltöltése

5.1.1 A fűtővíz előkészítése

Figyelem!
A fűtési rendszer feltöltése és utántöltése történhet normál hálózati vízzel, de egyes esetekben a vízminőség alkalmatlan a fűtési rendszer üzemeltetésére (korrozív, nagy mésztartalmú, kemény víz).

Ez esetben javasoljuk a rendszer átmosását és feltöltésétlágy vízzel (kérje fűtésszerelő tanácsát) Ne adagoljon fagyálló vagy korróziógátló anyagot a fűtővízhez, ekkor károsodhatnak a tömítések és a fűtés üzemeltetése során az iszapszerű lerakódás miatt zaj léphet fel. Ezért és az esetleges következménykárokért a Vaillant nem vállalhatja a felelősséget.

Figyelem!
A 20°dH feletti keménységű fűtővíz lágyítása kötelező.

Ehhez felhasználhatja a Vaillant ioncserélőjét (alkatrész-száma: 990349). Kérjük, vegye figyelembe a mellékelt használati útmutatót.

5.1.2 Fűtés oldali feltöltés és légtelenítés

A hibátlan üzemeltetés érdekében a fűtőrendszerben 1,0 és 2,0 bar közötti víznyomás/töltési nyomás szükséges. Amennyiben a fűtőrendszer több szintet fog át, akkor nagyobb nyomás tartása lehet szükséges a rendszer nyomásmérőjén. (A biztonsági szelep max. nyomásértéke 3 bar)

Figyelem!
A fűtési rendszert is a készüléken belül elhelyezett csap segítségével légtelenítse! Más esetben problémák adódhatnak a légtelenítő programmal.)

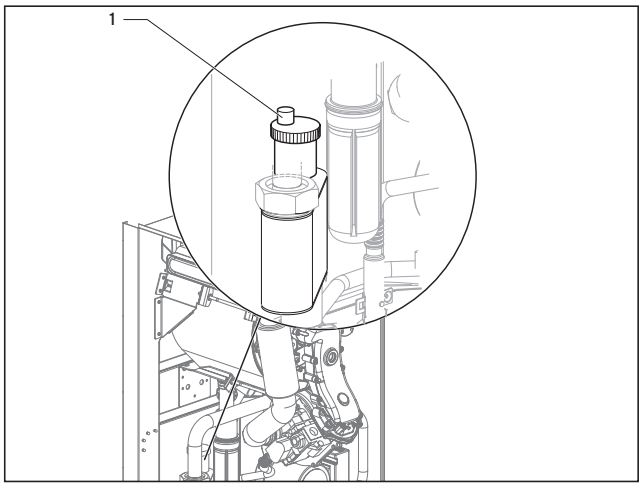

Obr. 5.1 Odvzdušnění přístroje
Obr. 5.1 Odvzdušnenie prístroja
5.1 ábra: A készülék leürítése

- Před vlastním naplněním topné zařízení řádně vypláchněte.
- Otevřete víko v zařízení namontovaného odvzdušňovače (1), (obr. 5.1).
- Otevřete všechny termostatické ventily zařízení.
- Spojte pomocí hadice plnící a vypouštěcí kohout zařízení se zpětným okruhem přístroje.
- Napouštěcí kohout a odběrní ventil pomalu otevírejte a doplňujte tak dlouho vodu, až je na manometru (2) dosažen potřebný tlak (nejméně 1 bar).
- Odběrní ventil uzavřete.
- Odvzdušněte všechna topná tělesa.
- Na závěr přezkoušejte ještě jednou plnicí tlak zařízení (případně napouštění zopakujte).
- Spusťte odvzdušňovací program „P.O" (viz kapitolu 7.1.5).

Poznámka!
Odvzdušňovací program běží přibližně 6,5 minuty

Pozor!
Pro odvzdušňování zařízení musí být tlak nejméně 0,8 bar.
Při příliš nízkém tlaku blokuje plynový ventil start hořáku.

- Pokud je to nutné, otevřete znovu plnící kohout a odvzdušňovací ventil.

Pozor!
Když je po skončení odvzdušňovacího programu v zařízení ještě vzduch, musí se program znovu nastartovat!

Pozor!
Po ukončení procesu plnění by měl tlak zařízení být minimálně o 0,2 bar vyšší než protitlak expanzní nádrže (ADG).

- Uzavřete napouštěcí zařízení a napouštěcí hadici odstraňte.
- Přezkoušejte těsnost všech přípojek.

- Dôkladne prepláchnite vykurovacie zariadenie pred vlastným naplnením.
- Otvorte uzáver interného odvzdušňovača (1) (obr. 5.1).
- Otvorte všetky termostatické ventily zariadenia.
- Spojte plniaci a odvzdušňovací kohútik zariadenia pomocou hadice so spätným chodom prístroja.
- Odkrúťte pomaly plniaci kohútik a čerpací ventil a dopĺňajte vodu dovtedy, pokiaľ nebude dosiahnutý potrebný tlak zariadenia na manometri (2) (najmenej 1 bar).
- Zatvorte čapovací ventil.
- Odvzdušnite všetky výhrevné telesá.
- Nakoniec skontrolujte ešte raz plniaci tlak zariadenia (ak je to potrebné, zopakujte priebeh plnenia).
- Spustite odvzdušňovací program „PO“ (pozri kapitolu 7.1.5).

Upozornenie!
Odvzdušňovací program beží cca 6,5 min

Pozor!
Pre odvzdušnenie zariadenia musí minimálny tlak činiť 0,8 bar.
Pri príliš malom tlaku blokuje plynový ventil pri štarte horáka.

- Otvorte v prípade potreby plniaci kohútik a výpustný ventil znova.

Pozor!
Ak sa nachádza po uplynutí odvzdušňovacieho programu ešte príliš veľa vzduchu v zariadení, musí sa program znovu naštartovať!

Pozor!
Po ukončení procesu plnenia by sa tlak zariadenia mal nachádzať min. 0,2 bar nad protitlakom od expanznej nádoby (EN).

- Zatvorte plniace zariadenie a odstráňte plniacu hadicu.
- Skontrolujte tesnosti všetkých prepojení.

- A fűtési rendszert a készülék feltöltése előtt az idegen anyagok (hegesztési cseppek, tömítésmaradványok) eltávolítása érdekében jól öblítse át!
- Nyissa ki a beépített légtelenítő ajtaját (1) (5.1 ábra).
- Nyissa ki a rendszer összes termosztatikus szelepét.
- A rendszer töltő- és ürítőcsapját tömlő segítségével kösse össze a készülék visszatérő vezetékével.
- A töltőcsapot és a vízcsapot lassan nyissa ki, majd addig töltsön utána vizet, amíg a szükséges rendszernyomás (legalább 1 bar) nem látható a nyomásmérőn (2).
- Zárja ekkor a vízcsapot.
- Légtelenítse az összes fűtőtestet.
- Ezután ellenőrizze még egyszer a rendszerben uralkodó nyomást (szükség esetén ismételje meg a töltési folyamatot).
- Indítsa el a „P.0“ légtelenítő programot (l. 7.1.5 szakaszt).

Fontos!
A légtelenítő program kb. 6,5 percig tart.

Figyelem!
A rendszer légtelenítéséhez a nyomásnak legalább 0,8 bar-t el kell érnie.
Túl alacsony nyomás esetén a gázszelep az égő indításakor blokkol.

- Szükség esetén nyissa ki újra a töltőcsapot és a folyószelepet.

Figyelem!
Ha a légtelenítő program lejártakor még túl sok levegő van a rendszerben, akkor a programot újra kell indítani.

Figyelem!
A feltöltési folyamat befejezése után a berendezésben a nyomás legalább 0,2 bar értékkel legyen a tágulási tartály ellennyomása felett (ADG).

- Zárja le a töltőberendezést és távolítsa el a töltésre használt tömlőt.
- Ellenőrizze az összes csatlakozás tömörségét.

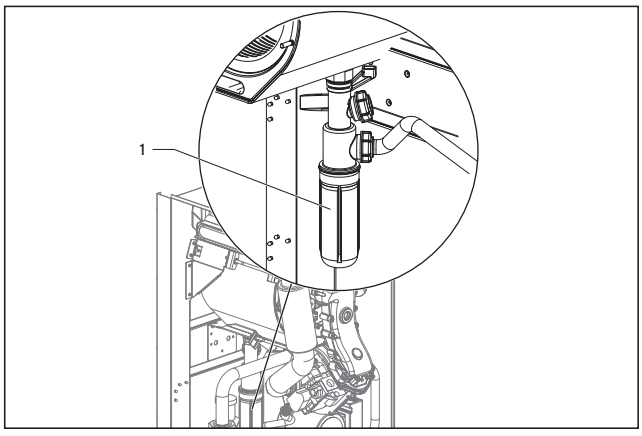

Obr. 5.2 Naplnění sifonu
Obr. 5.2 Plnenie sifónu
5.2 ábra: Szifon feltöltése

5.1.3 Naplnění sifonu

Nebezpečí!
Jestliže je přístroj provozován s prázdným sifonem kondenzátu, existuje nebezpečí otravy unikajícími spalinami. Před uvedením do provozu proto sifon bezpodmínečně naplňte podle následujícího návodu.

- Odšroubujte spodní díl (1) sifonu vodního kondenzátu (Obr. 5.2).
- Spodní díl naplňte asi do 3/4 vodou.
- Spodní díl opět našroubujte na sifon vodního kondenzátu.

5.2 Přezkoušení nastavení plynu

5.2.1 Nastavení plynu z výroby

Pozor!
Před uvedením přístroje do provozu porovnejte údaje o nastaveném druhu plynu na typovém štítku s místním druhem plynu. Přezkoušení množství plynu není potřebné. Nastavení proběhne na základě podílu CO_2 ve spalinách.

Přístroje jsou z výroby nastaveny na hodnoty uvedené v Tab. 5.1. V některých zásobovacích oblastech může být potřebná úprava na místě.

Provedení přístroje odpovídá skupině plynu, která je v místě k dispozici:
- Zkontrolujte obsah CO_2 tak, jak je to popsáno v kapitole 5.2.3.

Provedení přístroje neodpovídá skupině plynu, která je v místě k dispozici:
- Proveďte přestavbu kotle.
- Zkontrolujte obsah CO_2 tak, jak je to popsáno v kapitole 5.2.3.

5.1.3 Plnenie sifónu

Nebezpečenstvo!
Ak je prístroj poháňaný prázdnym sifónovým kondenzátom, vzniká riziko otravy unikajúcimi plynmi. Doplňte pred prevádzkou sifón podľa nasledujúceho popisu.

- Odskrutkujte spodný dielec (1) sifónového kondenzátu (Obr. 5.2)
- Doplňte spodný diel do približne 3/4 vodou.
- Zaskrutkujte spodný dielec naspäť na sifónový kondenzát.

5.2 Kontrola nastavenia plynu

5.2.1 Nastavenie plynu výrobcomg

Pozor!
Porovnajte pred uvedením prístroja do prevádzky údaje k nastavenému druhu plynu na výrobnom štítku s miestnym druhom plynu. Kontrola množstva plynu nie je nutná. Nastavenie nasleduje podľa množstva CO_2 v spaline.

Prístroje sú výrobcom nastavené na hodnoty uvedené v tabuľke 5.1. V niektorých zásobovacích oblastiach môže byť potrebné prispôsobovanie na mieste.

Vyhotovenie prístrojov zodpovedá existujúcemu plynu:
- Preverte obsah CO_2, ako je to opísané v kapitole 5.2.3.

Vyhotovenie prístrojov nezodpovedá existujúcemu miestnemu druhu plynu:
- Vykonajte prestavenie plynu.
- Preverte obsah CO_2, ako je to opísané v kapitole 5.2.3.

5.1.3 Szifon feltöltése

Figyelem, fontos előírás!
Ha a készüléket üres kondenzvíz-szifon nélkül üzemelteti, a kiáramló füstgázok mérgezésveszélyt jelentenek. Ezért az üzembe helyezés előtt feltétlenül töltse fel a szifont az alábbi leírásnak megfelelően:

- Csavarozza le a kondenzvíz-szifon (5.2 ábra) alsó részét (1).
- Töltse meg az alsó részt kb. 3/4 részig vízzel.
- Csavarozza vissza az alsó részt a kondenzvíz-szifonra.

5.2 A gázbeállítás ellenőrzése

5.2.1 Gyári gázbeállítások

Figyelem!
A készülék üzembe helyezése előtt hasonlítsa össze az adattáblának a gyárilag beállított gázfajtára vonatkozó adatait a helyszínen szolgáltatott gázfajtával. A gázmennyiség felülvizsgálata nem szükséges. A beállítás a füstgáz CO_2-tartalma szerint történik.

A készüléket a gyárban az 5.1 táblázatban megadott értékekre állítják be. Egyes ellátási övezetekben helyi teljesítményillesztés válhat szükségessé.

A készülék kivitele nem felel meg a helyszínen szolgáltatott gázfajtának:
- A készüléke gáz-átállítás szükséges, melynek elvégzésére a Vaillant Márkaszervíz jogosult. Vegye fel a kapcsolatot a vevőszolgálattal.
- Mérje meg a CO_2-tartalmat az 5.2.3 szakaszban leírtak szerint.

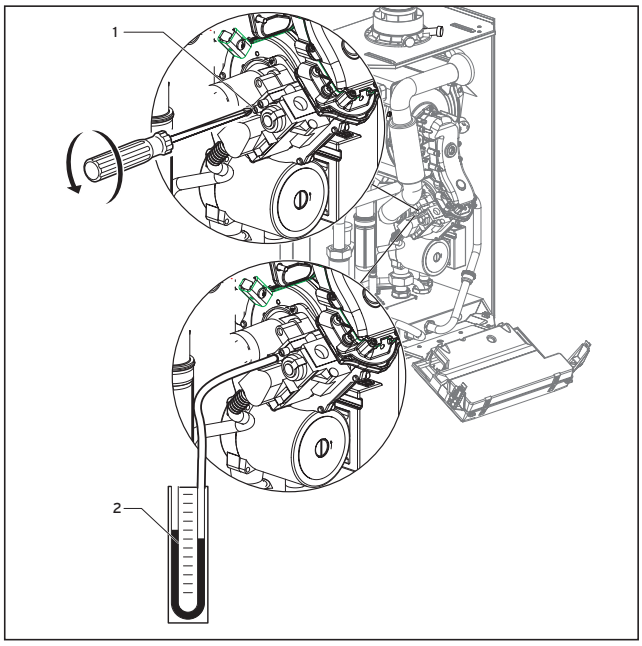

Obr. 5.3 Měření připojovacího tlaku
Obr. 5.3 Zmerajte prívodový tlak
5.3 ábra: Csatlakozási nyomás mérése

Typ	VU 466
Provedení kotle pro	**Plyn H**
Označení na štítku přístroje	II_{2H3P}
Výrobní nastavení Wobbe-Index Ws (v kWh/m³), vztaženo na 0 °C a 1013 mbar	15,0
Výrobní nastavení tepelného výkonu pro teplou vodu (v kW)	45
Výrobní nastavení tepelného výkonu pro topení (v kW)	35

Tabulka 5.1 Přehled výrobního nastavení

5.2.2 Přezkoušení připojovacího tlaku

Při přezkoušení připojovacího tlaku postupujte následovně (srovnej Obr. 5.3):

- Sejměte čelní kryt přístroje.
- Uzavřete plynový uzavírací kohout přístroje.
- Uvolněte těsnicí šroub označený „in“ (1) na plynové armatuře.
- připojte digitální manometr nebo U-manometr (2).
- Otevřete plynový uzavírací kohout přístroje.
- Přístroj uveďte do provozu.
- Změřte připojovací tlak proti atmosférickému tlaku.

Pozor!
Zemní plyn:
Jestliže je připojovací tlak mimo oblast 17 až 25 mbar, nesmíte provádět žádné nastavení a přístroj uvádět do provozu!

Jestliže je připojovací tlak v přípustné oblasti, postupujte následovně:

- Přístroj vypněte.
- Uzavřete plynový uzavírací kohout přístroje.
- Sejměte manometr a opět pevně našroubujte těsnící šroub (1).
- Otevřete plynový uzavírací kohout přístroje.
- Překontrolujte těsnící šroub, zda těsní.
- Přidělejte opět čelní kryt a přístroj opět uveďte do provozu.

Prístroj	VU 466
Prevedenie prístroja pre	**Plyn H**
Značenie na typovom štítku	II_{2H3P}
Výrobné nastavenie Wobbeho indexu Ws (v kWh/m³), pri teplote 0 °C /1013 mbar	15,0
Výrobné nastavenie tepelného výkon pre teplú úžitkovú vodu zariadenia v kW	45
Výrobné nastavenie tepelného výkonu pre vykurovací okruh zariadenia v kW	35

Tabuľka 5.1 Prehľad výrobných nastavení prístrojov

5.2.2 Kontrola prívodného tlaku (tlak prietoku plynu)

Pri kontrole prívodného tlaku postupujte nasledovne (porovnaj Obr. 5.3):

- Zoberte predný kryt prístroja.
- Zatvorte uzáver plynu.
- Uvoľnite na plynovej armatúre tesniacu skrutku (1) označenú „in".
- Pripojte digitálny manometer alebo manometer s U-rúrkami (2).
- Otvorte uzáver plynu.
- Uveďte prístroj do prevádzky.
- Odmerajte prívodový tlak proti atmosferickému tlaku.

Pozor!
Zemný plyn:
AK sa prívodový tlak nachádza mimo rozsahu od 17 po 25 mbar, nesmiete robiť žiadne nastavenia ani zapínať prístroj.

Ak sa prívodový tlak nachádza v povolenom rozsahu, postupujte nasledovne:

- Vypnite prístroj.
- Zatvorte uzáver plynu.
- Odoberte manometer a pevne zaskrutkujte späť tesniacu skrutku (1).
- Otvorte uzáver plynu.
- Kontrolujte či tesniaca skrutka sedí na tesno.
- Nasaďte naspäť predný kryt a uveďte prístroj znovu do prevádzky.

Készülék	VU 466
Készülékkivitel	**H-gáz**
A készülék adattábláján látható jelölés	II_{2HS3P}
Gyárilag beállított Wobbe-szám Ws (kWh/m³), 0 °C-ra és 1013 mbar légnyomásra vonatkoztatva	15,0
A használati melegvízre vonatkozó teljesitmény gyári beállítása készülék (kW)	45
A fűtőkörre vonatkozó teljesitmény gyári beállítása készülék (kW)	35

5.1 táblázat: A fali gázkészülékek gyári beállításainak áttekintése

5.2.2 Csatlakozási nyomás ellenőrzése (üzem közben)

A csatlakozó nyomás ellenőrzéséhez alábbiak szerint járjon el (l. 5.3 ábrát):

- Vegye le elöl a készülék burkolatát.
- Zárja el a készülék gázcsapját.
- Oldja az „in" jelölésű tömítőcsavart (1) a gázszerelvényen.
- Csatlakoztasson digitális vagy U-csöves nyomásmérőt (2).
- Nyissa ki a készülék gázcsapját.
- Helyezze üzembe a készüléket.
- Mérje meg a csatlakozási nyomást az atmoszférikus nyomáshoz képest.

Figyelem!
Földgáz:
Ha az csatlakozási nyomás a 17...25 mbar tartományon kívül van, akkor a beállítást nem szabad elvégezni, és a készülék nem helyezhető üzembe!

Ha a csatlakozási nyomás a megengedett tartományban van, akkor a következők szerint folytassa:

- Helyezze üzemen kívül a készüléket.
- Zárja el a készülék gázcsapját.
- Vegye le a nyomásmérőt, és rögzítse újra a tömítőcsavart (1).
- Nyissa ki a készülék gázcsapját.
- Ellenőrizze a tömítőcsavar tömített helyzetét.
- Újra tegye rá elöl a burkolatot, és helyezze üzembe a készüléket.

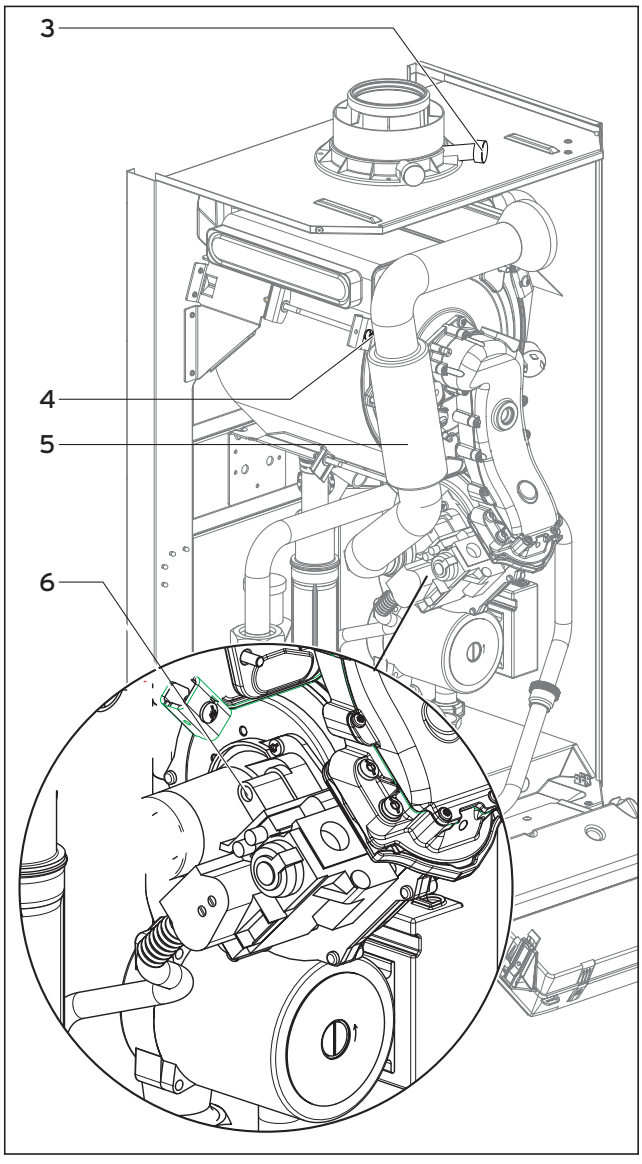

Obr. 5.4 Provádění měření CO_2, (plynové nastavení)
Obr. 5.4 Urobiť meranie CO_2, pripraviť číselné nastavenie vzduchu (Gaseinstellung)
5.4 ábra: CO_2- mérés elvégzése, légellátási tényező beállításának (gázterhelés beállítása)

Jestliže připojovací tlak není v přípustné oblasti, a Vy nemůžete vadu odstranit, informujte plynárenský podnik. Pokračujte následovně:
- Přístroj vypněte.
- Uzavřete plynový uzavírací kohout přístroje.
- Sejměte manometr a opět pevně našroubujte těsnící šroub (1).
- Překontrolujte těsnící šroub, zda těsní.
- Přidělejte opět čelní kryt.
  Přístroj nesmíte opět uvést do provozu!

5.2.3 Přezkoušení obsahu CO_2 a příp. nastavení
- Sejměte kryt přístroje.
- **Aktivujte zkušební program P.1:**
- Sepněte na "Síť ZAPNOUT" nebo stiskněte tlačítko pro odrušení.
- Stiskněte nyní tlačítko "+" tak dlouho, dokud se na displeji neobjeví P.0 (cca. 5 s).
- Stiskněte potom 1x tlačítko "+"-Taste. Na displeji se objeví P.1.
- Stiskem tlačítka "i" se nyní spustí zkušební program P.1.

Přístroj nyní běží po dobu 15 minut na maximální výkon.
- Počkejte nejméně 5 minut, až přístroj dosáhne provozní teplotu.
- Změřte obsah CO2 na zkušebním hrdle spalin (3) (Obr. 5.4). Porovnejte naměřenou hodnotu s příslušnou hodnotou v Tab. 5.2.
- Jestliže je potřebné nastavení hodnoty spalin, uvolněte šroub (4) a sklopte trubku nasávání vzduchu (5) o 90° dopředu.
  Trubku nasávání vzduchu nesundávejte!
- Nastavte, pokud je to třeba, odpovídající hodnotu spalin (tabulka 5.2) otáčením šroubu (6).

Poznámka!
Zemní plyn:
Seřizujte pouze v krocích 1/8 otáčky. Po každém pootočení počkejte cca 1 minutu, aby se hodnota stabilizovala.

- Otáčení doleva (proti směru hodinových ručiček): vyšší obsah CO_2
- Otáčení doprava (ve směru hodinových ručiček): nižší obsah CO_2

Nastavovací hodnoty	Zemní plyn H Tolerance	Jednotka
CO2 po 5 min. jmenovitý výkon	8,8 ± 1,0	Vol.-%
Nastaveno pro Wobbe-index Wo	15	kWh/m³

Tab. 5.2 Výrobní nastavení plynu

Ak sa prívodový tlak nenachádza v povolenom rozsahu a vy neviete odstrániť chybu, upovedomte firmu, ktorá vám dodáva plyn. Postupujte nasledovne:
- Vypnite prístroj.
- Zatvorte uzáver plynu.
- Odoberte manometer a pevne zaskrutkujte späť tesniacu skrutku (1).
- Skontrolujte, či tesniaca skrutka sedí na tesno.
- Nasaďte naspäť predný kryt.
  Nesmiete prístroj znovu zapínať!

5.2.3 CO_2 – skúška obsahu a prípadné nastavenie (nastavenie vzdušného čísla)

- Odoberte kryt prístroja.
- **Aktivujte skúšobný program P.1:**
- Zapnite "Sieť ZAP" alebo stlačte tlačidlo odrušenia.
- Stlačte teraz tlačidlo "+", kým sa na displeji neobjaví P.0 (cca 5 s).
- Stlačte potom 1x tlačidlo "+". Na displeji sa objaví P.1.
- Stlačením tlačidla "i" sa následne spustí skúšobný program P.1.

Prístroj teraz beží 15 minút s maximálnym výkonom.
- Počkajte minimálne 5 minút, kým prístroj dosiahne prevádzkovú teplotu.
- Zmerajte obsah-CO2 na skúšobnom hrdle odvodu spalín (3) (obr. 5.4). Porovnajte nameranú hodnotu s príslušnou hodnotou v Tab. 5.2.
- Ak je nastavenie hodnoty spalín potrebné, uvoľnite skrutku (4) a sklopte nasávaciu vzduchovú rúru (5) o 90° dopredu.
  Nasávaciu vzduchovú rúru neodoberajte!
- Nastavte, ak je to potrebné, príslušnú hodnotu spalín (Tabuľka 5.2), otočením skrutky (6).

Upozornenie!
Zemný plyn:
Prestavujte iba v 1/8 otáčkach. Počkajte po každom prestavení približne 1 minútu, kým sa hodnota stabilizuje.

- Otáčanie doľava (proti smeru hodinových ručičiek): vyšší obsah CO_2
- Otáčanie doprava (v smere hodinových ručičiek): vyšší obsah CO_2

Nastavovací hodnoty	Zemní plyn H Tolerance	Jednotka
CO2 po 5 min. jmenovitý výkon	8,8 ± 1,0	Vol.-%
Nastaveno pro Wobbe-index Wo	15	kWh/m³

Tab. 5.2 Výrobní nastavení plynu

Ha a csatlakozási nyomás nincs a megengedett tartományban, és Ön nem tudja megszüntetni a hibát, akkor értesítse a gázszolgáltató vállalatot. Az alábbiak szerint járjon el:
- Helyezze üzemen kívül a készüléket.
- Zárja el a készülék gázcsapját.
- Vegye le a nyomásmérőt, és rögzítse újra a tömítőcsavart (1).
- Ellenőrizze a tömítőcsavar tömített helyzetét.
- Helyezze fel elől a burkolatot.
  Nem szabad újra üzembe helyeznie a készüléket.

5.2.3 CO_2-tartalom ellenőrzése, szükség esetén beállítása (légellátási tényező beállítása)

- Vegye le a készülék burkolatát.
- **Indítsa el a P.1 vizsgálóprogramot:**
- Kapcsolja be hálózati feszültséget ("Netz EIN"), vagy nyomja meg a hibatörlő gombot.
- Nyomja addig a "+" gombot, amíg a P.0 meg nem jelenik a kijelzőn (kb. 5 másodperc).
- Nyomja meg ezután egyszer a "+" gombot. A kijelzőn P.1 jelenik meg.
- Az "i" gomb megnyomására most elindul a P.1 vizsgálóprogram.

A készülék most 15 percig maximális teljesítménnyel működik.
- Várjon legalább 5 percet, amíg a készülék eléri üzemi hőmérsékletét.
- Mérje meg a CO2-tartalmat a füstgázmérő csőcsonkon (3) (5.4 ábra). Hasonlítsa össze a mért értéket az 5.2 táblázat megfelelő adatával.
- Ha a füstgáz értékének beállítása szükséges, akkor oldja a (4) csavart és billentse le előre a légbeszívó csövet (5) 90°-kal.
  A légbeszívó csövet ne vegye le!
- Állítsa be szükség esetén a megfelelo füstgáz-értéket (5.2 táblázat) a csavar (6) forgatásával.

Fontos tudnivaló!
Földgáz:
Csak 1/8 forgatás lépésekben végezze a beállítást. Minden átállítás után várjon kb. 1 percet, amíg az érték stabilizálódik.

- Balra (óramutató járásával ellentétes) forgatás: Nagyobb CO_2-tartalom
- Jobbra (óramutató járásának megfelelő) forgatás: Kisebb CO_2-tartalom

Gyári beállítás	E-gáz Toleranz	egység
CO2 5 perc után teljes terhelés	8,8 ± 1,0	tf %
beállítva Wobbe-Index Wo	15	kWh/m³

5.2 táblázat: Gyári gázbeállítás

- Po ukončení nastavování sklopte trubku nasávání vzduchu opět nahoru.
- Ještě jednou přezkoušejte obsah CO2.
- Pokud je to nutné, opakujte ještě jednou nastavení.
- Zkušební program P.1opustíte tak, že současně stisknete tlačítka "+" a "i". Provoz měření se opustí také tak, že po dobu 15 minut nebude stisknuto žádné tlačítko.
- Šroub (4) pevně zašroubujte.
- Nasaďte kryt přístroje.

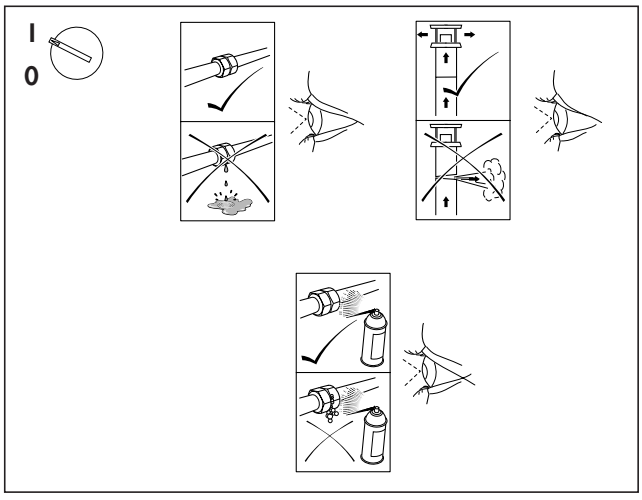

Obr. 5.5 Funkční zkouška
Obr. 5.5 Funkčná skúška
5.5 ábra: Működés-ellenőrzés

5.3 Přezkoušení funkce přístroje

Po ukončení instalace a nastavení plynu proveďte funkční zkoušku přístroje ještě před tím, než přístroj uvedete do provozu a předáte uživateli.

- Přístroj uveďte do provozu podle příslušného návodu na obsluhu.
- Přezkoušejte těsnost přístroje jak po stránce plynu, tak i vody.
- Přezkoušejte těsnost odkouření a jeho připevnění.
- Přezkoušejte zapalování a plamen hořáku.
- Přezkoušejte funkci topení a přípravy teplé vody.
- Předejte přístroj uživateli.

- Po procese nastavenia vyklopte nasávaciu vzduchovú rúru znova nahor.
- Preverte ešte raz obsah CO2.
- Zopakujte, ak je to potrebné, proces nastavenia.
- Opustite skúšobný program P.1 tak, že súčasne stlačíte tlačidlá "+" a "i". Meracia prevádzka sa opustí aj tým, že po dobu 15 minút nebude stlačené žiadne tlačidlo.
- Skrutku (4) pevne zatočte.
- Pripevnite kryt prístroja.

5.3 Skúška funkcií prístroja

Predtým ako uvediete prístroj do prevádzky a odovzdáte ho užívateľovi, vykonajte po ukončení inštalácie a nastavení plynu kontrolu funkčnosti prístroja.

- Uveďte prístroj do prevádzky podľa príslušného návodu na použitie.
- Skontrolujte, či je prístroj plyno- a vodotesný.
- Preskúšajte vzduchové/spalinové zariadenie na nepriepustnosť a pevnosť.
- Skontrolujte zapálenie a pravidelný obraz plameňa horáku.
- Preskúšajte funkciu kúrenia a ohrievania vody.
- Odovzdajte prístroj užívateľovi.

- A beállítási eljárás után hajtsa fel újra a levegő beszívócsövet.
- Ellenőrizze újra a CO2-tartalmat.
- Szükség esetén ismételje meg a beállítási folyamatot. A P.1 programból való kilépéshez nyomja meg egyszerre a "+" és az "i" gombot. A mérés üzemmódból úgy is kilép, ha 15 percig nem nyom meg gombot.
- Húzza meg szorosra a (4) csavart.
- Helyezze fel a készülékburkolatot.

5.3 A készülék működésének ellenőrzése

A telepítés befejezése és a gázbeállítás után végezze el a működés ellenőrzését, mielőtt üzembe helyezi, és a felhasználónak átadja a készüléket.

- A készüléket a megfelelő kezelési útmutató szerint helyezze üzembe.
- Ellenőrizze a készülék gáz- és vízoldali tömörségét.
- Ellenőrizze a levegő-/füstgázcsatlakozás tömörségét és rögzítését.
- Vizsgálja meg a begyújtást és az égő szabályos lángképét.
- Ellenőrizze a fűtés működését és a melegvíz-előállítást.
- Adja át a készüléket a felhasználónak.

Přístroj Vaillant ecoTEC VU 466 je vybaven stavovými kódy, které ukazují provozní stav přístroje na displeji DIA – systému. Přezkoušení funkce provozu topení a přípravy teplé vody může být provedeno na základě tohoto stavového kódu, když stisknete tlačítko „i“.

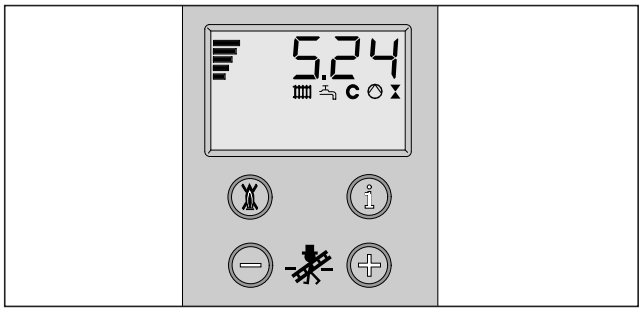

Obr. 5.6 Ukazatel displeje při ohřevu zásobníku
Obr. 5.6 Zobrazenie displeja pri plnení zásobníka
5.6 ábra: Kijelzés a tárolótöltés közben

Provoz ohřevu vody v zásobníku
- Zapněte kotel.
- Zajistěte, aby termostat zásobníku požadoval nabíjení zásobníku.
- Stiskněte tlačítko „i“.

Po dosažení správné teploty se displeji objeví stavové hlášení „S.24“.

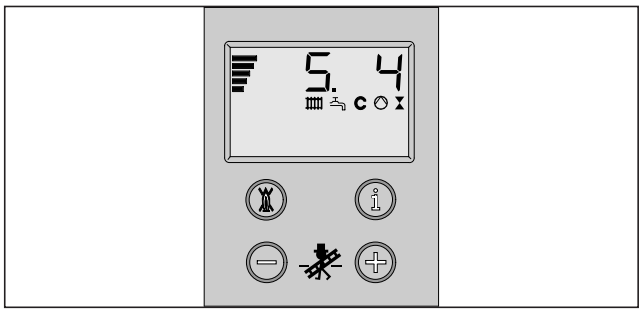

Obr. 5.7 Ukazatel displeje při topení
Obr. 5.7 Zobrazenie displeja pri vykurovacej prevádzke
5.7 ábra: Kijelzés fűtés üzemmódban

Topení
- Zapněte kotel.
- Zajistěte, aby byla potřeba vytápění.
- Stiskněte tlačítko „i“.

Při správné funkci se displeji objeví stavové hlášení „S.4“.

Prístroj Vaillant ecoTEC VU 466 má kódy režimu, ktoré ukazujú prevádzkový stav prístroja na displeji systému-DIA. Skúška funkčnosti prevádzky teplej vody a kúrenia môže byť vykonaná na základe týchto kódov režimu, a to stlačením klávesy „i".

Prevádzka plnenia zásobníka
- Zapnite prístroj.
- Presvedčte sa, či zásobníkový termostat dá pokyn na zohrievanie („požaduje teplo").
- Stlačte tlačidlo „i".

Ak je zásobník správne naplnený, zobrazí sa na displeji stavový kód „S.24".

Režim kúrenia
- Zapnite prístroj.
- Zabezpečte požiadavku kúrenia.
- Stlačte tlačidlo „i".

Ak kúrenie beží korektne, zobrazí sa na displeji stavový kód „S.4".

A Vaillant ecoTEC VU 466 olyan üzemállapot-kódokkal rendelkezik, amelyek a készülék üzemi állapotát a DIA információs rendszer kijelzőjén mutatják. A melegvíz- és fűtésüzem működésének ellenőrzése ezen állapotkódokkal végezhető el, ha megnyomja az „i" gombot.

A tároló feltöltése
- Kapcsolja be a készüléket.
- Gondoskodjon arról, hogy a tároló termosztátja hőt igényeljen.
- Nyomja meg az „i" gombot.

A tároló megfelelő töltése esetén a kijelzőn az „S.24" állapotkód látható.

Fűtés
- Kapcsolja be a készüléket.
- Gondoskodjon arról, hogy fűtésoldali hőigény lépjen fel.
- Nyomja meg az „i" gombot.

Ha a fűtés rendben működik, a kijelzőn az „S.4" állapotkód látható.

5.4 Poučení uživatele

Uživatel topného zařízení musí být s obsluhou a funkcí svého topného zařízení seznámen. Přitom je třeba provést zejména následující opatření:

- Předejte uživateli návody a doklady k přístroji, které jsou pro něj určeny.
- Upozorněte uživatele na to, že návody by měly zůstat v blízkosti přístroje.

5.4.1 Poučení o topném zařízení

- Poučte uživatele o provedených opatřeních k přívodu spalovacího vzduchu a odvádění spalin se zvláštním důrazem na to, že tato opatření nesmí být měněna.
- Poučte uživatele o kontrole potřebného stavu vody v zařízení jakož i o opatřeních k doplňování a odvzdušňování v případě potřeby.
- Vysvětlete uživateli správné (hospodárné) nastavení teplot, regulačních přístrojů a termostatických ventilů.
- Poučte uživatele o nutnosti pravidelných prohlídek/údržby zařízení.

Pozor!
Zařízení smí být
• uvedeno do provozu
• uvedeno do provozu ke zkušebním účelům
• uvedeno do trvalého provozu
pouze s uzavřeným krytem komory a se zcela namontovaným a uzavřeným systémem přívodu vzduchu/odvodu spalin.

5.4.2 Záruka výrobce

V záruční době budou veškeré na přístroji zjištěné vady materiálu a výrobní vady bezplatně odstraněny zákaznickým servisem Vaillant.
Za vady, která nejsou způsobeny vadami materiálu nebo výrobními vadami, např. závady z důvodu nevhodné instalace nebo zacházení proti předpisům, nepřejímáme žádnou zodpovědnost.
Záruku výrobce přejímáme pouze po instalaci přístroje provedené oprávněnou odbornou firmou. Pokud práce na přístroji nebyly provedeny naším zákaznickým servisem, záruka výrobce zaniká.
Dále záruka výrobce zanikne, když jsou do přístroje zabudovány díly, které nejsou firmou Vaillant schváleny.
Záruka výrobce se nevztahuje na nároky, které přesahují bezplatné odstranění vad, jako např. nároky na náhradu škody.

5.4 Poučenie používateľa

Užívateľ vykurovacieho systému musí byť informovaný o zaobchádzaní a funkcii svojho vykurovacieho systému.

- Odovzdajte užívateľovi pre neho určené návody a papiere od prístroja na úschovu.
- Upozornite užívateľa na to, že tieto návody majú byť v blízkosti prístroja.

5.4.1 Zácvik do vykurovacieho zariadenia

- Informujte používateľa o uskutočnených opatreniach na prívod spaľovacieho vzduchu a odvod spalín s osobitným zdôraznením skutočnosti, že tieto opatrenia sa nesmú zmeniť.
- Informujte užívateľa o kontrole potrebného tlaku vody v zariadení ako aj o opatreniach pre doplnenie a odvzdušnenie v prípade potreby.
- Informujte užívateľa správnom (hospodárnom) nastavení teplôt, regulátorov a termostatických ventilov.
- Informujte užívateľa o nevyhnutnosti pravidelných inšpekcií/údržby zariadenia. Odporúčajte mu uzavretie zmluvy o vykonávaní inšpekcií/údržby.

Pozor!
Zariadenie môže byť
• uvedené do prevádzky
• uvedené do prevádzky pre skúšobné účely
• uvedené do trvalej prevádzky
len so zatvoreným krytom komory a s úplne namontovaným a uzatvoreným systémom prívodu vzduchu/odvodu spalín.

5.4.2 Záruka na tovare

V záručnej lehote Vám bezplatne odstráni zákaznícky servis Vaillantu zistené výrobné chyby alebo chybný materiál.
Za chyby, ktoré nespočívajú v chybe materiálu alebo na výrobných chybách, napr. chyby na základe neodbornej montáže alebo pri zaobchádzaní nezhodujúcom sa s predpismi, nepreberáme žiadnu zodpovednosť.
Záruku na tovar poskytujeme iba ak bola montáž prístroja vykonaná autorizovaným odborným servisom.
Záruka na tovar zanikne, ak nebudú práce na prístroji vykonané našim závodným zákazníckym servisom, okrem prípadu, ak boli tieto práce vykonané autorizovaným odborným servisom.
Táto garancia okrem toho zanikne, ak budú do prístroja zabudované dielce, ktoré nie sú Vaillantom povolené.
V záruke na tovar nie sú obsiahnuté požiadavky, ktoré sa vynímajú z bezplatného odstraňovania poruchy, napr. požiadavky na náhradu škody.

5.4 A felhasználó betanítása

A fűtési rendszer üzemeltetőjét meg kell tanítani a fűtési rendszer kezelésére és használatára. Ennek során különösen a következőket kell megtenni:

- Adja át a felhasználónak megőrzésre a neki szánt útmutatókat és készülékpapírokat.
- Hívja fel a felhasználó figyelmét arra, hogy az útmutatók maradjanak a készülék közelében.

5.4.1 A fűtőberendezés kezelésének ismertetése

- Ismertesse az üzemeltetővel az égést tápláló levegő bevezetésének és a füstgáz kivezetésének megoldását, külön hangsúlyozva, hogy a kivitelezett gépészeti rendszert nem szabad megváltoztatnia.
- Tanítsa meg az üzemeltetőnek, hogy hogyan kell ellenőrizni a fűtési rendszer feltöltött állapotát, valamint szükség esetén hogyan töltsön utána vizet és hogyan légtelenítsen.
- Ismertesse az üzemeltetővel a hőmérsékletek, a szabályozó-készülékek és a termosztatikus radiátorszelepek helyes (gazdaságos) beállítását.
- Hívja fel az üzemeltető figyelmét a fűtési rendszer rendszeres ellenőrzésének és karbantartásának szükségességére. Javasolja ellenőrzési/karbantartási szerződés megkötését.

Figyelem!
A készüléket
• üzembe helyezéshez
• vizsgálati célokra
• folyamatos üzemhez
csak zárt kamrafedéllel, valamint teljesen összeszerelt és zárt levegő-/füstgázrendszerrel szabad üzemeltetni.

5.4.2 Gyári garancia

A készülékre a jótállási jegyben megjelölt feltételek szerint gyári garanciát biztosítunk.
A garancia időtartama alatt a készüléken megállapított, hibát a Vaillant cég vevőszolgálata útján díjmentesen kijavítja.
A nem anyag- vagy gyártási hibán alapuló, pl. a szerelési utasításban foglaltak figyelmen kívül hagyása, szakszerűtlen szerelés vagy előírást megszegő kezelés miatt bekövetkező hiba miatt nem vállalunk felelősséget.
Gyári garanciát csak akkor vállalunk, ha az üzembe helyezést feljogosított szakember végezte .
Megszűnik a gyári garancia, ha a készüléken nem feljogosított szervíz végez munkát, vagy ha nem eredeti alkatrészeket építettek be ill. a karbantartást nem megfelelő rendszerességgel, vagy szakszerűtlenül végzik.

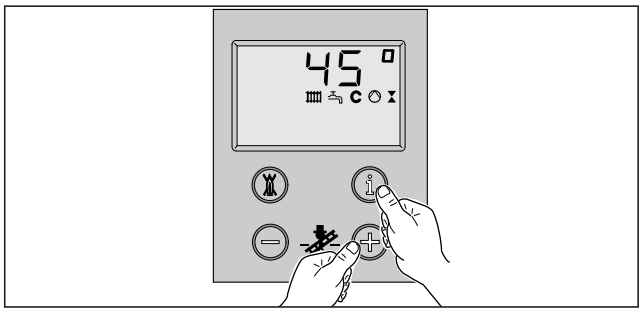

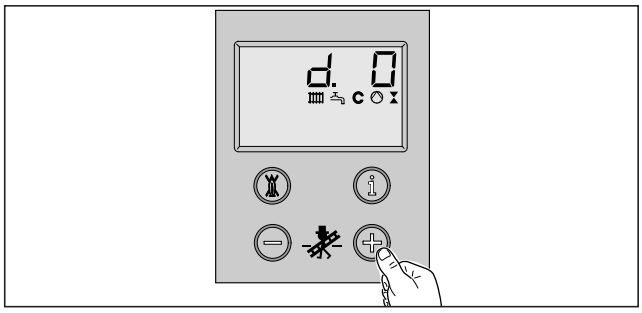

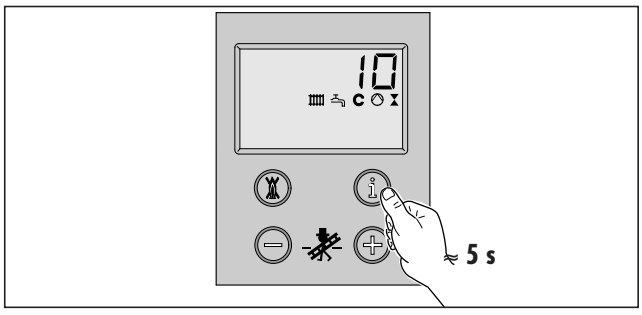

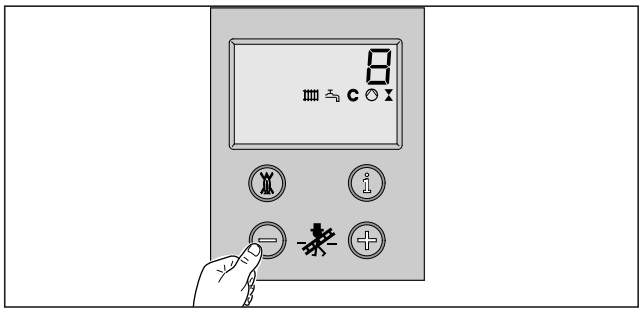

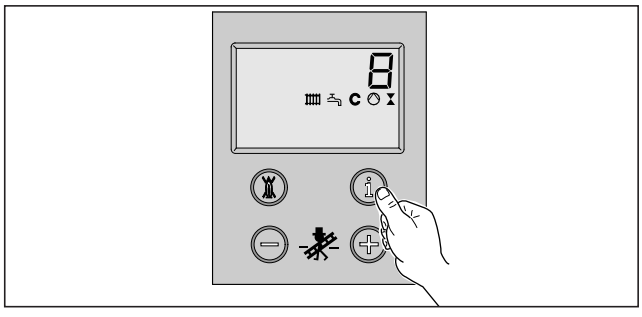

6 Nastavení spotřebiče

6.1 Nastavení dílčího tepelného výkonu
Přístroje jsou z výroby nastaveny na tepelné zatížení uvedené v tabulce 6.1. Jestliže má být nastaveno jiné zatížení, postupujte prosím následovně:

- Stiskněte současně tlačítka „i“ a „+“.
- Tlačítko „+“ držte stisknuté tak dlouho, až se na displeji objeví „d.0“.

Ukazatel se pohybuje mezi „d.0“ a „d.99“ a začíná opět na „d.0“.

- Stiskněte tlačítko „i“.

Na displeji se objeví symbol „=“. Na závěr se zobrazí nastavené dílčí zatížení v kW.

- Pomocí tlačítek „**+**“ nebo „**-**“ můžete nyní hodnotu zvyšovat nebo snižovat v krocích po 1 kW.

V průběhu nastavování zobrazená hodnota bliká. Možné oblasti nastavení najdete v Tab. 6.1.

- Na závěr přidržte tlačítko „**i**“ stisknuté po dobu asi 5 s, dokud ukazatel nepřestane blikat.

Hodnota je nyní uložena. Na displeji se opět ukáže normální standardní zobrazení (aktuální teplota topné vody, např. 45 °C).

- Ukončete režim nastavování současným stiskem tlačítek „i“ a „+“.

Režim nastavování se také ukončí, když po dobu 4 minut nestisknete žádné další tlačítko.

Typ přístroje ecoTEC	Oblast nastavení v kW	Výrobní nastavení v kW
VU 466	12 - 45	35

Tab. 6.1 Topné dílčí zatížení – Oblasti nastavení

6 Prispôsobenie na vykurovacie zariadenie

6.1 Nastavenie čiastočného zaťaženia
Prístroje sú výrobcom nastavené na tepelné zaťaženie uvedené v tabuľke 6.1. Ak je nastavené nejaké iné zaťaženie, postupujte nasledovne:
- Stlačte súčasne tlačidlá „i" a „+".
- Tlačidlo „+" držte ďalej stlačené dovtedy pokiaľ sa na displeji neobjaví „d.0".

Tento údaj prebehne medzi „d.0" a „d.99" začne opäť pri „d.0".
- Stlačte tlačidlo „i".

Na displeji sa objaví symbol „=". Hneď po tom bude sa zobrazí čiastočné zaťaženie v kW.
- Tlačidlom „+" alebo „-" môžete teraz zvýšiť alebo znížiť hodnotu v 1-kW-krokoch.

Počas priebehu nastavovania bliká táto zobrazená hodnota. Možné rozsahy nastavení môžete vyčítať z tab. 6.1.
- Nakoniec pridržte tlačidlo „i" stlačenú približne 5 s, kedy daný údaj prestane blikať.

Hodnota je teraz uložená. Na displeji sa opäť objaví normálny štandardný údaj (aktuálna predbežná teplota kúrenia, napr. 45 °C).
- Súčasným tlačením tlačidiel „i" a „+" ukončíte nastavovací režim.

Nastavovací režim môžete tiež ukončiť, ak 4 min nestlačíte žiadne ďalšie tlačidlo.

6 Illesztés a fűtési rendszerhez

6.1 Fűtési-részterhelés beállítása
A készüléket a gyárban a 6.1 táblázatban beállított hőterhelésre állítják be. Más terhelés beállításához a következők szerint járjon el:
- Nyomja meg egyszerre az „i" és a „+" gombot.
- Tartsa addig nyomva a „**+**" gombot, amíg a kijelzőn „**d.0**" nem jelenik meg.

(A kijelző a „d.0" és „d.99" között változik, majd a „d.0"-val indul újra.)
- Nyomja meg az „i" gombot.

A kijelzőn a „=" szimbólum jelenik meg. Ezután látható a beállított részterhelés kW-ban.
- A „+" vagy „–" gombokkal most az értéket 1 kW-os lépésekben növelheti vagy csökkentheti.

A beállítási folyamat közben a kijelzett érték villog. A lehetséges beállítási tartományokat az lévő 6.1 táblázat tartalmazza.
- A végén az „i" gombot kb. 5 másodpercig tartsa nyomva addig, amíg a kijelző már nem villog.

Az értéket a rendszer most elmenti. A készülék kijelzőjén ismét a normál standard kijelzés (aktuális fűtés előremenő hőmérséklete pl. 45 °C).
- A beállítási üzemből való kilépéshez nyomja meg egyszerre a „i" és „+" gombot.

A beállítás üzemmód akkor is befejeződik, ha 4 percig nem nyom meg további gombot.

Typ prístroja ecoTEC	Nastaviteľný rozsah v kW	Výrobné nastavenie v kW
VU 466	12 - 45	35

Tab. 6.1 Čiastočné zaťaženie kúrenia - nastaviteľné rozsahy

Készüléktípus ecoTEC	Beállítási tartomány in kW	Gyári beállítás in kW
VU 466	12 - 45	35

6.1 táblázat: Fűtési részterhelés – beállítási tartományok

6.2 Nastavení času doběhu čerpadla

Čas doběhu čerpadla pro topný provoz je z výroby nastaven na 5 min. Může být variabilní v rozsahu od 1 do 60 minut nebo být nastaven na druh provozu „průběžně“. Pokud chcete čas doběhu čerpadla změnit, postupujte prosím následovně:

- Odklopte čelní víko přístroje dopředu.
- hlavní vypínač přístroje přepněte do polohy „I“.
- Stiskněte současně tlačítka „i“ a „+“ a tlačítko „+“ držte stisknuté tak dlouho, dokud se na displeji neobjeví „d.1“
- Stiskněte tlačítko „i“.

Na displeji se objeví aktuální čas doběhu čerpadla v minutách.

- Tlačítkem „+“ nebo „-“ můžete tuto hodnotu nyní zvýšit nebo snížit.

Pro nastavení druhu provozu čerpadla „průběžně“ nezadávejte žádnou číselnou hodnotu, ale zvolte tlačítkem „+“ nebo „-“ symbol „--“.

- Na závěr přidržte tlačítko „i“ stisknuté po dobu asi 5 s, dokud ukazatel nepřestane blikat.
  Hodnota je nyní uložena.
- Ukončete režim nastavování současným stiskem tlačítek „i“ a „+“.

Na displeji se opět ukáže normální standardní zobrazení (aktuální teplota topné vody, např. 45 °C). Režim nastavování se také ukončí, když po dobu 4 minut nestisknete žádné další tlačítko.

6.3 Nastavení výkonu čerpadla

6.3.1 Nastavení výkonu čerpadla při přímém natápění

Způsob provozu čerpadla je v závodě nastaven na „auto“ (diagnostický bod d.14 = 0).
Podle EnEV 2000 je toto nastavení předepsané.

6.3.2 Nastavte výkon čerpadla při použití hydraulické výhybky

Postup je uveden v kap. 4.2.2

6.2 Nastavenie dobehu pumpy
Čas dobehu čerpadla je výrobcom nastavený na 5 min. Môže byť obmieňaná v rozsahu od 1 min po 60 min alebo ako druh prevádzky „plynulý". Pri zmene času dobehu čerpadla, postupujte prosíte nasledovne:
- Otočte predný príklop prístroja smerom dopredu.
- Zapnite hlavný spínač prístroja do polohy „I".
- Stlačte súčasne tlačidlá „i" a „+" a držte tlačidlo „+" ďalej stlačené dovtedy pokiaľ sa na displeji neobjaví „d.1"
- Stlačte tlačidlo „i".

Na displeji sa objaví aktuálny čas dobehu čerpadla v minútach.
- Tlačidlom „+" alebo „-" môžete teraz zvýšiť alebo znížiť danú hodnotu.

Na dosiahnutie druhu prevádzky "plynulý", nezadajte žiadnu číselná hodnotu, ale zvoliť klávesou „+" alebo „-" symbol „--".
- Nakoniec pridržte tlačidlo „i" stlačenú približne 5 s, kedy daný údaj prestane blikať.

Hodnota je teraz uložená.
- Súčasným tlačením tlačidiel „**i**" a „**+**" ukončíte nastavovací režim.

Na displeji sa opäť objaví normálny štandardný údaj (aktuálna predbežná teplota kúrenia, napr. 45 °C). Nastavovací režim môžete tiež ukončiť, ak 4 min nestlačíte žiadne ďalšie tlačidlo.

6.3 Nastavenie výkonu čerpadla
6.3.1 Nastavenie výkonu čerpadla pri priamom napájaní
Spôsob prevádzky čerpadla je výrobcom nastavený na „auto" (diagnostický bod d.14 = 0). Predpísané je toto nastavenie podľa EnEV 2000.

6.3.2 Nastavenie výkonu čerpadla pri hydraulickom oddelení
Postupujte ako je opísané v kapitole 4.2.2 .

6.2 Szivattyú utókeringtetés beállítása
A fűtés üzem szivattyú utókeringtetési idejét a gyárban 5 percre állítják be. Ez az idő 1 perctől 60 percig terjedhet vagy a készülék beállítható „folyamatos" üzemmódra. A szivattyú utókeringtetési idejének beállításához a következők szerint járjon el:
- Billentse előre a készülék előlapját.
- Kapcsolja a készülék főkapcsolóját „I" helyzetbe.
- Nyomja meg egyszerre az „i" és a „+" gombot és tartsa lenyomva a „+" gombot, amíg a kijelzőn „d.1" nem jelenik meg.
- Nyomja meg az „i" gombot.

A kijelzőn az aktuális szivattyú utókeringtetési idő jelenik meg.
- A „+" vagy „–" gombokkal most az értéket növelheti vagy csökkentheti.

A szivattyú „folyamatos" üzemmódjának beállításához ne számot adjon be, hanem a „+" vagy „–" gombbal válassza ki a „--" szimbólumot.
- A végén az „i" gombot kb. 5 másodpercig tartsa nyomva addig, amíg a kijelző már nem villog.

Az értéket a rendszer most elmenti.
- A beállítási üzemből való kilépéshez nyomja meg egyszerre a „i" és „+" gombot.

A készülék kijelzőjén ismét a normál standard kijelzés (aktuális fűtés előremenő hőmérséklete pl. 45 C°). A beállítás üzemmód akkor is befejeződik, ha 4 percig nem nyom meg további gombot.

6.3 Szivattyúteljesítmény beállítása
6.3.1 Szivattyúteljesítmény beállítása közvetlen betáplálásnál
A szivattyú gyári beállítása „auto" (d.14 diagnózis-pont = 0).

6.3.2 Szivattyúteljesítmény beállítása hidraulikus szétválasztás esetén
Az eljárást a 4.2.2 szakasz írja le.

6.4 Nastavení doby zablokování hořáku

Aby se předešlo častému zapínání a vypínání hořáku (energetická ztráta), je po každém vypnutí hořáku na určitou dobu aktivováno elektronické zablokování opětovného zapnutí. Dobu zablokování hořáku je možno přizpůsobit poměrům topného zařízení.
Doba zablokování hořáku je aktivována pouze pro topný provoz. Provoz ohřevu vody během probíhající doby zablokování hořáku zpožďovací člen neovlivňuje.
Maximální dobu zablokování hořáku je možno nastavit v bodě diagnostiky d.2 mezi 2 a 60 minutami (výrobní nastavení: 20 min). Příslušný účinný čas zablokování se potom vypočte z momentální nastavené teploty ohřevu vody pro topení a nastaveného maximálního času zablokování hořáku.
Stisknutím hlavního vypínače přístroje je možné zpožďovací člen vrátit zpět popř. zrušit.
Dobu zablokování hořáku, která zbývá po regulérním vypnutí v topném provozu, je možné zjistit v bodě diagnostiky d.67.

Pro změnu času zablokování postupujte prosím následovně:

- Odklopte čelní víko přístroje dopředu.
- Hlavní vypínač přístroje přepněte do polohy „I“.
- Stiskněte současně tlačítka „i“ a „+“ a tlačítko „+“ držte stisknuté tak dlouho, dokud se na displeji neobjeví „d.2“.
- Stiskněte tlačítko „i“.

Na displeji se nyní objeví symbol „=“ a poté aktuální doba zablokování hořáku v minutách.

- Tlačítkem „+“ nebo „-“ můžete tuto hodnotu nyní zvyšovat nebo snižovat v krocích po 1 minutě.

Během nastavování zobrazená hodnota bliká.

- Na závěr přidržte tlačítko „i“ stisknuté po dobu asi 5 s, dokud ukazatel nepřestane blikat.

Hodnota je nyní uložena.

- Ukončete režim nastavování současným stiskem tlačítek „i“ a „+“.

Na displeji se opět ukáže normální standardní zobrazení (aktuální teplota topné vody, např. 45 °C). Režim nastavování se také ukončí, když po dobu 4 minut nestisknete žádné další tlačítko.

6.4 Nastavenie času výluky horáka

Aby sme sa vyhli častému vypínaniu a zapínaniu horáka (strata energie), bude po každom vypnutí horáka na určitý čas aktivované elektronické blokovanie opätovného zapnutia. Tento čas výluky horáka sa môže prispôsobiť podmienkam vykurovacieho zariadenia. Tento čas výluky horáka bude aktivovaný len pri kúrení. Prevádzka teplej vody počas prebiehajúcej časovej výluky horáka neovplyvní daný časový činiteľ. Maximálny čas výluky horáka je nastaviteľný pod diagnostickým bodom d.2 medzi 2 a 60 min (výrobné nastavenie: 20 min). Daný účinný čas výluky sa potom vypočíta z momentálnej predbežnej požadovanej teploty a z naladeného maximálneho času výluky horáku. Stlačením hlavného spínača prístroja sa môže daný časový činiteľ vrátiť do počiatočného stavu resp. vymazať. Zostávajúci čas do výluky horáka, ktorý zostal po pravidelnom odstavení kúrenia je vyvolateľný pod diagnostickým bodom d.67.

Pri zmene času výluky, postupujte prosíte nasledovne:

- Otočte predný príklop prístroja smerom dopredu.
- Zapnite hlavný spínač prístroja do polohy „I“.
- Stlačte súčasne tlačidlá „i“ a „+“ a držte tlačidlo „+“ ďalej stlačené dovtedy pokiaľ sa na displeji neobjaví „d.2“.
- Stlačte tlačidlo „i“.

Na displeji sa objaví symbol „=“ a hneď po tom sa zobrazí aktuálny čas výluky horáku v minútach.

- Tlačidlom „+“ alebo „-“ môžete teraz zvýšiť alebo znížiť danú hodnotu v 1-minútových krokoch.

Počas priebehu nastavovania bliká udaná hodnota.

- Nakoniec pridržte tlačidlo „i“ stlačenú približne 5 s, kedy daný údaj prestane blikať.

Hodnota je teraz uložená.

- Súčasným tlačením tlačidiel „i“ a „+“ ukončíte nastavovací režim.

Na displeji sa opäť objaví normálny štandardný údaj (aktuálna predbežná teplota kúrenia, napr. 45 °C). Nastavovací režim môžete tiež ukončiť, ak 4 min nestlačíte žiadne ďalšie tlačidlo.

6.4 Égőtiltási idő beállítása

Az égő energiaveszteséget okozó gyakori be- és kikapcsolásának elkerülésére az égő minden kikapcsolása után elektronikus újrabekapcsolási tiltás aktiválódik adott időtartamra. Az égőtiltási idő a fűtőrendszer körülményeihez igazítható. Az égőtiltási idő csak a fűtés üzemre vonatkozik. A melegvízelőállítás az égőtiltás ideje alatt nem befolyásolja az időtagot. A maximális égőtiltási idő a d.2 diagnózis-pontban 2 és 60 perc közé állítható be (gyári beállítás: 20 perc) Az esetenként hatásos tiltási időt a rendszer ezután a pillanatnyi előremenő alaphőmérsékletből és a beállított maximális égőtiltási időből számítja ki.
A készülék főkapcsolójának működtetésével az időzítő nullázható ill. törölhető. A fűtőüzem szabályos kikapcsolása után fennmaradó égőtiltási idő a d.67 diagnózis-pontban kérdezhető le.

A tiltási idő módosításához a következők szerint járjon el:

- Billentse előre a készülék előlapját.
- Kapcsolja a készülék főkapcsolóját (I) helyzetbe.
- Nyomja meg egyszerre az „i" és a „+“ gombot és tartsa lenyomva a „+" gombot, amíg a kijelzőn „d.2“ nem jelenik meg.
- Nyomja meg az „i“ gombot.

A kijelzőn most a „=" szimbólum, majd az aktuális égőtiltási idő jelenik meg percben.

- A „+" vagy „–“ gombokkal most az értéket 1 perces lépésekben növelheti vagy csökkentheti.

A beállítási folyamat közben a kijelzett érték villog.

- A végén az „i" gombot kb. 5 másodpercig tartsa nyomva addig, amíg a kijelző már nem villog.

Az értéket a rendszer most elmenti.

- A beállítási üzemből való kilépéshez nyomja meg egyszerre a „i" és „+“ gombot.

A készülék kijelzőjén ismét a normál standard kijelzés (aktuális fűtés előremenő hőmérséklete pl. 45 C°). A beállítás üzemmód akkor is befejeződik, ha 4 percig nem nyom meg további gombot.

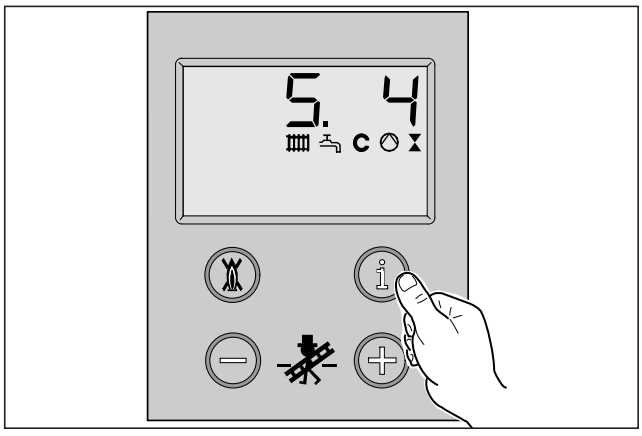

Obr. 7.1 Zobrazení stavového kódu na displeji

7 Odstranění poruch

7.1 Diagnostika

7.1.1 Stavové kódy

Stavové kódy, které obdržíte prostřednictvím displeje DIA - systému, Vám dávají informace o aktuálním provozním stavu přístroje.
Při současném výskytu vícero provozních stavů se zobrazí vždy nejdůležitější stavový kód.

Stiskněte tlačítko „i“ pod displejem. Na displeji se objeví stavový kód, např. S.4 pro „Provoz hořáku – topení“ (viz tabulka na následující straně).

Zobrazení stavových kódů můžete zrušit následujícím způsobem:

- Stiskněte tlačítko "i" pod displejem.
  nebo
- Po dobu asi 4 minut nemačkejte žádné tlačítko. Na displeji se opět objeví aktuální teplota na výstupu z kotle.

Kód	Význam
S.0	Není potřeba tepla
S.1	Topení – Ventilátor v provozu
S.2	Topení – Rozběh čerpadla
S.3	Topení – Zapalování
S.4	Topení – Provoz hořáku
S.5	–
S.6	Topení – Doběh ventilátoru
S.7	Topení – Doběh čerpadla
S.8	Zbývající doba zablokování topení
S.10	Potřeba teplé vody
S.11	Teplá voda – Ventilátor v provozu
S.13	Teplá voda – Zapalování
S.14	Teplá voda – Provoz hořáku
S.15	–
S.16	Teplá voda – Doběh ventilátoru
S.17	Teplá voda – Doběh čerpadla
S.20	Teplá voda – Taktování
S.21	Teplá voda – Ventilátor v provozu
S.23	Teplá voda – Zapalování
S.24	Teplá voda – Provoz hořáku
S.25	–
S.26	Teplá voda – Doběh ventilátoru
S.27	Teplá voda – Doběh čerpadla
S.28	Teplá voda – Časová prodleva
S.30	Není požadavek na vytápění na regulátoru
S.31	Letní provoz
S.32	Čekací doba ventilátoru
S.34	Topení – Ochrana proti mrazu
S.36	Není potřeba tepla – Regulátor (plynulý regulátor)
S.39	Příložný termostat kontakt rozpojen
S.42	Spalinová klapka – Není zpětné hlášení
S.53	Čekací čas – Nedostatek vody (Hořák v provozu při ΔT = teplota výstupu – teplota zpátečky >40 K, hořák mimo provoz při ΔT =teplota výstupu – teplota zpátečky > 45 K)
S.54	Čekací čas – Nedostatek vody

Tabulka 7.1 Stavové kódy

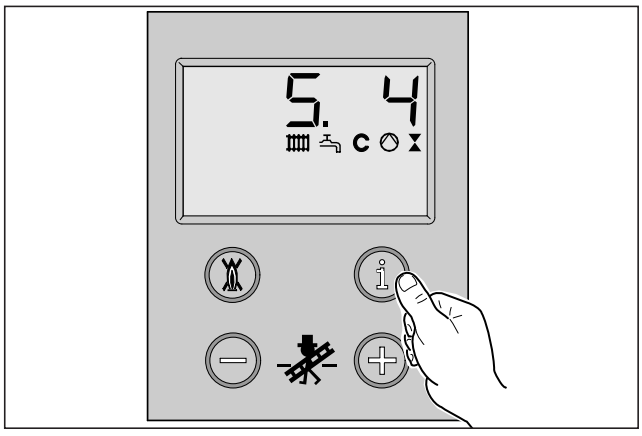

Obr. 7.1 Zobrazenie kódov stavové na displeji

7 Odstránenie poruchy

7.1 Diagnóza

7.1.1 Stavové kódy

Stavové kódy, ktoré dostanete cez displej DIA-systému, Vám dajú informácie o aktuálnom prevádzkovom stave prístroja.
Pri výskyte viacerých prevádzkových stavov naraz sa zobrazuje vždy najdôležitejší kód režimu.

Stavové kódy možno zobraziť nasledovne:

- Stlačte tlačidlo „i“ pod displejom. Na displeji sa zobrazí stavový kód, napr. S.4 pre „prevádzku horáka kúrenia“ (viď Tab. na nasledujúcej strane).

Zobrazenie stavových kódov možno ukončiť nasledovne:

- Stlačte tlačidlo „i“ pod displejom
  alebo
- Asi 4 min nestlačte žiadne tlačidlo. Na displeji sa opäť zobrazí aktuálna teplota kúrenia na výstupe kotla.

Kód	Význam
S.0	Žiadna spotreba tepla
S.1	Rozbeh tlakového ventilátora kúrenia
S.2	Predbežný chod čerpadla kúrenia
S.3	Spúšťanie kúrenia
S.4	Horák kúrenia zapnutý
S.5	–
S.6	Dobeh tlakového ventilátora kúrenia
S.7	Dobeh čerpadla kúrenia
S.8	Zostávajúci čas do výluky kúrenia
S.10	Požiadavka teplej vody
S.11	Rozbeh tlakového ventilátora teplej vody
S.13	Spúšťanie teplej vody
S.14	Teplovodný horák zapnutý
S.15	–
S.16	Dobeh tlakového ventilátora teplej vody
S.17	Dobeh teplovodného čerpadla
S.20	Prúdová prevádzka teplej vody
S.21	Rozbeh tlakového ventilátora teplej vody
S.23	Spúšťanie teplej vody
S.24	Teplovodný horák zapnutý
S.25	–
S.26	Dobeh tlakového ventilátora teplej vody
S.27	Dobeh teplovodného čerpadla
S.28	Zostávajúci čas výluky teplej vody
S.30	Žiadna spotreba tepla - regulátor (2-bodový regulátor)
S.31	Letný režim
S.32	Zostávajúci čas tlakového ventilátora
S.34	Protimrazová ochrana kúrenia
S.36	Žiadna spotreba tepla - regulátor (spojitý regulátor)
S.37	Zostávajúci čas tlakového ventilátora
S.39	Spojenie nakladacieho termostatu otvorené
S.42	Príklop spaliny bez odpovede
S.53	Zostávajúci čas do nedostatku vody (Hořák v provozu při ΔT = teplota výstupu – teplota zpátečky >40 K, hořák mimo provoz při ΔT =teplota výstupu – teplota zpátečky > 45 K)
S.54	Zostávajúci čas do nedostatku vody

Tabuľka 7.1 Stavové kódy

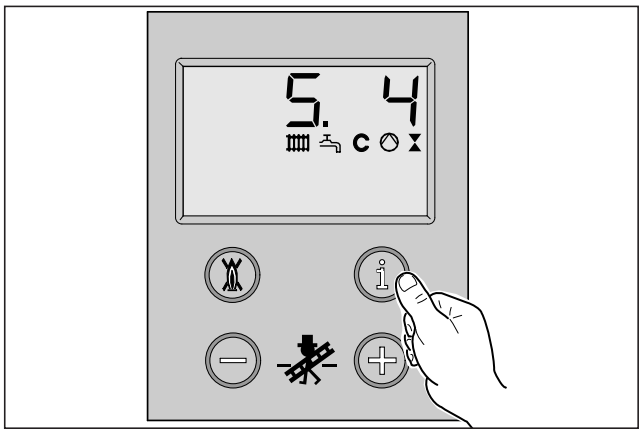

7.1 ábra: Az üzemállapot-kód megjelenítése a kijelzőn

7 Hibaelhárítás

7.1 Diagnózis

7.1.1 Üzemállapot-kódok

A DIA-rendszer kijelzőjén megjelenő üzemállapot-kódok a készülék aktuális üzemeltetési állapotáról tájékoztatnak.
Több üzemállapot egyidejű jelenléte esetében mindig a legfontosabb üzemállapot-kód jelenik meg.

Az állapotkód-kijelzés az alábbi módon indítható:

- Nyomja meg az „i" gombot a kijelző alatt. A kijelzőn megjelenik az üzemállapot-kód, pl. az S.4: „Égőüzem fűtés" (l. a táblázatot a következő oldalon).

Az üzemállapot-kód kijelzése a következőképpen szüntethető meg:

- Nyomja meg a kijelzőmező alatt lévő „i" gombot.
  vagy
- 4 percen keresztül egyetlen gombot se nyomjon meg. 4 perc elteltével a kijelzőmezőn megjelenik az aktuális előremenő hőmérséklet.

Kód	Jelentés
S.0	nincs hőigény (fűtési üzem)
S.1	ventillátor indulás, fűtési üzem
S.2	szivattyú előkeringtetés, fűtési üzem
S.3	gyújtás, fűtési üzem
S.4	égő üzemel, fűtési üzem
S.6	ventillátor utánfutás, fűtési üzem
S.7	szivattyú-utókeringtetés, fűtési üzem
S.8	hátralévő tiltási idő fűtési üzem után
S.10	használati melegvíz (HMV) igény
S.11	ventillátor indulás, HMV üzem
S.13	gyújtás, HMV üzem
S.14	égő üzemel, HMV üzem
S.16	ventillátor utánfutás, HMV üzem
S.17	szivattyú-utókeringtetés, HMV üzem
S.20	tárolótöltés, szakaszos üzem aktív
S.21	ventillátor indulás, tároló töltés
S.23	gyújtás, tárolótöltés
S.24	égő indul, tárolótöltés
S.26	ventillátor utánfutás, tárolótöltés
S.27	szivattyú-utókeringtetés, tárolótöltés
S.28	hátralévő tiltási idő tárolótöltés után
S.30	nincs hőszükséglet, szobatermosztát nem kapcsolt
S.31	nyári üzemmód
S.32	primer hőcserélő fagyvédelem aktív,ventillátor várakozik
S.34	fűtés fagyvédelem aktív
S.36	nincs hőszükséglet a külső szabályozó részéről (analóg szabályozó)
S.37	ventillátor várakozási ideje
S.39	korlátozó termosztát érintkező nyitva
S.42	füstgázcsappantyú visszajelzés nincs
S.53	vízhiány (hőfokkülönbség) várakozási idő (Égő bekapcsol, ha ΔT előremenő/visszatérő >40 K; Égő kikapcsol, ha ΔT előremen_/visszatérő >45 K)
S.54	vízhiány (hőfokemelkedés) várakozási ideje

7.1 táblázat: Üzemállapot-kódok

7.1.2 Diagnostické kódy

V diagnostickém módu můžete měnit určité parametry nebo si nechat ukázat další informace (viz následující tabulky).

- Stiskněte současně tlačítka „i“ a „+“ pod displejem. Na displeji se objeví „d.0“.
- Tlačítky „+“ nebo „–“ nalistujte zvolené diagnostické číslo.
- Stiskněte tlačítko „i“. Na displeji se zobrazí příslušná diagnostická informace.
- Pokud je třeba, hodnotu změníte tlačítky „+“ nebo „–“ (ukazatel bliká).
- Hodnotu uložte stiskem tlačítka „i“, dokud ukazatel nepřestane blikat (ca. 5s).

Diagnostický modus můžete ukončit následujícím způsobem:

- Stiskněte současně tlačítka „i“ a „+“
  nebo
- Po dobu asi 4 minut nestiskávejte žádné tlačítko. Na displeji se opět zobrazí aktuální teplota přívodu topení.

7.1.2 Diagnostické kódy

V diagnostickom režime možno zmenit' isté parametre, alebo si možno zobrazit' d'alšie informácie (pozri nasledujúce tabul'ky).

- Stlačte súčasne tlačidlá „i" a „+" pod displejom. Na displeji sa zobrazí „d.0".
- Tlačidlami „+" alebo „–" nalistujte požadované číslo diagnostiky.
- Stlačte tlačidlo „i". Na displeji sa zobrazí príslušná diagnostická informácia.
- Ak je to potrebné, hodnotu zmeňte tlačidlami „+" alebo „–" (údaj bliká).
- Hodnotu uložte do pamäte stlačením tlačidla „i", údaj prestane blikat' (ca. 5 s.).

Diagnostický režim môžete ukončit' nasledovne:
- Stlačte súčasne tlačidlá „i" a „+"
  alebo
- Asi 4 min nestlačte žiadne tlačidlo. Na displeji sa opät' zobrazí aktuálna vstupná teplota do kúrenia.

7.1.2 Diagnózis-kódok

A diagnózis-üzemmódban bizonyos paramétereket meg lehet változtatni vagy további információkat ki lehet jeleztetni (lásd az alábbi táblázatot).

- Nyomja meg egyszerre a kijelzőmező alatt lévő „i" és „+" gombot.
  A kijelzőmezőn „d.0" jelenik meg.
- A „+" vagy a „-" gombbal lapozzon a kívánt diagnózis-számhoz.
- Nyomja meg az „i" gombot. A kijelzőmezőn megjelenik a számhoz tartozó diagnózis-információ.
- Ha szükséges, akkor a „+" vagy a „-" gombbal változtassa meg az adott értéket (a kijelzés villog).
- Tárolja le a módosított értéket, ehhez addig tartsa megnyomva az „i" gombot, amíg a villogás abba nem marad (ca. 5s).

A diagnózis-üzemmódból a következőképpen lehet kilépni:
- Nyomja meg egyszerre az „i" és a „+" gombot
  vagy
- 4 percen keresztül egyetlen gombot se nyomjon meg. 4 perc elteltével a kijelzőmezőn megjelenik az aktuális előremenő hőmérséklet.

Kód	Význam	Zobrazované hodnoty/nastavitelné hodnoty
d.0	Dílčí zatížení – Topení	Nastavitelné hodnoty v kW
d.1	Doběh čerpadla – Topení	1 - 60 min nebo „průběžně"(Výrobní nastavení: 5 min)
d.2	Max. doba zablokování - Topení	1 - 60 min (Výrobní nastavení: 20 min)
d.4	Teplota zásobníku - Skutečná hodnota	Skutečná hodnota ve °C; při solárním použití: Skutečná hodnota horních čidel teploty zásobníku
d.5	Teplota výstupní topné vody - Nastavená hodnota	Nastavená hodnota ve °C
d.6	Teplota zásobníku - Nastavená hodnota	Nastavená hodnota ve °C
d.7	Teplota zásobníku - Nastavená hodnota u přístrojů VU	Nastavená hodnota ve °C
d.8	Svorka 3-4	1 = Pokojový termostat otevřen (není topný provoz) 0 = Pokojový termostat zavřen (topný provoz)
d.9	Svorka 7-8-9 Nastavená hodnota	ve °C (plynulý regulátor)
d.10	Interní čerpadlo	1 = Zapnuto 0 = Vypnuto
d.11	Externí čerpadlo	1 = Zapnuto 0 = Vypnuto
d.12	Čerpadlo pro nabíjení zásobníku	1 = Zapnuto 0 = Vypnuto
d.13	Oběhové čerpadlo	1 = Zapnuto 0 = Vypnuto
d.14	Otáčky čerpadla - Nastavená hodnota	Nastavená hodnota interního čerpadla v %. Možná nastavení: Výrobní nastavení auto, 53, 60, 70, 85, 100 %)
d.15	Otáčky čerpadla - Skutečná hodnota	Skutečná hodnota interního čerpadla v %
d.16	2. Čerpadlo	1 = Oběhové čerpadlo; 2 = Externí čerpadlo **3 = Čerpadlo pro doplnění zásobníku;** 4 = Solární čerpadlo
d.17	Druh regulace:	0 = Regulace teploty přívodní vody topení 1 = Regulace teploty vody ve zpětném toku topení
d.22	Potřeba teplé vody:	1 = Zapnuto; 0 = Vypnuto
d.23	Druh provozu	Letní-/zimní funkce: 1 = Zapnuto; 0 = Vypnuto
d.24	Hodnotu tlaku vzduchu - Skutečná hodnota	Skutečná hodnota v Pa
d.25	uvolnění ohřevu TUV hodinami systému Aqua comfort	1 = Ano 0 = Ne
d.33	Ventilátor - Nastavená hodnota	Nastavená hodnota v 1/min/10
d.34	Ventilátor - Skutečná hodnota	Skutečná hodnota v 1/min/10
d.40	Teplota výstupní vody topení - Skutečná hodnota	Skutečná hodnota ve °C
d.41	Teplota zpátečky - Skutečná hodnota	Skutečná hodnota ve °C
d.44	Ionizační proud - Skutečná hodnota	Skutečná hodnota ve /100 v ĶA
d.46	Venkovní teplota- Korekční hodnota	Korekční hodnota v K
d.47	Venkovní teplota - Skutečná hodnota	Skutečná hodnota ve °C
d.50	Minimální otáčky - Offset	v upm/10
d.51	Maximální otáčky - Offset	v upm/10
d.52	Minimální tlak vzduchu - Offset	v Pa
d.53	Maximální tlak vzduchu - Offset	v Pa
d.60	Počet vypnutí pojistného bezpečnostního termostatu	Počet

Tab. 7.2 Diagnostických kódů 1 až 2

Kód	Význam	Zobrazované hodnoty/nastavitelné hodnoty
d.61	Počet vypnutí pojistného bezpečnostního termostatu	Počet neúspěšných zapalování v posledním pokusu
d.67	Zbývající časová prodleva - Topení	v min
d.68	Neúspěšný 1. start - Počet	Počet neúspěšných zapalování v 1. pokusu
d.69	Neúspěšný 2. start - Počet	Počet neúspěšných zapalování v 2. pokusu
d.71	Max. teplota výstupní topné vody do topení	Max. nastavená hodnota teploty přívodní vody topení: nastavitelná hodnota 40 - 85 °C (Výrobní nastavení: 75 °C)
d.72	Doběh čerpadla - Teplá voda	Čas doběhu čerpadla v sekundách po nabíjení zásobníku teplé vody; Výrobní nastavení: 80 s
d.75	Max. doba ohřevu zásobníku teplé vody	Max. čas ohřevu zásobníku bez vlastního ovládání v minutách
d.76	Varianta přístroje	1 - 17
d.77	Dílčí zatížení - Zásobník teplé vody	Omezení výkonu pro nabíjení zásobníku v kW
d.78	Max. teplota topné vody při ohřevu užitkové vody	omezení teploty při natápění zásobníku v °C
d.80	Provozní hodiny - Topení	v h
d.81	Provozní hodiny - Příprava teplé vody	v h
d.82	Starty hořáku - Topení	Počet sepnutí v topném provozu
d.83	Starty hořáku - provoz teplé vody	Počet sepnutí při ohřevu vody

Tab. 7.2 Diagnostických kódů 2 až 2

Kód	Význam	Údaje na displeji/Nastavovacie hodnoty
d.0	Čiastočné zaťaženie kúrenia	Nastaviteľné hodnoty v kW
d.1	Dobeh čerpadla kúrenia	1 - 60 min alebo „plynule" (výrobné nastavenie.5 minút)
d.2	Maximálny zostávajúci čas do zastavenia kúrenia	1 - 60 min (výrobné nastavenie.20 minút)
d.4	Skutočná hodnota teploty zásobníka	Skutočná hodnota v °C, pri použití solárnych článkov: skutočná hodnota horných snímačov teploty
d.5	Požadované hodnoty predbežnej teploty	Požadovaná hodnota v °C
d.6	Požadovaná hodnota teploty zásobníka	Požadovaná hodnota v °C
d.7	Požadovaná hodnota teploty zásobníka pri prístrojoch VU	Požadovaná hodnota v °C
d.8	Svorka 3-4	1 = izbový termostat otvorený (kúrenia nie)
		0 = izbový termostat zatvorený (kúrenie)
d.9	Svorka 7-8-9 - požadovaná hodnota	v °C (spojitý regulátor)
d.10	Interné čerpadlo	1 = zapnuté; 0 = vypnuté
d.11	Externé čerpadlo	1 = zapnuté; 0 = vypnuté
d.12	Plniace čerpadlo zásobníka	1 = zapnuté; 0 = vypnuté
d.13	Cirkulačné čerpadlo	1 = zapnuté; 0 = vypnuté
d.14	Požadovaná hodnota počtu otáčok čerpadla	Požadovaná hodnota vnútorného čerpadla v %. Možné nastavenia: auto, 53, 60, 70, 85, 100 %)
d.15	Skutočná hodnota počtu otáčok čerpadla	Skutočná hodnota vnútorného čerpadla v %
d.16	2. čerpadlo	1 = cirkulačné čerpadlo; 2 = externé čerpadlo **3 = plniace čerpadlo zásobníka** 4 = solárne čerpadlo
d.17	Druh regulácie:	0 = regulácia predbežnej teploty 1 = regulácia teploty spätného chodu
d.22	Požiadavka teplej vody	1 = zapnuté; 0 = aus
d.23	Režim	letná/zimná funkcia: 1 = zapnuté; 0 = vypnuté
d.24	Skutočná hodnota snímača tlaku vzduchu	Skutočná hodnota v Pa
d.25	Vypustenie teplej vody cez spúšťacie hodiny tepla	1 = áno 0 = nie
d.33	Požadovaná hodnota teplovodného ventilátora	Požadovaná hodnota v rpm/10
d.34	Skutočná hodnota teplovodného ventilátora	Skutočná hodnota v rpm/10
d.40	Skutočná hodnota predbežnej teploty	Skutočná hodnota v °C
d.41	Skutočná hodnota teploty spätného chodu	Skutočná hodnota v °C
d.44	Skutočná hodnota ionizačného prúdu	Skutočná hodnota/100 v μA
d.46	Opravná hodnota vonkajšej teploty	Opravná hodnota v K
d.47	Skutočná hodnota vonkajšej teploty	Skutočná hodnota v °C
d.50	Minimálny počet otáčok offsetu	v rpm/10
d.51	Maximálny počet otáčok offsetu	v rpm/10
d.52	Minimálny tlak vzduchu offsetu	v Pa
d.53	Maximálny tlak vzduchu offsetu	v Pa
d.60	Počet obmedzovacích vypnutí teploty	Počet
d.61	STB – počet vypnutí	Počet neúspešných zapaľovaní v poslednom pokuse
d.67	Zostávajúci čas do výluky kúrenia	v min
d.68	Bez 1. štartu – počet	Počet neúspešných zapaľovaní na 1. pokus
d.69	Bez 2. štartu – počet	Počet neúspešných zapaľovaní na 2. pokus

Tab. 7.2 Diagnostické kódy 1/2

Kód	Význam	Údaje na displeji/Nastavovacie hodnoty
d.71	Max. predbežná teplota kúrenia	Max. požadovaná hodnota predbežnej teploty kúrenia: nastaviteľná hodnota 40 - 85 °C (nast. výrobcom: 75 °C)
d.72	Dobeh čerpadla teplej vody	Čas dobehu čerpadla v sek. Po naplnení elektronicky regulovaného zásobníka teplej vody, nastavenie výrobcom: 80 s
d.73	Pri použití solárnych článkov: rozdiel zapnutia pre solárne čerpadlo	Doporučené nastavenie pri použití solárnych článkov: +7 °C
d.75	Max. čas plnenia zásobníka teplej vody	Max. čas plnenia jedného zásobníka bez vlastného ovládania.
d.76	Varianty prístrojov	1 - 17
d.77	Čiastočné zaťaženie zásobníka teplej vody	Obmedzenie plniace výkonu zásobníka v kW
d.78	Max. teplota topné vody při ohřevu užitkové vody	omezení teploty při natápění zásobníku v °C
d.80	Hodiny prevádzky kúrenia	v h
d.81	Hodiny prevádzky ohrievania vody	v h
d.82	Spúšťanie horáka kúrenia	Počet spínacích cyklov pri kúrení
d.83	Spúšťanie horáka teplej vody	Počet spínacích cyklov pri prevádzke teplej vody

Tab. 7.2 Diagnostické kódy 2/2

Kód	Jelentés	Kijelzett/beállítható értékek
d.0	fűtési részterhelés	beállítható értékek kW-ban
d.1	szivattyú-utókeringtetés, fűtési üzem	1 - 60 min perc vagy „folyamatos" (gyári beállítás: 5 perc)
d.2	max. tiltási idő, fűtési üzem	1 - 60 perc (gyári beállítás: 20 perc)
d.4	tárolóhőmérséklet mért értéke	mért érték °C-ban; szolár alkalmazásnál felső tárolóhőmérséklet érzékelő
d.5	előremenő (víz) hőmérséklet előírt érték	előírt érték °C-ban
d.6	tárolóhőmérséklet előírt érték	előírt érték °C-ban
d.7	tárolóhőmérséklet előírt érték VU-készülékeknél	előírt érték °C-ban
d.8	3-4 sorkapocs	1 = szobatermosztát érintkező nyitva (nincs hőigény) 0 = szobatermosztát érintkező zárva (fűtési hőigény van)
d.9	7-8-9 sorkapocs előírt érték	°C-ban (külső analóg szabályozó által előírt érték)
d.10	beépített szivattyú	1 = be; 0 = ki
d.11	külső keringtető szivattyú	1 = be; 0 = ki
d.12	tárolótöltő szivattyú	1 = be; 0 = ki
d.13	cirkulációs szivattyú	1 = be; 0 = ki
d.16	2. szivattyú	1 = cirkulációs szivattyú; 2 = külső szivattyú **3 = tárolótöltő szivattyú;** 4 = szolárszivattyú
d.17	szabályozás jellege:	0 = előremenő vízhőmérséklet szabályozása 1 = visszatérő vízhőmérséklet szabályozása
d.22	használati melegvíz igény:	1 = be; 0 = ki
d.23	üzemmód	nyári/téli funkció: 1 = tél; 0 = nyár
d.24	levegőnyomás szenzor mért érték	mért érték Pa-ban
d.25	használati melegvíz engedélyezés	1 = igen
	kapcsolóórával	0 = nem
d.33	ventillátor fordulatszám előírt érték	előírt érték upm/10-ben
d.34	ventillátor fordulatszám mért érték	mért érték upm/10-ben
d.40	előremenő vízhőmérséklet mért érték	mért érték °C-ban
d.41	visszatérő vízhőmérséklet mért érték	mért érték °C-ban
d.44	ionizációs lángőráram mért érték	mért érték/100 micro A-ban
d.46	külsőhőmérséklet-korrekciós érték	korrekciós érték K-ban
d.47	külső hőmérséklet mért érték	mért érték °C-ban
d.50	minimális fordulatszám offset	upm/10-ben
d.51	maximális fordulatszám offset	upm/10-ben
d.52	minimális levegőnyomás offset	Pa-ban
d.53	maximális levegőnyomás offset	Pa-ban
d.60	hőmérsékletkorlátozó lekapcsolásainak száma	szám
d.61	égőautomatika-lekapcsolások száma	az utolsó kísérlet sikertelen gyújtásainak száma
d.67	hátralévő tiltási idő, fűtési üzem	percben
d.68	sikertelen 1. start	az első kísérlet sikertelen gyújtásainak száma
d.69	sikertelen 2. start száma	a második kísérlet sikertelen gyújtásainak száma
d.71	előremenő vízhőmérséklet max. beállítható értéke, fűtési üzem	fűtés előremenő vízhőmérséklet max. előírt értéke: beállítható érték 40 - 85° C (gyári beállítás: 75° C)

7.2 táblázat: Diagnózis-kódok 1/2

Kód	Jelentés	Kijelzett/beállítható értékek
d.72	szivattyú-utókeringtetés, HMV üzem	szivattyú-utókeringtetés ideje másodpercben, az elektronika által vezérelt melegvíztároló töltése után; gyári beállítás: 80 s
d.73	Aqua Comfort plus hőmérsélklet és melegvíz kifolyó hőmérséklet előírt értéke közötti különbség szolár alkalmazásnál: bekapcsolási hőfokkülönbség szolárszivattyú indításához	tartomány: -15 K ... +15 K gyári beállítás: -9 K (csak VUW kombi készüléknél) ajánlott beállítás szolár alkalmazásnál: +7 °C
d.75	melegvíztároló max. töltési ideje	saját vezérlés nélküli tároló max. töltési ideje
d.76	készülékváltozat kódszám	1 - 17
d.77	melegvíztároló részterhelés	tároló töltésteljesítmény [kW] korlátozása
d.78	Előremenő max. értéke tárolótöltésnél	A tárolótöltés hőmérsékletének korlátozása °C
d.80	fűtés üzemóra	h
d.81	melegvízkészítés üzemóra	h
d.82	égőindítások, fűtési üzem	kapcsolások száma fűtés üzemben
d.83	égőindítások, HMV üzem	kapcsolások száma HMV üzemmódban

7.2 táblázat: Diagnózis-kódok 2/2

7.1.3 Chybové kódy

Chybové kódy potlačí při nastalé poruše všechny ostatní ukazatele.
Nastalá porucha se na displeji zobrazí jako „F ...“, např. „F.10“ (viz tabulka na následující straně).
Při současném výskytu více poruch jsou příslušné chybové kódy zobrazovány střídavě vždy po dobu cca. 2 vteřin.

7.1.4 Pamět chyb

Do paměti chyb se ukládá 10 naposledy se vyskytujících chyb.

- Stiskněte současně tlačítka „i“ a „–“.
- Stisknutím tlačítka „+“ můžete chybovou pamětí listovat zpět.

Zobrazení chybové paměti můžete ukončit následujícím způsobem:

- Stiskněte tlačítko „i“ pod displejem
  nebo
- Po dobu asi 4 minut nestiskněte žádné tlačítko.

Na displeji se opět objeví aktuální teplota přívodu topení.

7.1.3 Chybové kódy
Kódy chýb vytlačia pri výskyte chyby, všetky ostatné údaje. Výskyt chyby sa na displeji zobrazí ako „F...“, napr. „F.10“ (viď tabuľka na nasledujúcej strane). Pri súčasnom výskyte viacerých chýb sa budú zobrazovať kódy daných chýb vždy približne 2 sekundy.

7.1.4 Chybová pamäť
V chybovej pamäti je uložených 10 posledne vyskytnuvších sa chýb.
- Súčasne stlačte tlačidlá „i“ a „–“.
- Stláčaním tlačidla „+“ môžete v chybovej pamäti listovať dozadu.

Zobrazenie obsahu chybovej pamäte možno ukončiť nasledovne:
- Stlačte tlačidlo „i“ pod displejom
  alebo
- Počas asi 4 min nestlačte žiadne tlačidlo.

Na displeji sa opäť zobrazí aktuálna výstupná teplota kúrenia.

7.1.3 Hibakódok
A hibakódoknak hiba előfordulásakor minden más kijelzéssel szemben elsőbbségük van.
A fellépett hibát a kijelzőn „F ...“ jelzi, pl. „F.10“ (l. a táblázatot a következő oldalon).
Több hiba egyidejű fellépésekor a hozzátartozó hibakódok felváltva kb. 2 másodpercre jelennek meg.

7.1.4 Hibatároló
A hibatárolóban mindig a 10 utoljára fellépett hiba van letárolva.
- Nyomja meg egyszerre az „i“ és a „-“ gombot.
- A „+“ gomb működtetésével lehet a hibatárolóban visszalapozni.

A hibatároló kijelzése a következőképpen szüntethető meg:
- Nyomja meg a kijelzőmező alatt lévő „i“ gombot.
  vagy
- 4 percen keresztül egyetlen gombot se nyomjon meg.

4 perc elteltével a kijelzőmezőn megjelenik az aktuális előremenő hőmérséklet.

Kód	Význam	Příčina
F.0	Přerušení - Čidlo - výstupní topná voda	Zástrčka NTC není nasazena nebo je volná, závada NTC, konektor na elektronice není řádně nasazen
F.1	Přerušení - Čidlo - zpátečka	Zástrčka NTC není nasazena nebo je volná, závada NTC, konektor na elektronice není řádně nasazen
F.10	Zkrat - Čidlo výstupní topná voda	Závada NTC, zkrat na kostru/zkrat v kabelovém svazku
F.11	Zkrat - Čidlo - zpátečka	Závada NTC, zkrat na kostru/zkrat v kabelovém svazku
F.13	Zkrat - Čidlo zásobníku	Závada NTC, zkrat na kostru/zkrat v kabelovém svazku, vlhkost v zástrčce
F.20	Voda - STB	Závada přívodu/vratu NTC (uvolněný kontakt), propojení na kostru kabelového svazku není v pořádku, černý výboj přes zapalovací kabel, zapalovací zástrčku nebo zapalovací elektrodu
F.22	Topení na sucho V přístroji není voda	V primárním výměníku tepla není při prvním uvedení do provozu voda, stisknut RESET při horkém přístroji
F.23	Nedostatek vody Rozpětí teploty příliš velké Topný systém není správně odvzdušněn	Zablokované čerpadlo, snížený výkon čerpadla, vzduch v přístroji, příliš malý tlak nebylo plněno pomocí kohoutu KFE, vestavěného v přístroji (plnění pouze zpětným okruhem), nastartovat odvzdušňovací program
F.24	Nedostatek vody Vzestup teploty příliš rychlý Topný systém není správně odvzdušněn	Zablokované čerpadlo, snížený výkon čerpadla, vzduch v přístroji, příliš malý tlak v zařízení, střídání přívodu/zpětného toku NTC Odvzdušňovací program nastartován, spotřebič není naplněn přes zpátečku
F.25	Spaliny - STB Příliš vysoká teplota spalin Tlak v topném systému příliš nízký	Přerušeno zásuvkové spojení spaliny - STB Tlakový spínač odstavil kotel z provozu
F.27	Simulovaný plamen (signál plamene i přes zavřený plynový ventil)	Netěsný plynový magnetický ventil, elektronika (vadný hlídač plamene, vlhkost na elektronice
F.28	Nedostatek plynu	Žádný plyn nebo málo plynu, závada zapalovacího zařízení (zap. trafo, zap. kabel, zap. zástrčka), přerušení ionizačního proudu (kabel, elektroda), chybné nastavení plynu, chybné uzemnění přístroje, závada elektroniky
F.29	Nedostatek plynu	Dočasně přerušen přívod plynu, recirkulace spalin, vadné uzemnění přístroje
F.32	Odchylka otáček ventilátoru (při rozběhu příliš vysoké)	Zablokovaný ventilátor zástrčka není řádně zasunuta, defektní čidlo otáček, závada v kabelovém svazku, závada elektroniky
F.37	Odchylka otáček ventilátoru (během provozu příliš vysoké nebo nízké)	není nasazeno tlakové čidlo u ecoTEC, nebo je vadné (avšak ne zkrat nebo přerušení)
F.42	Zkrat kódového odporu	Neplatná hodnota pro variantu přístroje
F.43	Přerušení kódového odporu	Neplatná hodnota pro variantu přístroje
F.60	Ovládání plynového ventilu + vadné	Zkrat na kostru v kabelovém svazku k plynovým ventilům, vadná plynová armatura (zkrat na kostru cívek), vadná elektronika
F.61	Ovládání plynového ventilu - vadné	Zkrat na kostru v kabelovém svazku k plynovým ventilům, vadná plynová armatura (zkrat na kostru cívek), vadná elektronika
F.62	Vadné odpojení plynového ventilu	Netěsná plynová armatura, závada elektroniky
F.63	Závada EEPROM	Závada elektroniky
F.64	Závada elektroniky/čidla	Zkrat přívodu NTC, závada elektroniky
F.65	Teplota elektroniky příliš vysoká	Příliš horká elektronika působením vnějších vlivů závada elektroniky
F.67	Závada elektroniky - Plamen (nejasný signál plamene)	Závada elektroniky
Nouzový chod „Otáčky“	Zvláštní hlášení: Chybí signál o počtu otáček ventilátoru	Závada ventilátoru (čidla), závada v kabelovém svazku, závada elektroniky

Tab. 7.3 Přehled chybových kódů

Kód	Význam	Príčina
F.0	Prerušenie predbežného snímača	Zástrčka NTC nezastrčená alebo uvoľnená, chybné NTC, mnohonásobná zástrčka nesprávne zastrčená do elektroniky
F.1	Prerušenie snímača spätného chodu	Zástrčka NTC nezastrčená alebo uvoľnená, chybné NTC, mnohonásobná zástrčka nesprávne zastrčená do elektroniky
F.10	Skrat snímača predbežného chodu	Chybné NTC, skrat na kostru/skrat v káblovom zväzku
F.11	Skrat snímača spätného chodu	Chybné NTC, skrat na kostru/skrat v káblovom zväzku
F.13	Skrat snímača zásobníka	Chybné NTC, skrat na kostru/skrat v káblovom zväzku, vlhkosť v zástrčke
F.20	Voda STB	Chybný predbežný chod alebo spätný chod NTC (uvoľnený kontakt), kostrové spojenie káblového zväzku nie je v poriadku, čierne vybitie cez kábel zapaľovania, zástrčku zapaľovania alebo zapaľovaciu elektródu
F.22	Suchý požiar žiadna voda v prístroji	Žiadna voda v primárnom výmenníku tepla pri prvom uvedení do prevádzky, RESET stlačený pri horúcom prístroji
F.23	Nedostatok vody (zaseknutý vstup –veľký spätný chod) Topný systém není správně odvzdušněn	Čerpadlo blokované, zníženie výkonu čerpadla, vzduch v prístroji, príliš nízky tlak v zariadení, zámena chodu dopredu a spätného chodu NTC, prístroj nie je napĺňaný interným KFE-kohútikom (naplnenie len cez spätný chod), spustiť odvzdušňovací program
F.24	Nedostatok vody Príliš rýchly nárast teploty Topný systém není správně odvzdušněn	Čerpadlo blokované, zníženie výkonu čerpadla, vzduch v prístroji, príliš nízky tlak v zariadení, zámena chodu dopredu a spätného chodu NTC Odvzdušňovací program nastartován, spotřebič není naplněn přes zpátečku
F.25	Spalina–STB Teplota spaliny príliš vysoká Tlak v topném systému příliš nízký	Konektorové spojenie opcie spaliny-STB prerušené Tlakový spínač odstavil kotel z provozu
F.27	Simulovanie plameňa (signál plameňa napriek vypnutému plynovému ventilu)	Plynový magnetický ventil netesný, elektronika (chybné sledovanie plameňa, vlhkosť v elektronike)
F.28	Neprebieha žiadne zapaľovanie	Žiadny alebo príliš málo plynu, zapaľovacia sústava (transformátor zapaľovania, kábel zapaľovania, zástrčka zapaľovania), prerušenie ionizačného prúdu (kábel, elektróda), nesprávne nastavenie plynu, chybné uzemnenie prístroja, chybná elektronika
F.29	Žiadne opätovné zapaľovanie	Prívod plynu dočasne prerušený, cirkulácia splodín, chybné uzemnenie prístroja
F.32	Odchýlka počtu otáčok tlakového ventilátora (pri rozbehu príliš vysoká)	Tlakový ventilátor blokovaný, zástrčka na tlakovom ventilátore je Osprávne zastrčená, chybný senzor dozvuku, chyba v káblovom zväzku, chybná elektronika
F.37	Odchýlka počtu otáčok tlakového ventilátora (počas prevádzky príliš malý alebo veľký)	Senzor tlaku u ecoTEC nezastrčený alebo chybný (nie však skrat alebo prerušenie)
F.42	Vznik kódového odporu	Neplatná hodnota pre daný typ prístroja
F.43	Prerušenie kódového odporu	Neplatná hodnota pre daný typ prístroja
F.60	Chybná aktivácia plynového ventilu +	Skrat/skrat na kostru v káblovom zväzku k plynovým ventilom, chybná plynová armatúra (skrat na kostru prevíjania), chybná elektronika
F.61	Chybná aktivácia plynového ventilu -	Skrat/skrat na kostru v káblovom zväzku k plynovým ventilom, chybná plynová armatúra (skrat na kostru prevíjania), chybná elektronika
F.62	Chybné vypnutie ventilu plynu	Netesná plynová armatúra, chybná elektronika
F.63	Chybný EEPROM	Chybná elektronika
F.64	Chyba elektroniky/snímača	Skrat predbežného alebo spätného chodu-NTC, chybná elektronika
F.65	Teplota elektroniky príliš vysoká	Elektronika je vplyvom vonkajších vplyvov príliš horúca, chybná elektronika
F.67	Elektronická chyba plameňa (nejasný signál plameňa)	Chybná elektronika
Núdzová prevádzka „Počet otáčok“	Mimoriadna správa: Žiadny signál o otáčkach tlakového ventilátora	Chybný ventilátora (senzor Hall), chyba v káblovom zväzku, chybná elektronika

Tabelle 7.3 Chybové kódy

Kód	Jelentés	Ok
F.0	előremenő érzékelő szakadása	NTC dugasz nincs bedugva vagy laza, NTC hibás, elektronika kábelcsatlakozójánál hibás érintkezés
F.1	visszatérő érzékelő szakadása	NTC dugasz nincs bedugva vagy laza, NTC hibás, elektronika kábelcsatlakozójánál hibás érintkezés
F.10	előremenő érzékelő rövidzár	NTC hibás, testzárlat/rövidzár a kábelkötegben
F.11	visszatérő érzékelő rövidzár	NTC hibás, testzárlat/rövidzár a kábelkötegben
F.13	tároló érzékelő rövidzár	NTC hibás, testzárlat/rövidzár a kábelkötegben, nedvesség a csatlakozódugaszban
F.20	STB előremenő vízhőmérséklet túl magas	előre- vagy visszetérő-NTC hibás (érintkezési hiba), kábelköteg testvezetéke készülékhez hibás, téves kisülés gyújtókábelen, gyújtódugaszon vagy gyújtóelektródán át
F.22	„szárazégés" nincs víz a készülékben	nincs víz a primer hőcserélőben az első üzembe helyezésnél, RESET működtetése forró készülék esetén
F.23	vízhiány hőmérséklet-tartomány túl nagy Fűtési rendszer légtelenítése nem megfelelő	szivattyú blokkolva, szivattyú csökkent teljesítménnyel, levegő a készülékben, túl alacsony nyomás a rendszerben, előreirányú és visszatérő NTC felcserélve. A készüléket ne a beépített KFE-csapon át töltse fel (feltöltés csak a visszatérő ágon át!); indítsa el a légtelenítő programot.
F.24	vízhiány hőmérsékletnövekedés túl gyors Fűtési rendszer légtelenítése nem megfelelő	szivattyú blokkolva, szivattyú csökkent teljesítménnyel, levegő a készülékben, túl alacsony nyomás a rendszerben, előreirányú és visszatérő NTC felcserélve Légtelenítő programot indítani kell, a készülék feltöltése nem a visszatérő oldalról történt
F.25	füstgáz-STB füstgázhőmérséklet túl magas Fűtési rendszer nyomása alacsony	füstgáz opció – STB dugaszolható kapcsolt szakadt víznyomás kapcsoló kapcsolt
F.27	„lángszínlelés" (lángjel lekapcsolt gázszivattyú ellenére)	gáz-mágnesszelep tömítetlen, elektronika (lángőr) hibás, nedvesség az elektronikán
F.28	nincs kezdődő gyújtás folyamatban	nincs vagy túl kevés gáz, gyújtóberendezés (gyújtótranszformátor, gyújtókábel, gyújtódugasz) hibás, ionizációs áram megszakadása (kábel, elektróda), hibás gázbeállítás, készülék hibás földelése, hibás elektronika
F.29	nincs újragyújtás	gázbevezetés időszakosan megszakadva, füstgáz visszaáramlás, készülék hibás földelése
F.32	ventillátor fordulatszám-eltérése (indulásnál túl nagy)	ventillátor blokkolva, dugasz a készüléken hibásan dugaszolva, Hall-szenzor hibás, hiba a kábelkötegben, elektronika hiba
F.37	ventillátor fordulatszám-eltérése (üzemeltetés közben túl nagy vagy túl kicsi)	nyomásszenzor ecoTEC esetében nincs dugaszolva vagy hibás (de nem rövidzár vagy szakadás)
F.42	kódellenállás rövidzár	nem érvényes érték a készülékváltozatra
F.43	kódellenállás szakadása	nem érvényes érték a készülékváltozatra
F.60	gázszelep vezérlése + hibás	rövidzár/földzárlat a gázszelephez vezető kábelkötegben, gázszerelvény hibás (tekercsek földzárlata), elektronika hibás
F.61	gázszelep vezérlése - hibás	rövidzár/földzárlat a gázszelephez vezető kábelkötegben, gázszerelvény hibás (tekercsek földzárlata), elektronika hibás
F.62	gázszelep lekapcsolása hibás	gázszerelvény tömítetlen, elektronika hibás
F.63	EEPROM hibás	elektronika hibás
F.64	elektronika/érzékelő hibás	előremenő vagy visszatérő NTC rövidzár, elektronika hibás
F.65	elektronika hőmérséklete túl magas	elektronika külső behatás miatt túl forró, elektronika hibás
F.67	elektronika hiba: láng (nem valószínűsíthető lángjel)	elektronika hibás
Kényszer-futás „fordulatszám"	rendkívüli jelzés: nincs fordulatszámjel a ventillátortól	ventillátor (Hall-szenzor) hibás, hiba a kábelkötegben, elektronika hibás

7.3 táblázat: Hibakódok

7.1.5 Zkušební programy

Aktivací různých zkušebních programů můžete na přístrojích spustit zvláštní funkce. Detaily o nich zjistíte z následující tabulky 7.4.

- Zkušební programy P.0 až P.5 se odstartují tak, že se zapne hlavní vypínač a současně se po dobu 5 s stiskne tlačítko „+“. Na displeji se objeví ukazatel „P.1“.
- Stiskem tlačítka „+“ se zkušební číslo zvyšuje.
- Stiskem tlačítka „i“ se nyní přístroj uvede do provozu a zkušební program je odstartován.
- Zkušební programy mohou být ukončeny současným stisknutím tlačítek „i“ a „+“.

Zkušební programy se také ukončí, když není po dobu 15 min stisknuto žádné tlačítko.

Ukazatel	Význam
P.0	**Zkušební program odvzdušnění** 1x tlačítko „i“: Start odvzdušnění topného čerpadla (oznámení na displeji: HP) 2x tlačítko „i“: Start odvzdušnění napájecího čerpadla (oznámení na displeji: LP) 3x tlačítko „i“: Odvzdušňovací program ukončit Pokyn: Odvzdušňovací program běží asi 6,5 min.
P.1	Zkušební program, při kterém je přístroj po úspěšném zapálení v provozu při plném výkonu
P.2	Zkušební program, při kterém je přístroj po úspěšném zapálení v provozu s minimálním množstvím plynu
P.5	Zkušební program přezkoušení STB; přístroj topí při vynechání regulérního sepnutí až do dosažení vypínací teploty STB 97 °C

Tab. 7.4 Zkušební programy

7.1.5 Testovacích programov

Aktivovaním rôznych testovacích programov sa môžu spustiť osobitné funkcie prístroja. Tieto prosím detailne vyčítajte z nasledujúcej tabuľky 7.4.

- Testovacie programy P.0 až P.5 sa spustia ak zapnete „Sieť zapnutá" a zároveň stlačíte tlačidlo „+" na 5 sekúnd. Na displeji sa objaví oznam „P.1",
- Stlačením tlačidla „+" sa bude číslo testovacieho programu zvyšovať.
- Stlačením tlačidla „i" sa prístroj spustí do prevádzky a zapne sa testovací program.
- Testovacie programy môžete ukončiť súčasným stlačením tlačidiel „i" a „+".

Testovacie programy sa takisto vypnú ak 15 minút nestlačíte žiadne tlačidlo.

Ukazovateľ	Význam
P.0	**Skúšobný program Odvzdušňovanie** 1x tlačidlo „i" : štart odvzdušnenie vykurovacia pumpa (indikácia na displeji: HP) 2x tlačidlo „i" : štart odvzdušnenie plniaca pumpa (indikácia na displeji: LP) 3x tlačidlo „i" : odvzdušňovací program ukončiť Poznámka: Odvzdušňovací program beží cca 6,5 min
P.1	Kontrolný program, pri ktorom je prístroj po úspešnom naštartovaní prevádzkovaný na plný výkonwird
P.2	Kontrolný program, pri ktorom je prístroj po úspešnom naštartovaní prevádzkovaný s minimálnym množstvom plynu
P.5	Kontrolný program pre kontrolu STB, prístroj obídením regulačného vypnutia vyhrieva až po dosiahnutie teploty vypnutia–STB 97 °C

Tab. 7.4 Testovacích programov

7.1.5 Vizsgálóprogramok

A különböző vizsgálóprogramok aktiválásával különleges funkciók indíthatók a készüléken. Ezeket részleteiben a következő, 7.4 táblázat mutatja.

- A P0 ... P5 vzsgálóprogramok elindulnak, ha a „Netz EIN" (hálózat BE) kapcsolót bekapcsolja és egyidejűleg a „+" gombot 5 másodpercig nyomva tartja. A kijelzőn a „P.1" kód jelenik meg.
- A „+" gomb megnyomásával a vizsgálat száma növekszik.
- Az „i" gomb megnyomásával a készülék üzembe helyezhető és a vizsgálóprogram elindul.
- A vizsgálóprogramból való kilépéshez nyomja meg egyszerre a „i" és „+" gombot.

A vizsgálóprogram üzemmód akko

Kijelzés	Jelentés
P.0	**légtelenítés vizsgálóprogram** Az „i „ gomb egyszeri megnyomásakor: fűtővíz-szivattyú légtelenítés indítása (kijelzőn HP látható) Az „i „ gomb kétszeri megnyomásakor: tárolótöltő szivattyú légtelenítés indítása (kijelzőn LP látható) Az „i „ gomb háromszori megnyomásakor: légtelenítőprogram leállítása Megjegyzés: A légtelenítő program kb. 6,5 percig tart.
P.1	Vizsgálóprogram, amelyben a készülék sikeres gyújtás után teljes terheléssel működik
P.2	Vizsgálóprogram, amelyben a készülék sikeres gyújtás után minimális gázmennyiséggel működik
P.5	Vizsgálóprogram az STB funkció (előremenő vízhőfok korlátozás) ellenőrzésére; a készülék a szabályozott kikapcsolás átmeneti kiiktatásával az STB lekapcsolási hőmérsékletig (97° C) üzemel.

7.4 táblázat: Vizsgálóprogramok

8 Recyklace a likvidace odpadu

U výrobků Vaillant je pozdější recyklace popř. likvidace odpadů již součástí vývoje výrobků. Podnikové normy Vaillant stanoví přísné požadavky. Při výběru materiálů je zohledněna jak možnost opětovného zhodnocení materiálu, možnost demontování, třídění materiálů a konstrukčních prvků, tak i ohrožení zdraví a životního prostředí při recyklaci a likvidaci zbytkových materiálů, které zákonitě vznikají.

8.1 Přístroj

Váš Vaillant ecoTEC VU 466-7 se skládá z 92 % z kovových materiálů, které mohou být v ocelárnách a hutích opět roztaveny a tak téměř neomezeně znovu zhodnoceny.
Použité plasty jsou označeny, takže třídění materiálů je připraveno pro pozdější recyklaci.

8.2 Obal

Vaillant redukuje přepravní obaly přístrojů na nejnutnější objem. Při výběru obalových materiálů se důsledně dbá na možné další zhodnocení.
Vysoce kvalitní kartonáže jsou již dlouho osvědčenou druhotnou surovinou papírenského průmyslu a výrobců lepenek.
Použitý pěnový polystyren (Styropor), je potřebný pro ochranu výrobků při přepravě.
Pěnový polystyren je 100 % recyklovatelný a neobsahuje fluoro-, chloro- a uhlovodíky.
Také fólie a stahovací pásky jsou z recyklovatelných plastů.

8 Recyklovanie a odstránenie

U produktov firmy Vaillant je neskoršie recyklovanie resp. odstránenie už súčasťou vývoja produktu. Výrobné normy Vaillantu určujú prísne požiadavky. Pri výbere materiálov sa zohľadňujú znovupoužiteľnosť, demontovateľnosť a oddeliteľnosť od materiálov a konštrukčných celkov, ako aj ohrozenie prostredia a zdravia pri recyklovaní a odstraňovaní nevyhnutných častí a nezužitkovateľných zbytkov.

8.1 Prístroj

Váš prístroj Vaillant ecoTEC VU 466-7 pozostáva z 92 % z kovových materiálov, ktoré môžu byť roztavené v oceliarňach a hutníckych závodoch a tým sú skoro neobmedzene znovu zužitkovateľné. Použité plasty sú označené tak, že triedenie a oddeľovanie materiálov sú pripravené na neskoršiu recykláciu.

8.2 Obal

Vaillant zredukoval prepravné balenie na to najnutnejšie. Pri výrobe baliacich materiálov sa dôsledne kladie dôraz na možné opätovné použitie. Hodnotná kartonáž je už dlhšie žiadanou sekundárnou surovinou lepenkového a papierenského priemyslu. Použité EPS (Styropor)® je nutný na ochranu produktov pri preprave. EPS je 100% recyklovateľný a bez FCKW.
Takisto fólie a viazacie pásky sú z recyklovateľného plastu.

8 Újrahasznosítás és hulladékelhelyezés

A Vaillant-termékeknél a későbbi újrahasznosítás és hulladékkezelés már a termékfejlesztésnek részét képezi. A Vaillant gyári szabványok szigorú követelményeket támasztanak. Az anyagok kiválasztásánál az anyagok és egységek újrafelhasználhatóságát, szétszerelhetőségét és bonthatóságát ugyanúgy figyelembe veszik, mint az újrahasznosítás során fellépő környezeti és egészségi veszélyeket és a nem hasznosítható, elkerülhetetlen maradékok ártalmatlanítását.

8.1 Készülék

A Vaillant ecoTEC VU 466-7 készülék 92 %-ban olyan fémes anyagokból áll, amelyek acélkohókban beolvaszthatók és így csaknem korlátlanul újra felhasználhatók.
Az alkalmazott műanyagok jelölésük alapján a későbbi újrahasznosítást lehetővé tevő válogatásra és frakcionálásra elő vannak készítve.

8.2 Csomagolás

A Vaillant a készülékek szállítási csomagolását a legszükségesebb mértékre csökkentette.
A csomagolóanyagok kiválasztása során következetesen ügyelünk a lehetséges újrahasznosításra.
A kiváló minőségű karton már régóta kedvelt másodlagos nyersanyag a papíriparban.
Az alkalmazott EPS (Styropor)® a termékek szállítás közbeni megóvásához szükséges.
Az EPS 100 %-ban újrahasznosítható és freont nem tartalmaz.
A fóliák és pántszalagok is újrahasznosítható műanyagból készülnek.

9 Technické údaje

ecoTEC	VU 466	Jednotka
Rozsah jmenovitého tepelného výkonu P (topení 40/30 °C)	13,3 - 47,7	kW
Rozsah jmenovitého tepelného výkonu P (topení 50/30 °C)	12,9 - 46,4	kW
Rozsah jmenovitého tepelného výkonu P (topení 60/40 °C)	12,5 - 45,0	kW
Rozsah jmenovitého tepelného výkonu P (topení 80/60 °C)	12,3 - 44,1	kW
Výkon pro ohřev užitkové vody P_W	44,1	kW
Max. tepelný příkon Q při topném provozu	45,0	kW
Max. tepelný příkon Q při dohřívání zásobníku	45,0	kW
Min. tepelný příkon	12,5	kW
Třída NO_x	5	–
Připojovací tlak (průtočný tlak plynu), zemní plyn, $p_ü$	18	mbar
Hmotnostní proud spalin min./max.	5,7/20,5	g/s
Teplota spalin min./max.	40/70	°C
Jmenovité množství vody (vztaženo na ΔT = 20 K)	1935	l/h
Zbytková přepravní výška čerpadla	280	mbar
Maximální teplota výstupní topné vody cca.	90	°C
Maximální pracovní přetlak	3,0	bar
Min. potřebný celkový přetlak topení	1,0	bar
Množství kondenzátu (pH: 3,0-4,0)	4,5	l/h
Montážní hmotnost	41	kg
Výška	800	mm
Šířka	480	mm
Hloubka	450	mm
Přípojka elektro	230/50	V/Hz
Elektrický příkon min./max. (s čerpadlem)	138/180	W
Druh krytí	IP X4 D	–

9 Technické údaje

ecoTEC	VU 466	Jednotka
Oblasť menovitého tepelného výkonu P (kúrenie 40/30 °C)	13,3 - 47,7	kW
Oblasť menovitého tepelného výkonu P (kúrenie 50/30 °C)	12,9 - 46,4	kW
Oblasť menovitého tepelného výkonu P (kúrenie 60/40 °C)	12,5 - 45,0	kW
Oblasť menovitého tepelného výkonu P (kúrenie 80/60 °C)	12,3 - 44,1	kW
Plniaci výkon zásobníka P_W	44,1	kW
Maximálne tepelné zaťaženie Q pri kúrení	45,0	kW
Max. tepelné zaťaženie pri plnení zásobníka	45,0	kW
Minimálne tepelné zaťaženie	12,5	kW
Trieda NO_x	5	–
Prívodový tlak (hydraulický tlak plynu) zemný plyn, $p_ü$	20	mbar
Tok hmotnosti spalín min/max	5,7/20,5	g/s
Teplota spalín min/max	40/70	°C
Menovité množstvo vody (resp. na ΔT = 20 K)	1935	l/h
Zostatková dopravná výška čerpadla	280	mbar
Maximálna predbežná teplota ca.	90	°C
Prípustný prevádzkový pretlak (PMS)	3,0	bar
Min. potrebný celkový pretlak	1,0	bar
Množstvo kondenzátu (pH-Wert: 3,0-4,0)	4,5	l/h
Montážna váha	41	kg
Výška	800	mm
Šírka	480	mm
Hĺbka	450	mm
Elektrický príboj	230/50	V/Hz
Elektrický príkon min/max (mit integrierter Pumpe)	138/180	W
Spôsob ochrany	IP X4 D	–

9 Műszaki adatok

ecoTEC	VU 466	egység
Névleges hőteljesítmény-tartomány (fűtés 40/30 °C)	13,3 - 47,7	kW
Névleges hőteljesítmény-tartomány (fűtés 50/30 °C)	12,9 - 46,4	kW
Névleges hőteljesítmény-tartomány (fűtés 60/40 °C)	12,5 - 45,0	kW
Névleges hőteljesítmény-tartomány (fűtés 80/60 °C)	12,3 - 44,1	kW
Tároló töltési teljesítmény melegvíz-előállításnál P_W	44,1	kW
Max. hőterhelés fűtés üzemmódban	45,0	kW
Max. hőterhelés Q tárolótöltés	45,0	kW
Min. hőterhelé	12,5	kW
NO_x-osztál	5	–
Csatlakozási gáznyomás földgáz "H/S", $p_ü$	25	mbar
Füstgáz-tömegáram min./max.	5,7/20,5	g/s
Füstgázhőmérséklet min./max.	40/70	°C
Névleges fűtővíz tömegáram (ΔT = 20 K-ra vonatkoztatva)	1935	l/h
Felhasználható szivattyúnyomás a fűtési rendszeren	280	mbar
Max. előremenő vízhőmérséklet ca.	90	°C
Megengedett üzemi túlnyomás (fűtés)	3,0	bar
Min. szükséges üzemi túlnyomás fűtésoldalon	1,0	bar
Kondenzvíz-mennyiség (pH: 3,0-4,0)	4,5	l/h
Tomeg	41	kg
Magasság	800	mm
Szélessé	480	mm
Mélység	450	mm
Villamos csatlakozás	230/50	V/Hz
Villamos teljesítményfelvétel min./max. (beépített fűtési szivattyúval)	138/180	W
Védettség jellege	IP X4 D	–

Vaillant, spol. s r. o.
Poděbradská 55/88 ▪ 194 00 Praha 9 ▪ Telefon 281 028 011
Telefax 281 861 233 ▪ www.vaillant.cz ▪ vaillant@vaillant.cz

Ekotherm, tepelná technika s.r.o.
Vajnorská 134/A ▪ 832 07 Bratislava ▪ Telefon 02/44 63 59 15
Telefax 02/44 63 59 16 ▪ Tech. odd. 02/44 45 81 31
www.vaillant.sk ▪ ekotherm@ekotherm.sk

Vaillant Hungária Kft.
1117 Budapest ▪ Hunyadi János út. 1. ▪ Tel: +36 1 464 78 00
Telefax +36 1 464 78 01 ▪ www.vaillant.hu ▪ vaillant@vaillant.hu

834912_04CZ/SK/HU 06 2004 Změny vyhrazeny • Zmeny vyhradené • A változtatások jogát fenntartjuk